Przenośne zestawy filtracyjne Serii PF50/MPF50

Instrukcja eksploatacji serwisu i wymiany części

Seria PF50/PF50S i McDonald's MPF50S

Prosimy zapoznać się z wszsytkimi rozdziałami instrukcji i zachować ją do wykorzystania w przyszłości.

Instalację, konserwację i naprawę powierzać należy wyłącznie autoryzowanemu serwisantowi Frymaster Dean.

WYKAZ CZĘŚCI

FRYMASTER®

CFESA Commercial Food Equipment Service Association

Frymamster należy do stowarzyszenia Commercial Food Equipment Service Association i zaleca korzystanie z usług serwisantów certyfikowanych przez CFESA.

Całodobowa infolinia serwisowa
1-800-551-8633

10/2022

8 1 9 6 3 4 8

Polish / Polskie

⚠ OSTRZEŻENIE

Bezpieczna i wydajna eksploatacja sprzętu zależy od jego poprawnej instalacji. Instalacja sprzętu MUSI spełniać miejscowe przepisy, lub w ich braku, aktualne przepisy kodeksu elektrycznego NEC, N.F.P.A. 70.

⚠ OSTRZEŻENIE

INSTRUKCJE DOTYCZĄCE UZIEMIENIA

Filtr wyposażony jest w trzywtykową uziemioną wtyczkę, chroniącą użytkownika przed porażeniem, którą należy wpinać bezpośrednio do odpowiednio uziemionego trójwtykowego gniazda sieci elektrycznej. Nie należy odcinać, usuwać lub w inny sposób omijać uziemienia w tej wtyczce.

W razie konieczności zastosowania przedłużacza, KONIECZNIE musi to być kabel trójprzewodowy o współcz. grubości co najmniej 16 (gauge 16).

⚠ ZAGROŻENIE

Nie odfiltowuj dwu lub więcej kadzi jednocześnie.

Gorący płyn – nie napełnić wyżej, jak 38 mm. od górnej krawędzi pojemnika

⚠ OSTRZEŻENIE

Filtra należy używać wyłącznie w pomieszczeniach. Podczas pracy, zestaw MUSI opierać się na równej poziomej powierzchni.

⚠ OSTRZEŻENIE

Filtr nie nadaje się do instalacji w miejscach, gdzie używa się dyszy natryskowej i urządzenia tego nie wolno czyścić dyszą natryskową.

UWAGA:

Czyszcząc zestaw wodą, należy najpierw odłączyć go od źródła zasilania, a po czyszczeniu dokładnie osuszyć przed ponownym podłączeniem do sieci elektrycznej.

⚠ ZAGROŻENIE

W przenośnych zestawach filtracyjnych, tacę na okruchy (jeśli jest) należy opróżniać do pojemnika ognioodpornego, codziennie pod koniec czynności kuchennych. Niektóre drobiny żywności mogą ulegać samozapłonowi po nasączeniu w pewnych tłuszczach piekarskich.

UWAGA:

Szkice i zdjęcia zamieszczone w niniejszej instrukcji podano z myślą o ilustrowaniu czynności eksploatacyjnych, higienicznych i technicznych – niekoniecznie zgodnie z procedurami przyjętymi przez dyrekcję danego zakładu klienta.

UWAGA

W RAZIE, GDYBY W OKRESIE GWARANCYJNYM URZĄDZENIA KLIENT ZAMONTOWAŁ W NINIEJSZYM URZĄDZENIU FRYMASTER DEAN CZĘŚĆ INNĄ, NIŻ NIEZMODYFIKOWANA, NOWA LUB REGENEROWANA CZĘŚĆ ZAMIENNA ZAKUPIONA POPRZEZ FRYMASTER DEAN LUB JEGO AUTORYZOWANY OŚRODEK SERWISOWY, LUB ZAKUPIONĄ CZĘŚĆ PODDANOBY JAKIMKOLWIEK MODYFIKACJOM, NINIEJSZA GWARANCJA TRACI WAŻNOŚĆ. PONADTO, FIRMA FRYMASTER DEAN I JEJ PODMIOTY ZALEŻNE NIE PONOSZĄ ŻADNEJ ODPOWIEDZIALNOŚCI MATERIALNEJ, CYWILNEJ, LUB Z TYTUŁU KOSZTÓW PONIESIONYCH PRZEZ KLIENTA, W BEZPOŚREDNIM LUB POŚREDNIM ZWIĄZKU Z ZAMONTOWANIEM JAKIEJKOLWIEK CZĘŚCI MODYFIKOWANEJ, LUB POCHODZĄCEJ Z NIEAUTORYZOWANEGO OŚRODKA SERWISOWEGO.

FRYMASTER®

Przenośne zestawy filtracyjne serii PF50/MPF50

Instrukcja eksploatacyjno-serwisowa/Indeks podzespołów

SPIS TREŚCI

		Strona
1.	WSTĘP	1-1
2.	WAŻNE INFORMACJE	2-1
3.	PRZYGOTOWANIE FILTRA	3-1
4.	EKSPLOATACJA/PROCEDURY FILTRACYJNE	4-1
5.	CZYSZCZENIE i KONSERWACJA	5-1
6.	DIAGNOSTYKA/PROCEDURY SERWISOWE	6-1
7.	WYKAZ CZĘŚCI	7-1

1.1 Zamawianie części

Zamówień części zamiennych dokonywać można bezpośrenio w lokalnym autoryzowanym ośrodku serwisowym Frymaster-Dean (FASC). Wraz z dostarczoną z wytwórni frytownicą Frymaster załączono wykaz autoryzowanych ośrodków (FASC). Jeśli nie posiadasz dostępu do tego wykazu, skontaktuj się z działem serwisowym Frymaster/Dean pod numerem 1-800-551-8633 lub 1-318-865-1711, albo na witrynie Frymaster/Dean: www.frymaster.com.

Następujące informacje będą niezbędne dla zapewnienia sprawnej obsługi Twojego zamówienia:

Model		**Rodzaj**	
Numer fabryczny			
Funkcje dodatkowe			
Nr. poz. w katalogu częsci		**Żądana ilość**	

1.2 Dane serwisowe

Zadzwoń pod gratisowy numer Infolinii serwisowej 1-800-551-8633 lub (318) 865-1711, dla ustalenia lokalizacji najbliższego autoryzowanego ośrodka serwisowego (FASC). Zawsze należy podawać nr modelu i numer fabryczny posiadanego zestawu filtracyjnego. Należy również wskazać, czy posiadany zestaw posiada nagrzewnicę.

Dla usprawnienia udzielanej Państwu pomocy, niezbedne będzie podanie poniższych danych:

Model		**Rodzaj**	
Numer fabryczny			
Funkcje dodatkowe			
Rodzaj usterki:			

Wszelkie inne informacje, mogące pomóc nam w rozwiązaniu Państwa problemu serwisowego (np. temperatura tłuszczu, pora dnia, lub inne istotne informacje).

1.3 Po zakupieniu zestawu

Celem doskonalenia poziomu naszego serwisu, prosimy o wypełnienie poniższej tabeli u najbliższego autoryzowanego serwisu Frymaster (FASC)

Autoryzowany serwisant/Ośrodek FASC	
Adres	
Numer telefonu/faksu	
Model filtra	
Nr fabryczny filtra	

1.4 Informacja bhp

Przed wszelkimi próbami eksploatacji sprzętu prosimy gruntownie zapoznać się z niniejszą broszurą.

W całym tekście rozmieszczone są uwagi ujęte w prostokąty dwuliniowe, jak poniższy.

UWAGA

Prostokąty z nagłówkiem **UWAGA** zawierają informacje o działaniach lub warunkach ***mogących spowodować awarię Twojego urządzenia***.

OSTRZEŻENIE

Prostokąty z **OSTRZEŻENIEM** zawierają informacje o działaniach lub warunkach ***mogących spowodować uszkodzenie Twojego urządzenia*** lub jego nieprawidłowe działanie.

ZAGROŻENIE

Prostokąty z napisem **ZAGROŻENIE** zawierają informacje o działaniach lub warunkach ***mogących spowodować obrażenia cielesne*** oraz uszkodzenie Twojego urządzenia lub jego awarię.

1.5 Serwisanci

1.5.1 Definicje

A. Osoby kwalifikowane i/lub upoważnione do obsługi

1. Za osoby kwalifikowane/upoważnione uważa się takie, które uważnie zapoznały się z informacjami zawartymi w niniejszej instrukcji i dokładnie przyswoiły sobie funkcje sprzętu, lub posiadają uprzednie doświadczenie w eksploatacji sprzętu objętego niniejszą instrukcją.

B. Kwalifikowany instalator

1. Za kwalifikowanego instalatora uważa się osobę, podmiot, koncern i/lub firmę, która, czy to osobiście, czy poprzez reprezentanta, prowadzi i odpowiada za instalację urządzeń elektrycznych. Kwalifikowany instalator musi posiadać doświadczenie w tego rodzaju zadaniach, znać wszelkie niezbędne środki ostrożności oraz spełniać wszelkie wymogi stosownych przepisów krajowych i lokalnych.

C. Kwalifikowany serwisant

1. Za kwalifikowanego serwisanta uważa się osobę posiadającą bieżącą znajomość urządzeń Frymaster/Dean i upoważnioną przez firmę Frymaster/Dean do obsługi serwisowej sprzętu jej produkcji. Każdy kwalifikowany serwisant ma obowiązek posiadania pełnego zestawu instrukcji serwisowych i katalogów części zamiennych, oraz magazynowania minimalnych ilości części do urządzeń Frymaster/Dean. Wraz z dostarczoną z wytwórni frytownicą załączono wykaz Autoryzowanych Ośrodków Serwisowych Frymaster/Dean (FASC). ***Niekorzystanie z kwalifikowanych serwisantów spowoduje unieważnienie fabrycznej gwarancji urządzenia Frymaster/Dean.***

PRZENOŚNE ZESTAWY FILTRACYJNE SERII PF50/MPF50
ROZDZIAŁ 2: WAŻNE INFORMACJE

2.1 Ogólne

Filtry przenośne PF50/MPF50 można stosować do szerokiego asortymentu frytownic Frymaster, jak również wyrobów innych producentów. Pojemność tłuszczu wynosi ok. 23 kg. Poniżej podano parametry zestawów.

Model	Wysokość zestawu (mm)	Szer. zestawu (mm)	Długość zestawu (mm)	Wysokość zbiornika (mm)	Pojemność tłuszczu (kg.)
PF50	336	336	762	272	22,7

Zestaw MPF50 ma inne zamocowanie futerału przewodu i buławy.

Wymiary zestawu są identyczne.

Gabaryty przenośnego zestawu filtracyjnego PF50

2.1 Ogólne (c.d.)

Tłuszcz lub olej odprowadzany jest z frytownicy do filtra (Modele “S”), lub przepompowywany z kadzi do miski filtra, a następnie filtrowany przez papier filtracyjny. Przed rozpoczęciem filtrowania, na papierze rozporowadzany jest proszek fitracyjny.

Wszystkie zestawy wysyłane są z wytwórni w stanie całkowicie zmontowanym, wraz z akcesoriami upakowanymi w misce filtra. Przed wysyłką z zakładu, każdy zestaw poddawany jest testom i inspekcji.

⚠ OSTRZEŻENIE
Zwierzchnik lokalny odpowiada za uświadomienie obsłudze samoistnych zagrożeń eksploatacji zestawu filtrującego gorący tłuszcz, a szczególnie w aspekcie filtracji oraz procedur spuszczania/czyszczenia tłuszczu.

Przełącznik Off/Return (PF50/MPF50) lub Suction/Off/Return (PF50) uruchamia/wyłącza pompę filtra. Filtr posiada również przełącznik nagrzewu/filtra, wykorzystywany przy filtracji tłuszczu piekarskiego stałego.

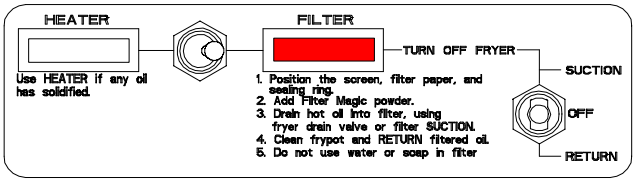

Tablica lampek/przełączników PF50.

Wyłącznik przeciążeniowo-przegrzewowy silnika pompy chroni układ przed przegrzaniem.

***WAŻNE**: W razie uruchomienia autowyłacznika , termicznego, należy odczekać 45 minut,wcisnąć przycisk zerowania dla przywrócenia napięcia po wykryciu i naprawie awarii obwodów.*

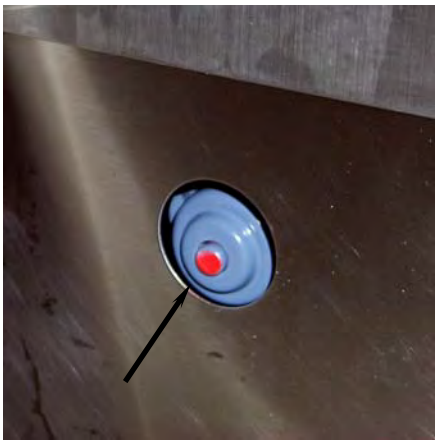

Termiczny wyłącznik przeciążeniowy silnika (strzałka) umieszczono po lewej stronie od filtra.

2.2 Etykieta znamionowa

Informacje umieszczone na etykiecie znamionowej zawierają numer fabryczny i nr modelu, oraz wymogi elektryczne urządzenia. Etykieta znamionowa znajduje się na tylnej ścianie obudowy, blisko gniazda elektrycznego. W razie kontaktów z wytwórnią na temat zestawu lub zamawiania części zamiennych lub informacji, należy mieć pod ręką etykietę znamionową. Bez etykiety informacyjnej, niemożliwe jest odpowiednie zweryfikowanie zestawu.

2.3 Przed instalacją

WAŻNE: Niekorzystanie z kwalifikowanych serwisantów spowoduje unieważnienie fabrycznej gwarancji urządzenia Frymaster.

A. Normy: Z filtra korzystac należy zgodnie z wszelkimi właściwymi kodeksami stanowymi i lokalnymi.

⚠ ZAGROŻENIE
Urządzenie wyposażono w trójbolcową (uziemioną) wtyczkę zasilania, zapewniającą ochronę przed porażeniem. Wtyczkę należy wkładać jedynie do odpowiednio uziemionego gniazda trójotworowego. ZABRANIA SIĘ WYCINANIA LUB USUWANIA BOLCA UZIEMIENNEGO WTYCZKI!

B. Złącza elektyczne: Zestawy krajowe PF50 wymagają w sieci dostawy prądu 115V 60 Hz., 15 A. Zestawy zagraniczne PF50 wymagają w sieci dostawy prądu 115V 50 Hz., 7 A. Zestawy wyposażono w uziemione gniazdo wtykowe dopasowane do zestawu przewosu zasilania 16-3 SJT. Jeśli konieczny jest przedłużacz, używać należy tylko trójprzewodowego uziemnionego przewodu o grubości co najmniej 16 gauge.

2.4 Rozpakowywanie zestawu filtracyjnego

Pamiętaj, aby opakowanie stało pionowo I „do góry". Ostrożnie rozpakuj filtr I wyjmij wszelkie akcesoria z pudła. Nie wyrzucaj I nie odkładaj części i/lub akcesoriów w przypadkowe miejsca; będą potrzebne do montażu i eksploatacji filtra. Zestawy wysyłane są z wytwórni wraz z akcesoriami i zestawami rozruchowymi upakowanymi w misce filtra.

Po rozpakowaniu należy niezwocznie skontrolować, czy sprzęt nie nosi widocznych oznak uszkodzeń transportowych. Jeśli doszło do takich uszkodzeń, mależy skontaktować się z przewoźnikiem w sprawie złożenia odpowiedniej reklamacji. Nie kontaktuj się z wytwórnią, gdyż odpowiedzialność za uszkodzenia transportowe ponosi przewoźnik wraz z dilerem i/lub użytkownikiem.

Co zrobić, jeśli dostarczą uszkodzone urządzenie:

a. Reklamacje z tytułu uszkodzeń składać należy niezwłocznie – bez względu na ich zakres.

b. Uszkodzenia lub straty widoczne – Pamiętajmy o adnotacji na konosamencie przewozowym lub pokwitowaniu przyjęcia, wraz z podpisem poświadczającego odbiór.

c. Uszkodzenia lub straty ukryte – Jeśli uszkodzenia pozostały niezauważone do rozpakowania urządzenia, niezwłocznie zawiadamiamy firmę spedycyjną lub przewoźnika, po czym składamy reklamację z tytułu uszkodzeń ukrytych. Należy to zrobić w terminie 15 dni od odbioru urządzenia. Pamiętajmy o zachowaniu pojemnika przewozowego do oględzin.

WAŻNE: Frymaster nie przyjmuje odpowiedzialności za uszkodzenia lub straty poniesione w trakcie przewozu.

3.1 Montaż zestawu filtracyjnego

W ramach wstępnego montażu oraz przed każdorazowym użyciem, należy zdjąć z filtra wszytkie niezamocowane części i opłukać je w gorącej wodzie z mydlinami, po czym dokładnie osuszyć. **NIE NALEŻY PŁUKAĆ WODĄ ANI MYDLINAMI WEWNĄTRZ MISKI FILTRA!** Wilgotną szmatką lub ręczniczkiem papierowym zetrzyj drobne odpadki i osad z miski filtra, następnie osusz suchą szmatką lub papierowym ręczniczkiem.

⚠ OSTRZEŻENIE!
NIE WOLNO pozwolić na przedostanie się wody, środka myjącego ani roztworu do odparowywania do wnętrza miski filtra lub układu filtracyjnego. Przedostanie się wody do wnętrza układu spowoduje jego nieodwracalne uszkodzenie, unieważniające gwarancję zestawu filtracyjnego.

W przenośnych zestawach filtracyjnych serii PF50 zastosowano kratownicową obudowę filtra, z jednym arkuszem filtracyjnym i pierścieniem dociskającym, który zapobiega jego przemieszczaniu.

Właściwy montaż pokazano na ilustracji.

1. Pokrywa miski filtra
2. Pierścień dociskający
3. Filtr papierowy (jeden arkusz)
4. Sito/Kratownica obudowy
5. Miska filtra

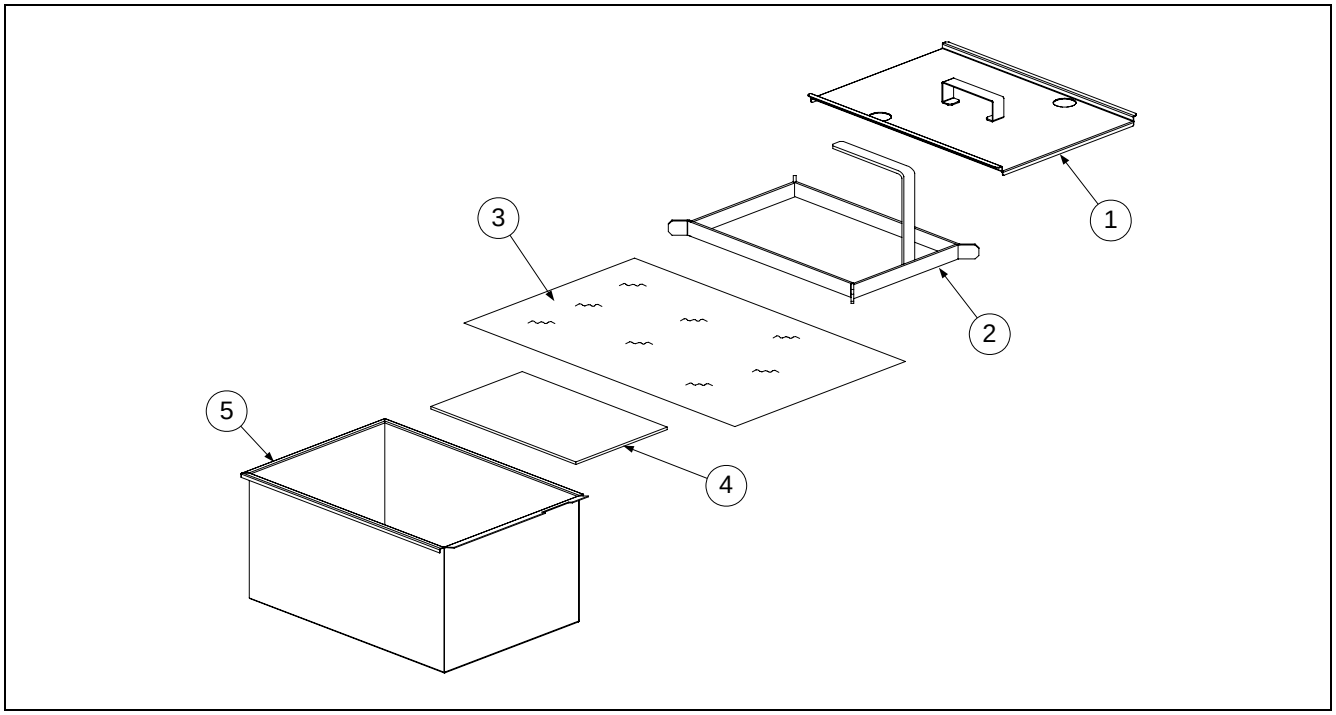

3.1 Montaż zestawu filtracyjnego (c.d.)

1. Upewnij się, że miska jest czysta i wolna od wszelkich drobin żywności i okruchów pieczywa, mogących uniemożliwić dociśnięcie papieru filtrującego do dna miski.

2. Umieść sito z obudową filtra papierowego pomiędzy guzkami w dnie miski.

3. Umieść jeden arkusz papieru filtracyjnego na wierzchu sita z obudową. Sprawdź, że papier równo pokrywa dno miski filtra.

4. Umieść pierścień dociskający na wkładce papierowej, upewniając się, że papier owija się z zapasem na wszystkich brzegach pierścienia, zapewniając szczelne dopasowanie.

5. Nałóż na miskę filtra jej pokrywę – i montaż jest zakończony.

4.1 Procedury filtrowania

⚠ OSTRZEŻENIE
Spust i filtrowanie tłuszczu wymagają szczególnej ostrożności, dla uniknięcia ryzyka ciężkich oparzeń.

1. **Filtr papierowy (PF50):** Rozsyp 240 g. (1 kubek) proszku filtracyjnego po papierze filtra, starając się rozprowadzić go możliwie jak najrówniej. W razie filtrowania tłuszczu z drugiej kadzi bezpośrednio po pierwszej, dodajemy tylko 120 g. proszku na drugie filtowanie.

2. Upewnij się, że przewód zasilania włączony jest do odpowiedniego gniazda na tylnej ścianie przenośnego zestawu (115V tylko w zestawach krajowych USA). Przyłącz przewód zasilania do gniazda 115V („Domestic”) lub 230V („Export”) .

3. W razie filtrowania w filtrze przenośnym tłuszczu piekarskiego stałego, ustaw przełącznik Nagrzew/Filtr na NAGRZEW (Heater). Patrz ilustracja poniżej – tablica PF50) Zaświeci się biała lampka wskaźnikowa. Pozostaw nagrzew włączony przez 20-30 mniut przed rozpoczęciem filtrowania.

Nie dotyczy zestawów McDonald’s.

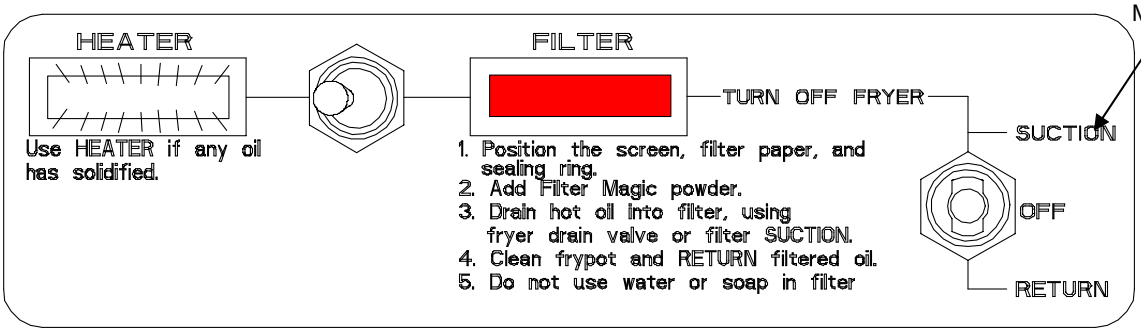

Przy filtrowaniu tłuszczu piekarskiego stałego, stosuj nagrzew filtra przez 20-30 minut.

Uwaga: Pompa filtra nie uruchomi się, dokąd przełącznik pozostaje w położeniu Nagrzewu.

4. Upewnij się, że przełącznik Suction/Off/Return (PF50) lub Off/Return (PF50S/MPF50S) jest w położeniu wyłączonym - OFF Ustaw przełącznik Nagrzewu/Filtrowania w pozycji filtrowania (patrz ilustracja niżej). Zaświeci się czerwona lampka wskaźnikowa.

Nie dotyczy zestawów McDonald’s.

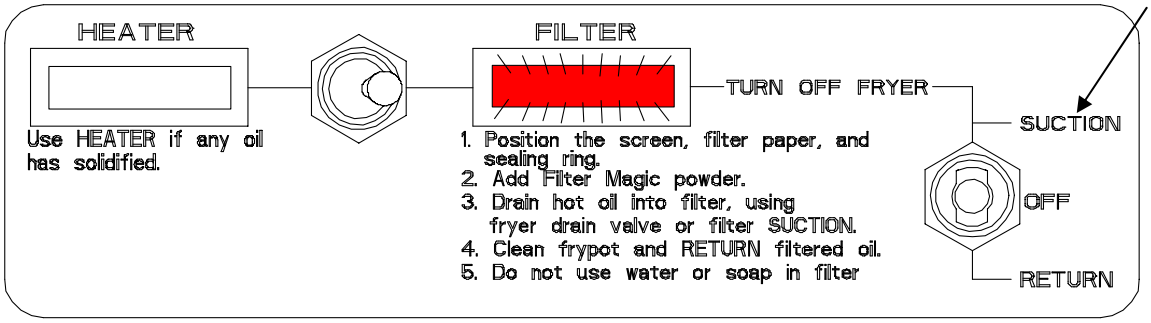

Przed uruchomieniem pompy, przełącznik Heater/Filter musi być ustawiony w położeniu FILTER. Czerwona lampka zaświeci się, gdy wyłącznik będzie we właściwym miejscu.

4.1 Procedury filtrowania (c.d.)

5. Upewnij się, że tłuszcz jest w temperaturze roboczej (168-177°C). Wyłącz frytownicę (OFF).

⚠ OSTRZEŻENIE
Maksymalna pojemność miski filtra wynosi 23 kg. NIE PRZEPEŁNIAJ MISKI FILTRA.

6. **Tylko zestawy serii PF50 (z powrotem/ssaniem):**

***WAŻNE: Dane te nie dotyczą filtrów McDonald's MPF50S, nie wyposażonych w układ ssania.**

a. Funkcja ssania: Aby uniknąć rozchlapań gorącego tłuszczu, upewnij się, że założono pokrywę miski filtra. Umieść końcówkę przewodu filtra w kadzi. Ustaw przełącznik Suction/Off/Return w pozycji ssania SUCTION, co uruchomi pompę filtra (patrz ilustracja niżej). Tłuszcz zacznie przepływać z kadzi do miski filtra.

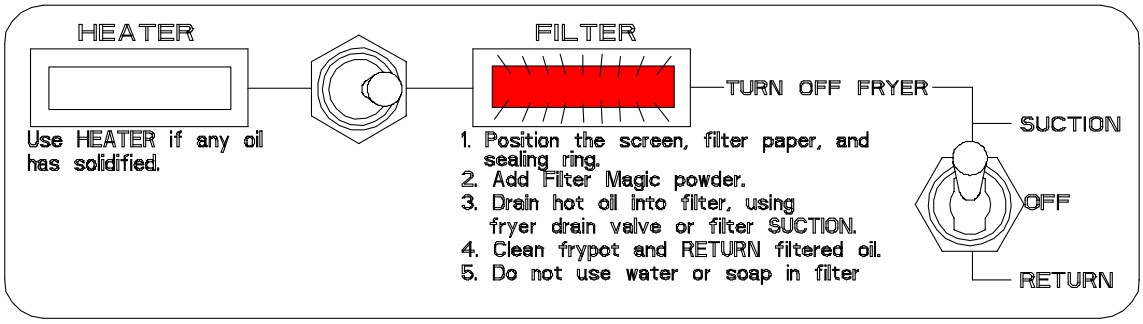

⚠ UWAGA
Nie przysuwaj końcówki przewodu ssącego do okolic nagromadzenia osadu w kadzi (nie dotyczy modelu „S"). Zassanie osadu do dyszy spowodowałoby uszkodzenie pompy filtra. W razie zapchania się pompy, wyłącz ją niezwłocznie. Ustaw pompę na biegu wstecznym, usuwając zassane drobiny do miski filtra, lub do kadzi.

Po opróżnieniu frytownicy z tłuszczu, umieść dyszę w misce filtra i ustaw przełącznik Suction/Off/Return w pozycji Powrót RETURN (patrz ilustracja niżej). Przetaczaj tłuszcz przez filtr przez ok. 5 minut (procedura znana jako „polerowanie") Polerowanie tłuszczu optymalizuje process filtracyjny i przedłuża trwałość tłuszczu. Po 5 minutach, ustaw wyłącznik Suction/Off/Return w pozycji wyłączonej **OFF**.

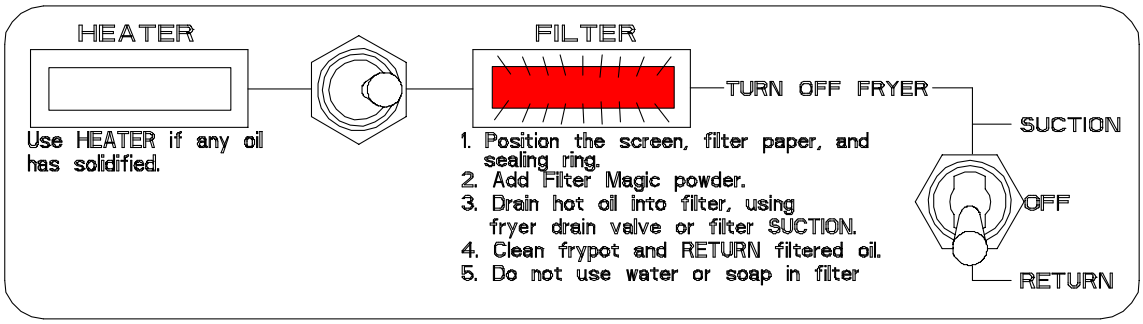

4.1 Procedury filtrowania (c.d.)

Celem wypłukania pozostałości tłuszczu piekarskiego i osadu z kadzi, umieść pod jej zaworem spustowym czysty metalowy pojemnik. Otwórz zawór i umieść w kadzi końcówkę przewodu ssącego. Ustaw wyłącznik Suction/Off/Return w pozycji wyłączonej RETURN. Opłucz kadź, spłukując osad i większe drobiny do metalowego pojemnika. NIE PRZEPEŁNIAJ POJEMNIKA. Po spłukaniu kadzi, ustaw wyłącznik Suction/Off/Return w pozycji wyłączonej OFF.

Wszelkie pozostałości tłuszczu lub osadu wycieramy z kadzi czystą suchą szmatką lub ręcznikiem papierowym. Zamykamy zawór spustowy. Przelewamy zawartość metalowego pojemnika do miski filtra, uważając aby nie rozchlapywać gorącego tłuszczu. Po umieszczeniu końcówki ssącej w kadzi, ustawiamy wyłącznik Suction/Off/Return na RETURN. Upewniamy się, że cały tłuszcz powrócił do kadzi przed wyłączeniem filtra (poz. OFF).

Odczekaj, aż zestaw filtra ochłodzi się, następnie wyjmij i wyrzuć papier filtracyjny. Oczyść wnętrze miski filtra i wszystkie inne podzespoły. Nie należy płukać wodą ani mydlinami wewnątrz miski filtra.

7. **Tylko filtry serii PF50/MPF50S (z powrotem) oraz PF50 (z powrotem/ssaniem):**

   a. Funkcja spustu grawitacyjnego: Umieść miskę filtra bezpośrednio pod zaworem spustowym frytownicy i spuść tłuszcz przez filtr. Umieść w kadzi końcówkę przewodu filtra. Ustaw przełącznik Suction/Off/Return (PF50S/MPF50S) lub Suction/Off/Return (PF50) w pozycji Powrotu RETURN, co uruchomi pompę filtra (patrz ilustracja niżej).

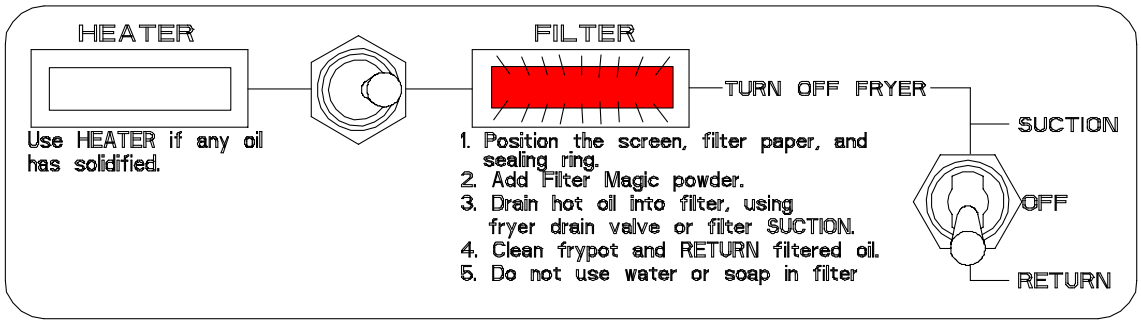

Przepuszczaj tłuszcz przez kadź i filtr przez ok. 5 minut (procedura znana jako „polerowanie”). Polerowanie optymalizuje process filtracyjny tłuszczu i przedłuża jego trwałość. Opłucz kadź, spłukując pozostałości tłuszczu i osadu w procedurze polerowania.

Zamknij zawór spustowy i przetocz tłuszcz z powrotem do kadzi. Upewnij się, że cały tłuszcz powrócił do kadzi przed wyłączeniem filtra (poz. OFF).

Odczekaj, aż przenośny filtr ochłodzi się, następnie wyjmij i wyrzuć papier filtracyjny. Oczyść wnętrze miski filtra i wszystkie inne podzespoły. Nie należy płukać wodą ani mydlinami wewnątrz miski filtra.

W rozdziale 5 zamieszczono Procedury konserwacji i czyszczenia urządzenia.

5.1 Ogólne

Procedury czyszczenia podzielić można na trzy ogólne kategorie:

- Wycieranie zestawu ściereczką po każdej procedurze filtrowania;
- Czyszczenie i wymiana papieru filtracyjnego i przygotowanie zestawu do czynności następnego dnia.
- Cotygodniowe czyszczenie dla usunięcia tłustych osadów i innych drobin.

⚠ OSTRZEŻENIE
Nie korzystaj z dysz natryskowych dla czyszczenia zestawu. Postępowanie takie spowoduje uszkodzenie urządzenia i unieważnienie fabrycznej gwarancji.

⚠ OSTRZEŻENIE
Nie uruchamiaj nigdy filtra, jeśli tłuszcz nie osiągnął temperatury smażalniczej.

5.2 Przy każdym filtrowaniu

Za każdym użyciem przenośnego zestawu filtracyjnego PF50:

- W trakcie filtrowania, spłucz wewnętrzne powierzchnie miski filtra gorącym olejem. Nie dopuść do nagromadzenia się nadmiernego osadu wewnątrz miski filtra.
- Papier filtracyjny wymieniaj po zakńczeniu każdej procedury filtrowania, lub po zakończeniu dnia roboczego. Po każdorazowym odfiltrowaniu kolejnej kadzi, zeskrobujemy nadmiar osadu z papieru filtracyjnego. Jeśli w ciągu 7 minut cały tłuszcz nie powrócił do swej kadzi, istnieje możliwość, że filtr jest zapchany. W takiej sytuacji należy wymienić papier filtracyjny.
- Wytrzyj ewentualnie rozlany lub rozchlapany tłuszcz.
- Wytrzyj ściereczką wszystkie powierzchnie zewnętrzne zestawu filtracyjnego.

⚠ OSTRZEŻENIE
Nie należy przepuszczać wody ani roztworu do odparowywania przez miskę filtra. Spowoduje to nieodwracalne uszkodzenie pompy i unieważni gwarancję zestawu.

5.3 Codziennie – przy końcu dnia roboczego

Na końcu dnia roboczego odfiltrowujemy tłuszcz we wszystkich frytownicach. Po odfiltrowaniu ostatniej kadzi, wykonaj poniższe czynności:

1. Sprawdź, że przewód elastyczny i przewody pompy są drożne, przepuszczając przez nie tłuszcz przez kolejne 15-30 sekund, aż do pojawienia się pęcherzyków powietrza w przewodzie powrotnym tłuszczu Spuść maksymalną możliwą ilość tłuszczu z przewodu elastycznego, szczególnie jeśli korzystano z tłuszczu piekarskiego stałego
2. Wyciągnij pokrywę miski filtra z obudowy, pierścień dociskający, papier filtracyjny i metalowe sito obudowy.
3. Wyrzuć filtr papierowy.
4. Zmyj wszystkie elementy filtra gorącą wodą ze środkiem myjącym i następnie opłucz. NIE KORZYSTAJ z mydła i/lub wody do mycia wnętrza miski filtra. Wszelkie pozostałości tłuszczu lub osadu wycieramy z miski filtra czystą szmatką lub ręcznikiem papierowym.
5. Opłucz wszystkie elementy (oprócz wnętrza miski filtra) czystą wodą, po czym dokładnie osusz je dokładnie przed ponownym montażem.
6. Skontroluj spasowanie końcówki przewodu z pompą, upewniając się, że jest pewnie osadzone. Skontroluj rury na okoliczność przecieków. W rozdziale 6 zamieszczono Procedury serwisu urządzenia. Skontroluj rury na okoliczność przecieków.

⚠ ZAGROŻENIE
W przenośnych zestawach filtracyjnych, tacę na okruchy (jeśli jest) należy opróżniać do pojemnika ognioodpornego, codziennie pod koniec czynności kuchennych. Niektóre drobiny żywności mogą ulegać samozapłonowi po nasączeniu w pewnych tłuszczach piekarskich.

5.4 Cotygodniowo

Wykonaj te same czynności, co w harmonogramie „Codzienym”, plus poniższe:

- Wszelkie pozostałości osadu i drobiny wycieramy z miski filtra czystą szmatką lub ręcznikiem papierowym. NIE KORZYSTAJ z mydła i/lub wody do mycia wnętrza miski filtra. Skontroluj wszystkie elementy pod względem prawidłowości spasowania i działania.
- Zmyj dokładnie wokół, pod i za wszystkimi frytownicami i elementami filtra gorącą wodą ze środkiem myjącym, a następnie spłucz.
- Skontroluj spasowanie przewodu elastycznego i dociśnij je, gdyby doszło do jego obluzowania, lub przecieków tłuszczu.

6.1 Usterki eksploatacyjne

Na usterki ukladu filtracyjnego w ponad 90% składają się zatkane przewod i zapchane wkładki papierowe. Do niniejszego rozdzaiłu dołączono ogólną tabelę diagnostyczną, wspomagającą diagnozowanie typowych usterek. W sprawach, których zakres wykracza poza zakres diagnostyki użytkownika, kontaktuj się z serwisantem autoryzowanym przez producenta.

A. **Zatkane przewody**

1. Aby ustrzec się zapchań przy korzystaniu z tłuszczu piekarskiego stałego, stosuj poniższe wskazówki:
   a. Pozostaw wyłącznik nagrzewu/filtracji Heater/Filter włączony przez 20-30 mniut przed rozpoczęciem filtrowania.
   b. Pod koniec cyklu filtrowania, pozwól, aby pęcherze filtratu wpływały przewodem giętkim do frytownicy przez ok. 15-30 sekund. Jeśli widać pęcherzyki, oznaczo to, że przez przewody przechodzi powietrze i mniej prawdopodobne jest zapchanie filtra.
   c. Po zakończeniu filtrowania należy spuścić gorący olej/tłuszcz piekarski z przewodu.

B. **Zatkany papier filtracyjny**

Niewłaściwe stosowanie proszku filtracyjnego spowoduje spowolnienie tempa powrotu tłuszczu. Pierwszym objawem zapchania papieru jest nierównomierny, skokowy przepływ i podskakiwanie samego przewodu. Dla zaradzenia tej sytuacji, zapoznaj się ponownie z instrukcją właściwego stosowania proszku filtracyjnego, po czym częściej wymieniaj filtr. Przy filtrowaniu z kilu frytownic przed wymianą filtra, pamiętaj o zeskrobaniu nadmiaru osadu z papieru po odfiltrowaniu poszczególnych kadzi.

6.2 Diagnostyka ogólna

W poniższym schemacie znajdziesz informacje pomocne w diagnozowaniu najbardziej typowych usterek przenośnych zestawów filtracyjnych. Podano również możliwe rozwiązania/środki zaradcze dla każdej sytuacji.

W razie niemożności zdiagnozowania danej usterki za pomocą informacji zawartej w tym dziale, w sprawie naprawy urządzenbia należy kontaktować się z autoryzowanym serwisem (FASC).

⚠ ZAGROŻENIE
Zachowaj szczególną ostrożność podczas testowania obwodów elektrycznych. Będą odkryte przewody pod napięciem.

⚠ ZAGROŻENIE
Oględziny, testowanie i naprawę podzespołów gazowych i elektrycznych powierzać należy wyłącznie osobom kwalifikowanym.

6.2 Diagnostyka ogólna (c.d.)

Pompa nie uruchamia sie.	• „Wyskoczyl” termiczny przelacznik przeciazeniowy. • Niewlasciwe napiecie w przewodach lub brak napiecia.
Pompa zatrzymuje sie podczas procedury filtrowania.	• Odczekaj co najmniej 45 minut, aby zestaw filtracyjny ochlodzil sie, a nastepnie wcisnij przycisk zerujacy (reset) autowylacznik termiczny silnika. • Wylacz pompe filtra „OFF”. Pozwól, aby tluszcz schlodzil sie, po czym opróznij miske. Skontroluj czystosc i wlasciwe ulozenie papieru filtracyjnego. Napelnij ponownie miske i rozpocznij procedure od nowa.
Pompa uruchamia sie, a potem raptownie wylacza sie.	• Termiczny wylacznik przeciazeniowy. • Pompa jest zatkana lub obluzowaly sie przewody. • Zadzwon do osrodka FASC w sprawie serwisu.Awaria silnika; zadzwon do FASC w sprawie serwisu.
Pompowanie wydaje sie chaotyczne.	• Upewnij sie, ze filtr zamontowano poprawnie pod pierscieniem doscikajacym. • Upewnij sie, ze zlaczka przewodu filtracyjnego osadzona jest pewnie.
Tluszcz nie powraca do kadzi.	• Przewód filtracyjny zapchany jest drobinami. Udroznij przewód. • Zapchany papier filtracyjny Zeskrob nadmiar osadu lub wymien papier filtracyjny. • Zapchany przewód odprowadzajacy miski filtra. Udrazniaj za pomoca cienkiego gietkiego drutu.

6.3 Schematy elektryczne

6.3.1 Okablowanie zestawu PF50 115V

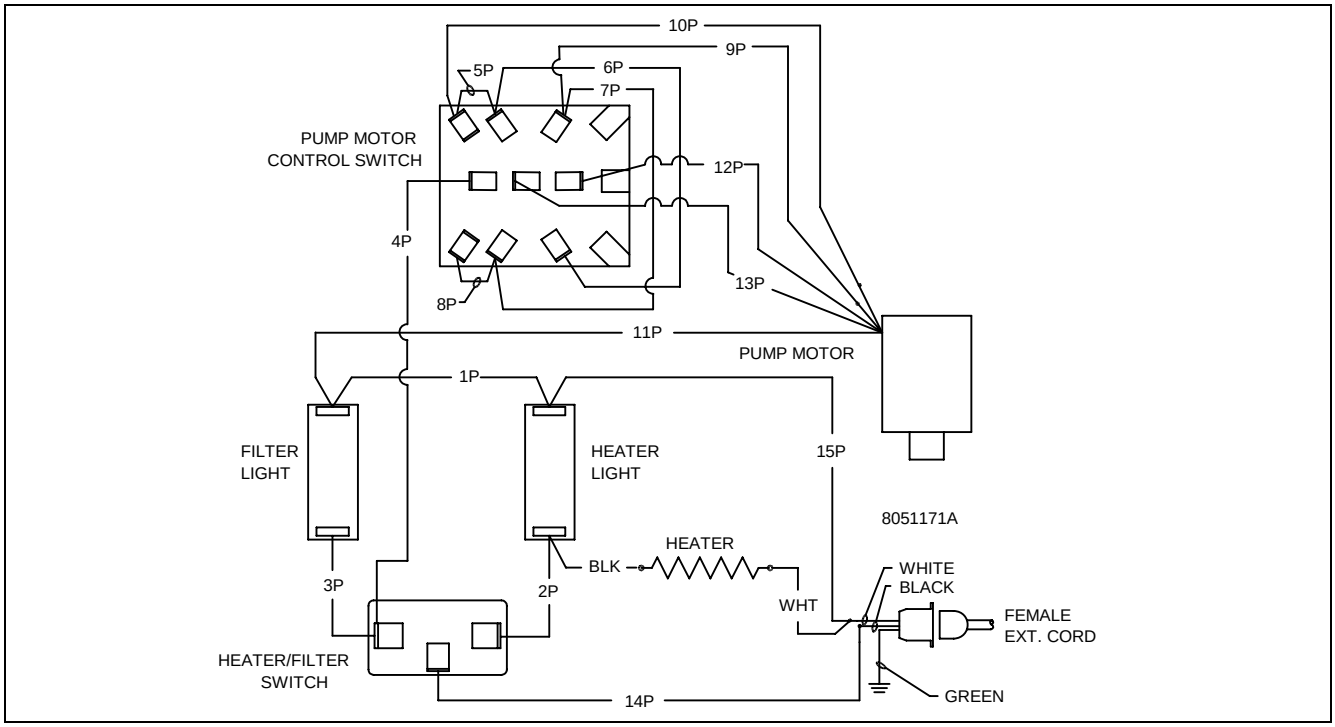

6.3.2 Schemat elektryczny PF50 wersja 230V

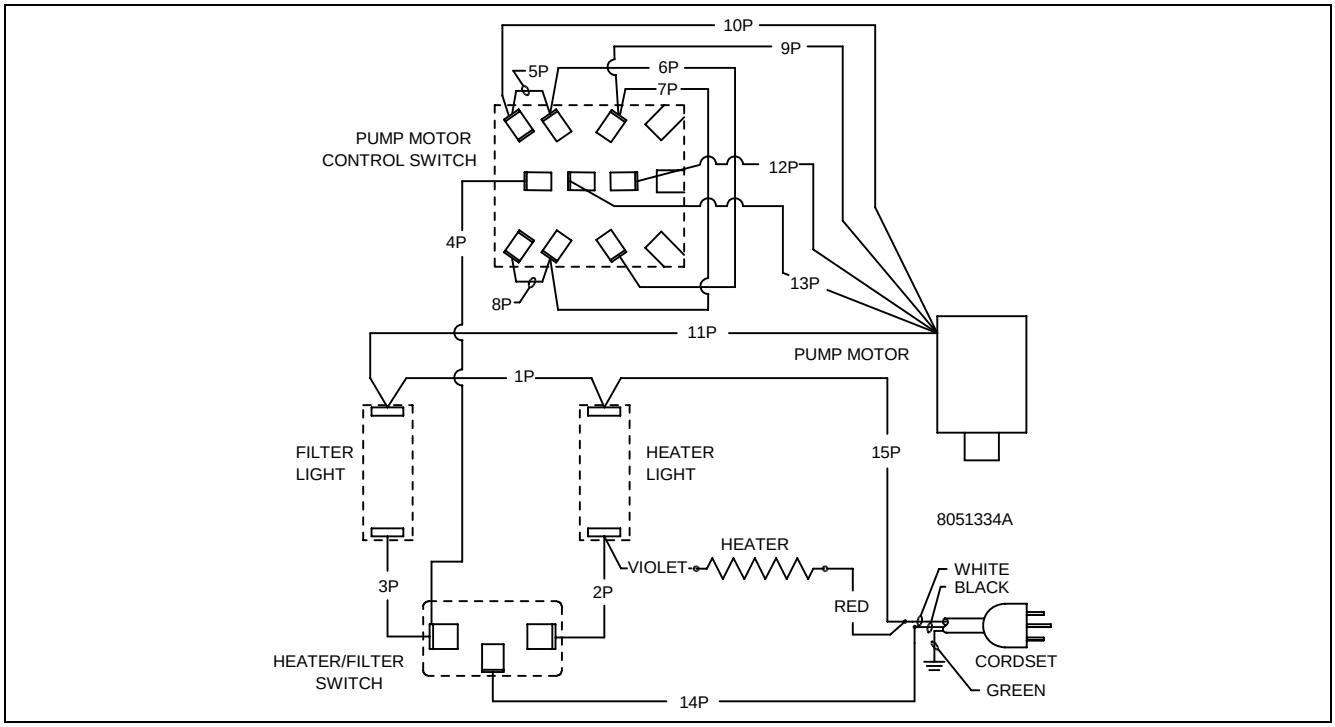

6.3.3 Schemat elektryczny zestawu PF50S/MPF50SS wersja 115/230V

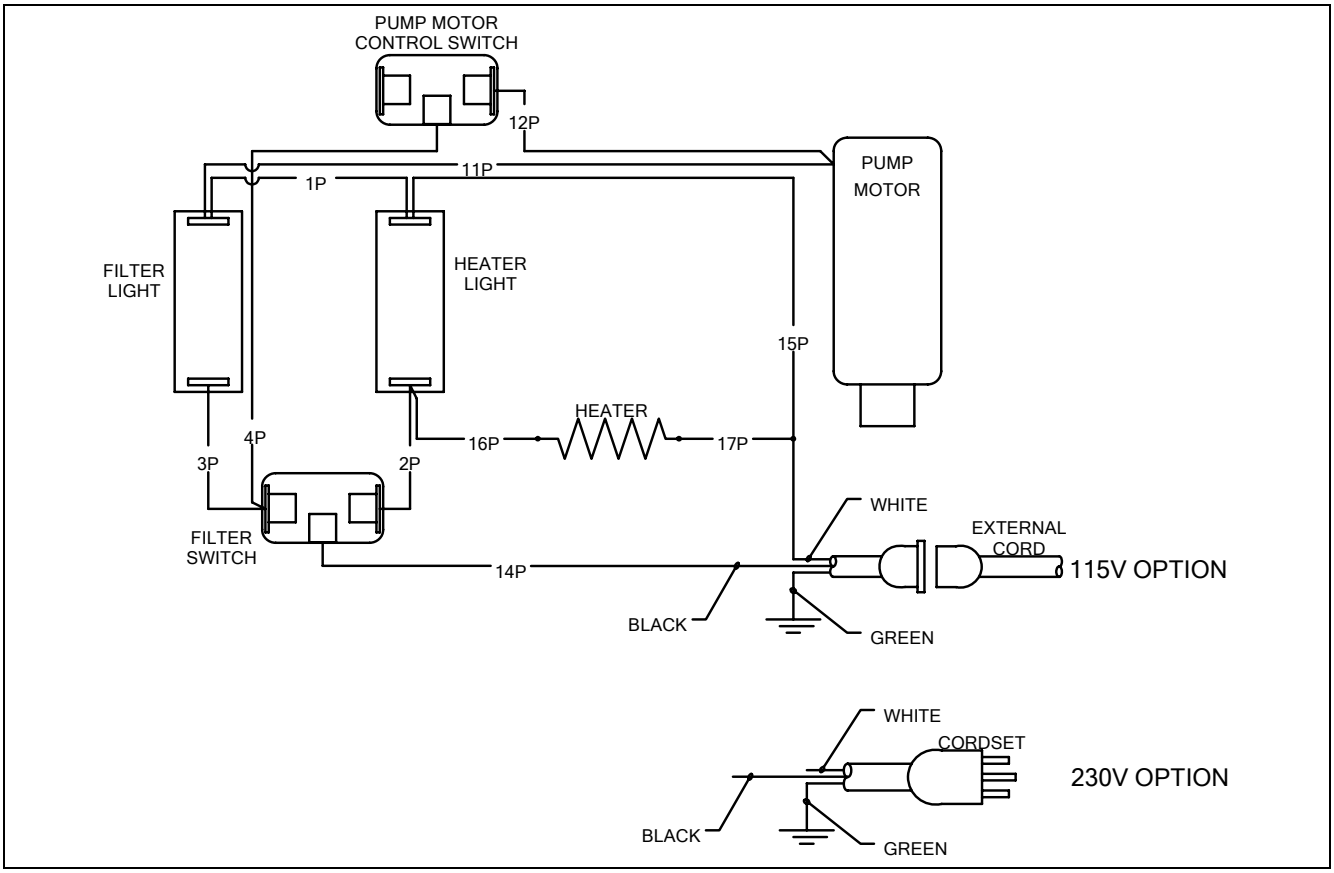

6.3.4 Schemat elektryczny silnika pompy PF50/PF50S/MPF50S/MPF50SS wersja 115/230V

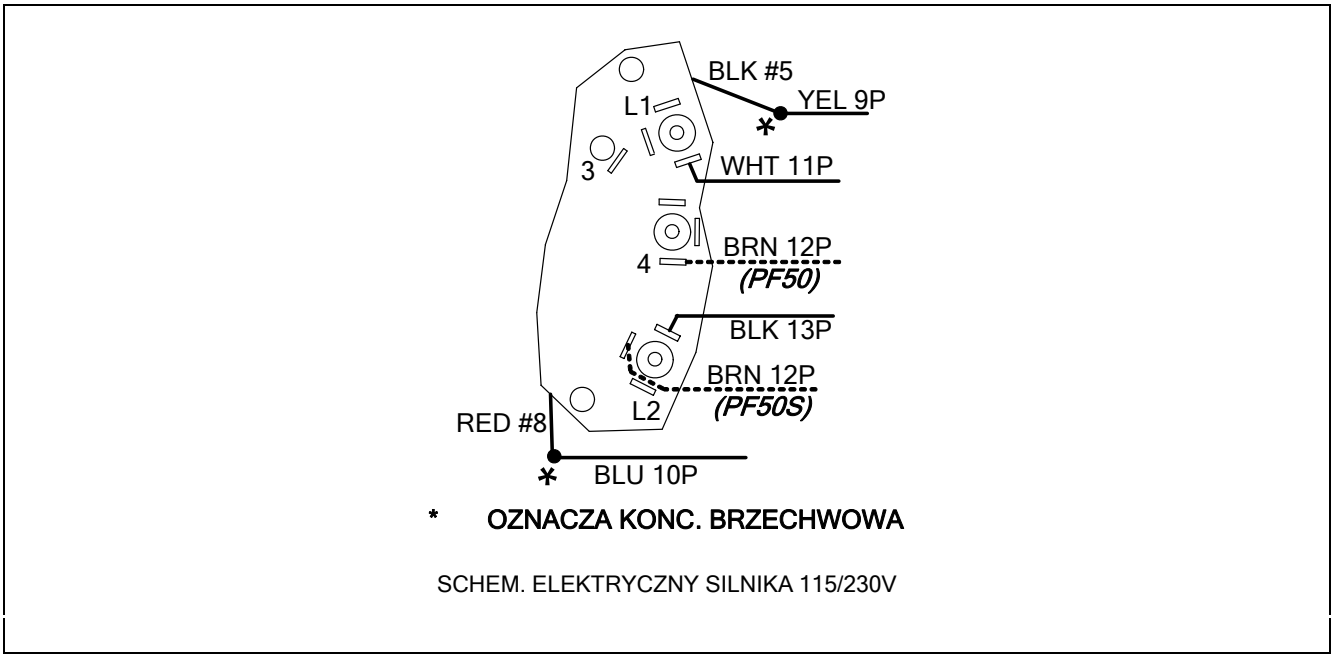

6.5 Procedury serwisowe

6.4.1 Wymiana lampek/przełączników

OSTRZEŻENIE
Przed serwisowaniem, należy odłączyć przewód zasilania.

1. Odłącz przewód zasilania od sieci.
2. Zdemontuj cztery wkręty mocujące tablicę przełącznika do panelu sterowania.
3. Wysuń tablicę z panelu sterowania, aby uzyskać dostęp do przewodów.

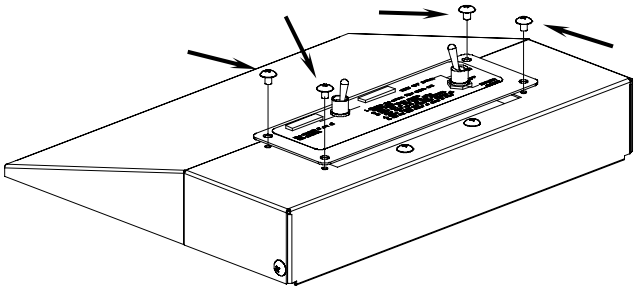

Odkręć wkręty (strzałki) mocujące tablicę wyłączników do panelu sterowania.

4. Zaznacz rozmieszczenie przewodów zepsutego przełącznika/lampki i odłącz przewody.
5. Zamontuj nowy przełącznik/lampkę i zamontuj ponownie tablicę przełącznika. Wkręć ponownie wkręty zdemontowane w Czynności 1.

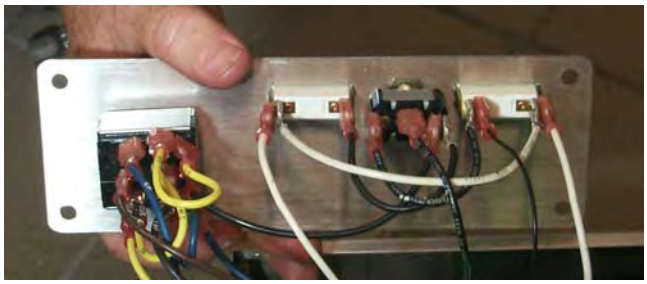

Zaznacz rozmieszczenie przewodów zepsutego przełącznika/lampki przed ich odłączeniem.

6.4.2 Wymiana paska grzejnego

1. Odłącz przewód zasilania od sieci.

2. Wykonaj Czynność 2 z działu 6.4.3.1 Wymiana silnika.

3. Zdemontuj wkręty mocujące zewnętrzne ścianki i uchwyt przewodu. Zdemontuj uchwyt wraz ze ściankami.

Zdemontuj wkręty mocujące ściany zewnętrzne.

4. Ułóż zestaw na boku I zdemontuj cztery nakrętki mocujące miskę fitra do podstawy. Ostrożnie wysuń miskę filtra z podstawy, aby uzyskać dostęp do paska grzejnego. Zachowaj ostrożność, aby uniknąć uszkodzeń przewodów giętkich między pompą a miską.

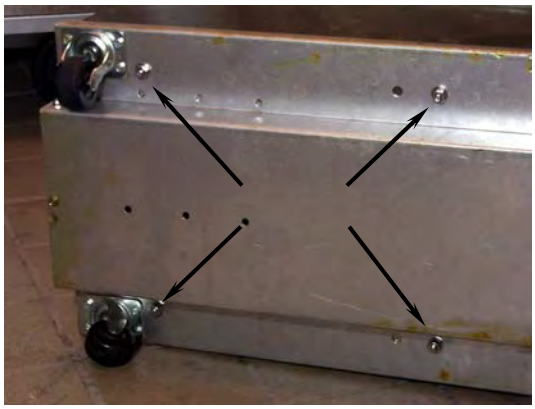

Zdemontuj cztery nakrętki mocujące miskę filtra do podstawy (strzałki).

5. Zdemontuj foliową traśmę izolacyjną mocującą pasek grzejny do przewodu odrowadzającego. Oddziel pasek grzejny od przewodu odrowadzającego.

6. Usuń pozostałość foliowej taśmy izolacyjnej z przewodu(ów) giętkich i pompy, następnie zdemontuj pasek grzejny. Zapamiętaj ułożenie paska grzejnego na pompie i przewodach giętkich przed zdjęciem paska grzejnego.

Zdejmij foliową traśmę izolacyjną, odkrywając pasek grzewczy (strzałka).

6.4.2 Wymiana paska grzejnego (c.d.)

7. Filtry wersji 115 V: Odłącz czarny przewód od lampki wskaźnika nagrzewu na tabliczce przełącznika (czarna strzałka po lewej), oraz biały przewód od gniazdka (biały, biała strzałka).

   Filtry wersji 230 V: Odłącz czerwony przewód podłączony do przewodu zasilania (łącznik brzechwowy) oraz purpurowy przewód prowadzący do lampki wskaźnika nagrzewu na tablicy przełącznika.

Schemat elektryczny paska grzewczego - tablica wyłączników i gniazdko (na ilustr. – pasek 115 V).

8. Począwszy od odpływu na dnie miski, zamontu nowy pasek grzejny mocując taśmą foliową do przewodu odprowadzającego (patrz Czynność 3 w tym rozdziale).

9. Prowadź pasek grzejny ponad rurami i wokół pompy, analogicznie do demontażu paska jak w Czynności 4.

Rozlokowanie paska grzewczego na przewodach giętkich i pompie [230V PF50 (Powrót/Ssanie)].

10. Instalację zakończ zabezpieczając pasek grzejny taśmą foliową. Ponownie przyłącz końcówki przewodów rozłączonych w Cz. 7 w tym rozdziale. Ponownie zmontuj filtr, odwrotnie do kolejności w Cz. 1 – 3 w tym rozdziale.

Gotowa instalacja paska grzewczego [115V PF50 (Powrót/Ssanie)].

6.4.3 Wymiana silnika/pompy

6.4.3.1 Wymiana silnika

1. Odłącz przewód zasilania od sieci.

2. Wyukonaj Czynność 1 z rozdziału 6.4.1. Zdemontuj cztery wkręty mocujące wsporniki uchwytów do panelu sterowania (strzałki). Nie wykręcaj pozostałych wkrętów uchwytu. Zdemontuj pozostałe wkręty mocujące panel sterowania do podstawy filtra. Wysuń panel sterowania z podstawy/obudowy i przeprowadź ostrożnie tablicę przeł. poprzez otwór w panelu ster. Pozostaw na boku panel sterowania pamiętając o nie odłączaniu przewodów, oraz ich nie naciągając. Zdemontuj panel sterowania.

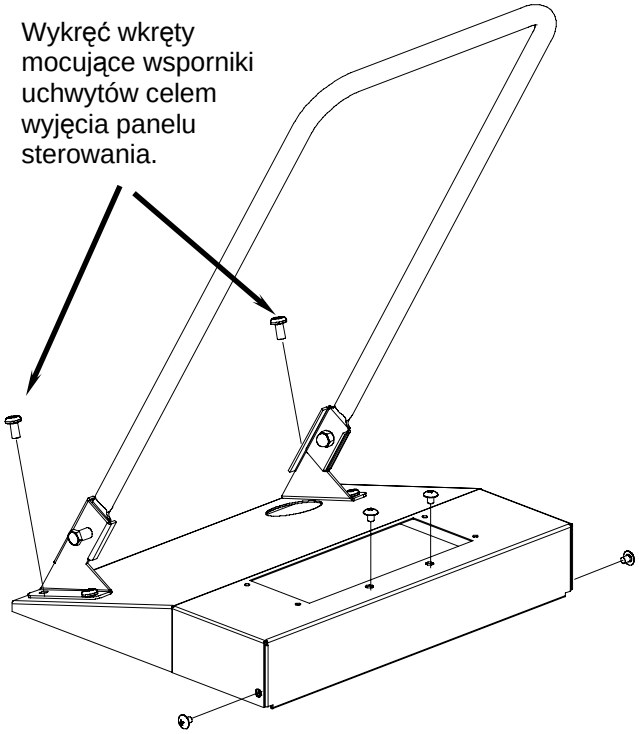

Wykręć wkręty na ilustracji aby wyjąć panel sterowania. (Dla przejrzystości – w schemacie nie zamieszczono tablicy przełączników).

3. Zdemontuj uchwyt przewodu i zewnętrzne ścianki (informacje szczegółowe - patrz Czynność 3, dział 6.4.2)

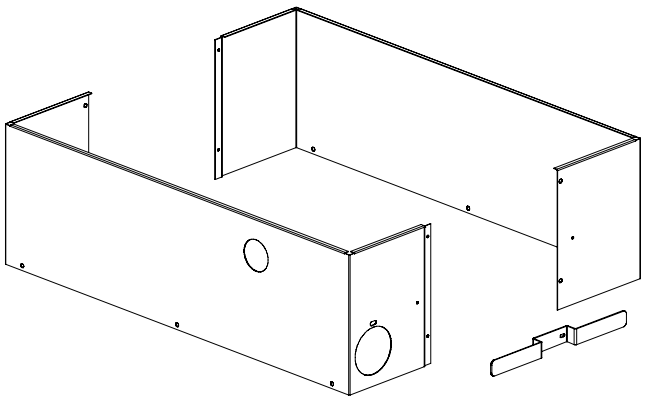

Zdemontuj wspornik uchwytu przewodu wraz ze ściankami zewn.

6.4.3.1 Wymiana silnika (c.d)

4. Zdemontuj cztery wkręty mocujące pompę do silnika. Nie odłączaj rur przepływowych od pompy. Uważaj, aby nie uszkodzić przewodów giętkich dopływowych pompy. Zdemontuj uszczelkę pompy przed ponownym montażem.

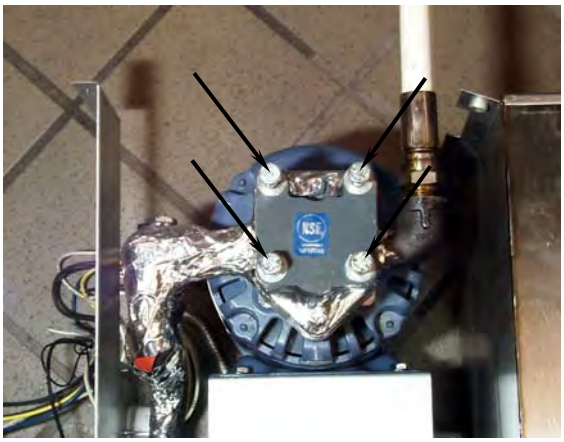

Usuń cztery wkręty mocujące pompę do silnika (strzałki).

5. Usuń sześć wkrętów mocujących wspornik silnika do podstawy. Podczas usuwania wkrętów podeprzyj silnik jedną ręką. Wysuń zespół silnika ze wspornikiem z obudowy I ułóż na posadzce. Uważaj, aby nie uszkodzić przewodów silnika. Usuń cztery wkręty mocujące silnik do wspornika. Ułóż nowy silnik obok demontowanego, co ułatwi przełożenie kabli.

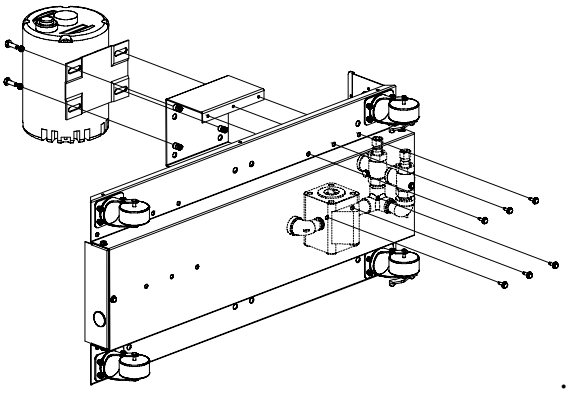

Usuń sześć wkrętów z podstawy aby wyjąć silnik wraz ze wspornikiem. Usuń cztery wkręty mocujące silnik do jego wspornika – po odłączeniu wspornika od podstawy.

6. Zdemontuj pokrywę, dla umożliwienia dostępu do oprzewodowania silnika. Dla dwu złączek niezbędne będą brzechwy lub złącza splotowe. Przełóż przewody na nowy silnik posiłkując się schematem w dziale.3.4.

7. Zakończ instalację nowego silnika wykonując powyższe czynności w kolejności odwrotnej.

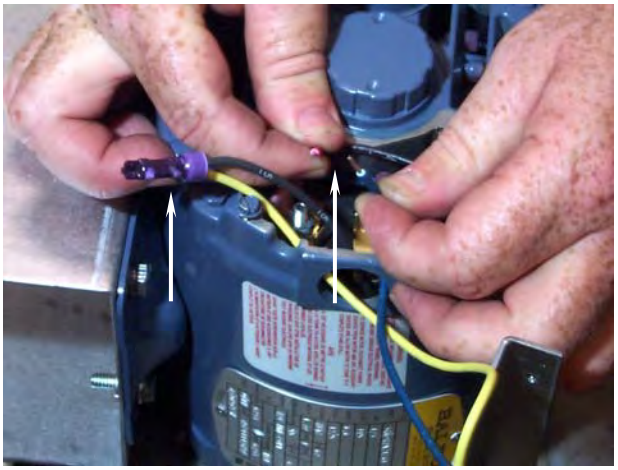

Dwa złącza wymagają połączeń skrętnych lub brzechwowych (strzałki).

6.4.3.2 Wymiana pompy

1. Odłącz zasilanie od sieci.

2. Wykonaj czynności 2 i 3 z działu Section 6.4.3.1, Wymiana Silnika.

3. Zdemontuj taśmę izolacyjną I pasek nagrzewu z pompy I przewodów gietkich. Zdemontuj pasek nagrzewu z pompy i odłącz przewody giętkie od złączek zaworu kontrolnego.

Zdejmij taśmę izolacyjną okrywającą pasek nagrzewu, po czym odłącz go od pompy przewodów gietkich. Odłącz końcówki przewodów giętkich od zaworów kontrolnych.

4. Usuń końcówki rur od pompy przed demontowaniem silnika pompy.

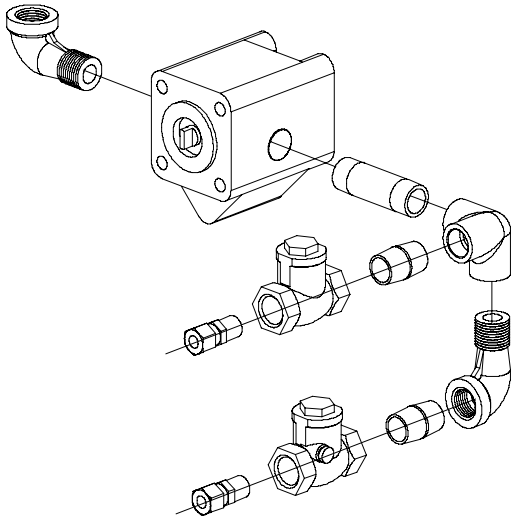

Usuń końcówki rur od pompy przed odłączeniem pompy od silnika.

5. Usuń cztery wkręty mocujące pompę do wspornika. Zdemontuj uszczelkę pompy i pompę. Zamontuj nową uszczelkę pompy i zamontuj nową pompę na silniku. Dokręć śruby mocujące pompę do wartości 15 stopofuntów. Nie dociskaj śrub ponad wartość graniczną..

6. Zainstaluj ponownie wszelkie zdemontowane podczas wyjmowania pompy elementy, odwracając kolejność powyższych czynności.

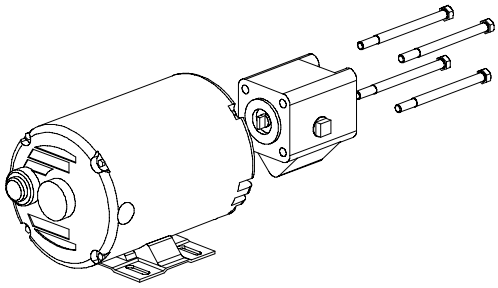

Usuń cztery wkręty mocujące pompę do wspornika. Odłącz uszczelkę i pompę od silnika.

6.4.3.3 Wymiana przewodu buławy

1. Odłącz zasilanie od sieci.

2. Zdemontuj uchwyt przewodu i zewnętrzne ścianki (informacje szczegółowe - patrz Czynność 3, dział 6.4.2)

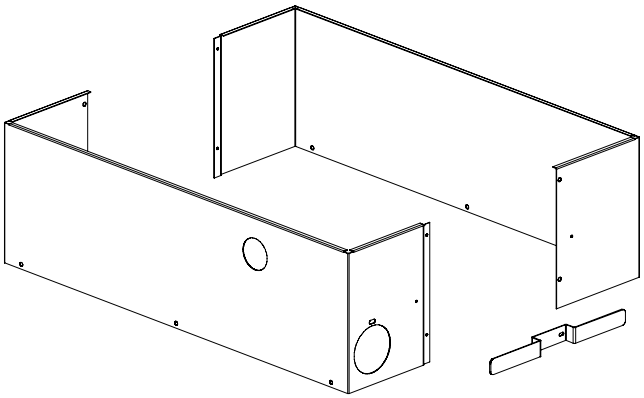

Zdemontuj wspornik uchwytu przewodu wraz ze ściankami zewn.

3. Odkręć końcówkę przewodu elastycznego od kolanka na pompie kluczem otwartym.

4. Zamontuj nowy przewód, pamiętając, aby nie przekręcić gwintu końcówek. Nałóż atestowane szczeliwo na gwinty, celem zapewnienia szczelnego złącza. NIE DOCISKAJ ŚRUB PONAD WARTOŚĆ GRANICZNĄ.

5. Wymień zewnętrzne ścianki oraz wspornik uchwytu przewodu zasilania.

Zdemontuj końcówkę przewodu (strzałka) z pomocą klucza otwartego. Przy zakładaniu nowego przewodu, użyj szczeliwa do rur.

7.1 Wykaz części PF50 (Nie ma wymienności z częściami do serii MPF50S)

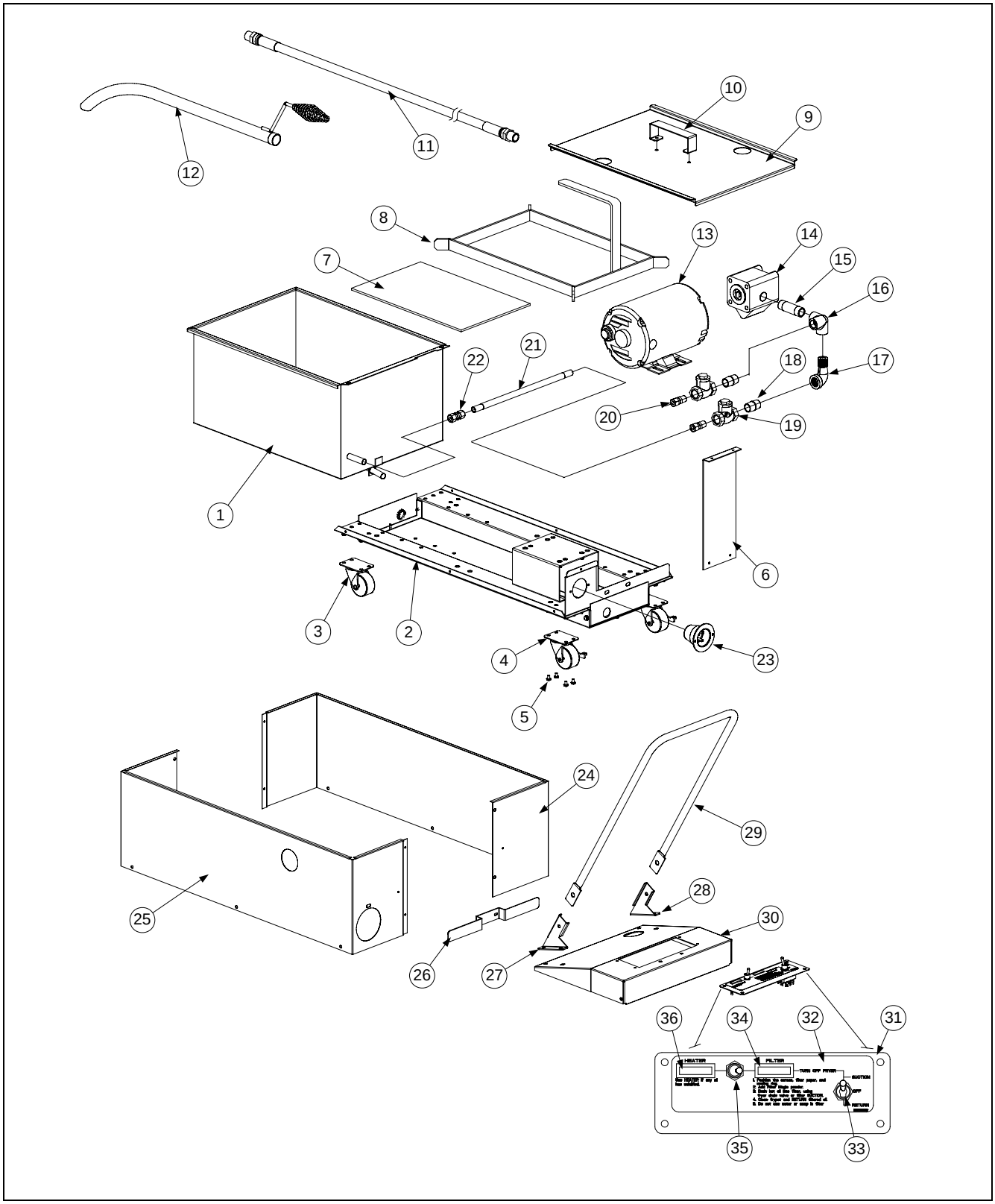

PRZENOŚNE ZESTAWY FILTRACYJNE SERII PF50/MPF50
ROZDZIAŁ 7: WYKAZ CZĘŚCI

7.1 Wykaz części PF50 (Nie ma wymienności z częściami do serii MPF50S)

Nr pozycji	Nr. części	Opis
1	823-2813	Miska, filtr (w zestawach z tylko jednym przewodem ssącym, korzystaj z P/N 823-2814)
2	806-5223SP	**Podstawa** (obejmuje poz. 3 i 4)
	900-9542	Uchwyt mocownika silnika - wszystkie wersje PF50
	900-1748	Uchwyt podstawy filtra końcowego.
	900-8585	Uchwyt tylnej podstawy filtra poprzecznego
3	810-2805	Kółko samonastawne, 51 mm – głowica obrotowa (bez hamulca)
4	810-2806	Kółko samonastawne, 51 mm – głowica obrotowa (z hamulcem)
5	809-0475	Wkręt heksagonalny, 10-32 x 5/16
6	900-3751	Wspornik odstepowy
7	900-8825	Sito obudowy filtra papierowego
*	803-0003	**Papier filtracyjny, 17 ¾" x 12 ½" 100 arkuszy**
*	803-0002	**Proszek filtracyjny – 80 pakiecików jednorazowych**
8	823-0889	Pierścień dociskający
9	910-3757	Pokrywa miski filtra
10	826-0993SP	Uchwyt pokrywy miski (w tym wkręty, mutry, podładki i spoiwo do gwintów)
*	826-1379	Wkręt nr. 10 x ½" krzyżakowy (Uchwyt pokrywy) (10 sztuk)
*	809-0184	Podkładka sprężysta, #10 (Uchwyt pokrywy)
*	809-0020	Zakrętka zamknięta, 10-24 (Uchwyt pokrywy)
*	824-1890	Taca na okruchy
11	810-1434**	Zestaw przewodu elastycznego – Wszystkie PF50 (Można zamawiać poz. 11 i 12 jako zestaw P/N 806-3825SP)
12	810-1091**	Zestaw końcówki przewodu – Wszystkie PF50 (Można zamawiać poz. 11 i 12 jako zestaw P/N 806-3825SP)
13		**Silnik Pompy Filtra**
	826-1712	115V 50/60HZ 1/3 KM (zaw: silnik I uszczelka)
	826-1270	230V 50/60HZ 1/3 KM (zaw: silnik I uszczelka)
14	826-1264	Pompa filtra – 15l./godz (w tym pompa I uszczelka)
15	813-0265	Złączka wkrętna, ½ x 2-½" NPT BM
16	813-0331	Kolanko z wypływem bocznym, ½" NPT BM
*	806-3844	**Pasek grzejny, 120V 40W**
17	813-0165	Kolanko, Street, ½" NPT BM
18	813-0022	Złączka wkrętna, ½" Close NPT BM
19	810-0430	Zawór kontrolny, uchylny - ½"
20	813-0544	Złączka klas., ½ NPT -½" przewód Flexline
21	810-1435	Przewód Flexline, ½ x 12" S/S
22	813-0545	Złączka, ½ x ½" przewód Flexline
*	826-1467	**Zestaw wymiany przewodu giętkiego, Serii PF sprzez VII.97**

* Nie ma ilustracji
** Brak wymienności z częściami do przewodów McDonald's)

7.1 Wykaz części PF50 (c.d.)

Nr pozycji	Nr części	Opis
23	807-1219	Gniazdko, 115V 3-przewod. **(Tylko krajowe zestawy na 120V)**
*	807-1224	Przewód zasilania 3-przewodowy 115V.
*	807-0154	Przewód zasilania 3-przewodowy 230V.
24	910-8587	Panel zewnętrzny – lewa strona - wszystkie wersje PF50
25	910-8586	Panel zewnętrzny – prawa strona - PF50, tylko wersja Krajowa 115 V
*	210-0795	Panel zewnętrzny – prawa strona - PF50, tylko wersja EKSPORT 230 V
26	910-3788	Obsada przewodu zasilania – wszystkie wersje PF50
27	912-2616	Uchwyt PRAWY OBUDOWY- wszystkie wersje PF50
28	911-2616	Uchwyt LEWY OBUDOWY- wszystkie wersje PF50
*	826-1380	Wkręt, ¼-20 x ½" ;płaski (do Uchwytu pokrywy) (5 sztuk)
29	910-9169	Uchwyt filtra przenosśnego - wszystkie wersje PF50
*	826-1389	Śruba, ¼-20 x ¾" ;główka płaska (10 sztuk)
*	810-0219	Odstępnik do śruby uchwytu
*	809-0047	Nakrętka zamknięta, -¼-20 wysokoprofil. S/S
30	824-0403	Tablica rozdzielcza Sterownika- wszystkie wersje PF50
31	910-0982	Przełącznik Sterownika- wszystkie wersje PF50
32	802-1302	Etykieta panelu przełączników - tyllko filtry PF50
*	802-1438	Etykieta panelu przełączników - tyllko filtry PF50S
33	807-1040	Przełącznik trójpozycyjny - Tylko filtry serii PF50 (**do filtrów PF50S zamawiaj poz. Nr. 35)**
34	807-1060	Czerwona lampka wskaźnikowa (tylko wskaźnik filtra).
35	807-1041	Przełącznik dwsutopniowy SPDT - wszystkie wersje PF50
36	807-1061	Biała lampka wskaźnikowa (tylko wskaźnik nagrzewu)
* Nie ma ilustracji		

7.2 Wykaz części MPF50 (Nie ma wymienności z częściami do serii PF50S)

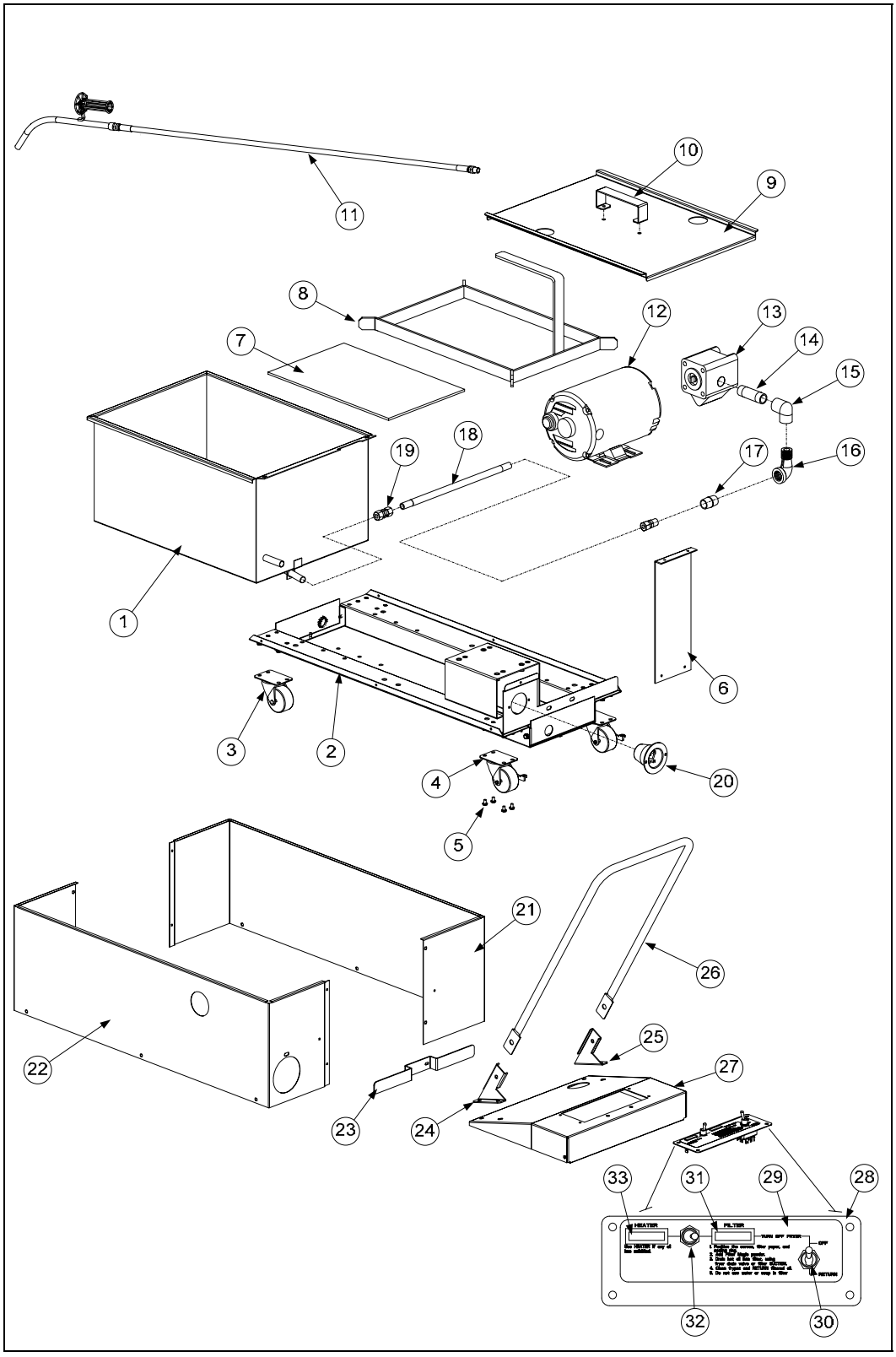

7.2 Wykaz części MPF50 (Nie ma wymienności z częściami do serii PF50S)

Nr pozycji	Nr. części	Opis
1	823-6231	Miska filtra
2	806-5223SP	**Podstawa** (obejmuje poz. 3 i 4)
	900-9542	Uchwyt, mocownika silnika - wszystkie wersje MPF50
	900-1748	Uchwyt, podstawy filtra końcowego.
	900-8585	Uchwyt, tylna podstawa filtra poprzecznego
3	810-2805	Kółko samonastawne, 51 mm – głowica obrotowa (bez hamulca)
4	810-2806	Kółko samonastawne, 51 mm. głowica obrotowa (z hamulcem)
5	809-0475	Wkręt heksagonalny, 10-32 x 5/16
6	900-3751	Wspornik odstepowy
7	900-8825	Sito obudowy filtra papierowego
*	803-0003	Papier filtracyjny, 17 ¾" x 12 ½" 100 arkuszy
*	803-0002	Proszek filtracyjny – 80 pakiecików jednorazowych
8	823-0889	Pierścień dociskający
9	230-2836	Pokrywa miski filtra
10	810-3162	Uchwyt Pokrywy Miski 802-
*	826-1379	Wkręt, #10 x ½" krzyżakowy (Uchwyt pokrywy) (10 sztuk)
*	809-0184	Podkładka sprężysta samoryglująca nr. 10 (uchwytu pokrywy)
*	809-0020	Zakrętka zamknięta, 10-24 (Uchwyt pokrywy)
*	824-1890	Taca na okruchy
11	810-3254**	Zestaw przewodu giętkiego
12		**Silnik Pompy Filtra**
	826-1712	115V 60HZ 1/3 HP (Includes Motor and Gasket)
13	826-1264	Pompa filtra – 15l./godz (w tym pompa I uszczelka)
14	813-0265	Złączka wkrętna, ½ x 2-½" NPT BM
15	813-0062	Kolanko, ½" NPT BM
*	806-3844	Pasek grzejny, 120V 40W
16	813-0165	Kolanko, Street, ½" NPT BM
17	813-0022	Złączka wkrętna, ½" Close NPT BM
18	810-1435	Flexline, ½ x 12" Przewód S/S
19	813-0545	Złączka, ½ x ½" przewód Flexline
20	807-1219	Gniazdko, 115V 3-przewod. (**Tylko krajowe zestawy na 120V**)
*	807-1224	Przewód zasilania 3-przewodowy 115V.
21	910-8587	Panel zewnętrzny – lewa strona
22	910-8586	Panel zewnętrzny – strona prawa
23	910-3788	Obsada przewodu zasilania
24	912-2616	Uchwyt wspornika - prawy
25	911-2616	Uchwyt LEWY Wspornika

* Brak ilustracji
** Brak wymienności z częściami do przewodów innych urządzeń poza McDonald's)

7.2 Wykaz części MPF50

Nr pozycji	Nr. części	Opis
*	826-1380	Wkręt, ¼-20 x ½" ; główka płaska (do Uchwytu pokrywy) (5 sztuk)
26	910-9169	Uchwyt Miski filtra
*	826-1389	Śruba, ¼-20 x ¾" główka heskagon. (10 szt.)
*	810-0219	Odstępnik do śruby uchwytu
*	809-0047	Nakrętka zamknięta, -¼-20 wysokoprofil. S/S
27	824-0403	Tablica rozdzielcza Sterownika
28	910-0982	Panel przełączników
29	802-1438	Etykieta tablicy przełączników
30	807-1041	Przełącznik dwustopniowy, Off-Return
31	807-1060	Czerwona soczewka lampki wskaźnika (lampka filtra)
32	807-1041	Przełącznik dwsutopniowy SPDT - wszystkie wersje PF50
33	807-1061	Bała lampka wskaźnikowa (tylko wskaźnik nagrzewu)
* Nie ma ilustracji		

TA STRONA JEST CELOWO PUSTA.

FRYMASTER
8700 LINE AVENUE, SHREVEPORT, LA 71106-6800

800-551-8633
318-865-1711
WWW.FRYMASTER.COM
EMAIL: FRYSERVICE@WELBILT.COM

Welbilt offers fully-integrated kitchen systems and our products are backed by KitchenCare® aftermarket parts and service. Welbilt's portfolio of award-winning brands includes Cleveland™, Convotherm®, Crem®, Delfield®, Frymaster®, Garland®, Kolpak®, Lincoln®, Merco®, Merrychef® and Multiplex®.

Bringing innovation to the table · **welbilt.com**

©2022 Welbilt Inc. except where explicitly stated otherwise. All rights reserved. Continuing product improvement may necessitate change of specifications without notice.

Part Number FRY_IOM_8196348 10/2022