Plinski cvrtniki – serija Pro H55

Priročnik za namestitev in uporabo

FRYMASTER®

Podjetje Frymaster je član združenja Commercial Food Equipment Service Association (Združenje za servis industrijske prehrambene opreme) in priporoča serviserje s certifikatom CFESA.

24-urni center za pomoč uporabnikom – 1-800-551-8633

06/2022

8 1 9 6 7 8 6

www.frymaster.com E-pošta: service@frymaster.com

Slovene

OBVESTILO

ČE V GARANCIJSKEM OBDOBJU TE PREHRAMBENE OPREME PODJETJA FRYMASTER DEAN STRANKA UPORABI DEL, KI NI NESPREMENJEN NOV ALI RECIKLIRAN DEL, KUPLJEN NEPOSREDNO PRI PODJETJU FRYMASTER DEAN ALI PRI POOBLAŠČENIH SERVISNIH CENTRIH, IN/ALI ČE TA DEL NI UPORABLJEN V SKLADU S PRVOTNO KONFIGURACIJO, GARANCIJE NI MOGOČE UVELJAVITI. PODJETJE FRYMASTER DEAN IN NJEGOVE PODRUŽNICE PRAV TAKO NISO ODGOVORNI PORAVNATI ODŠKODNINSKE ZAHTEVKE ALI STROŠKE STRANKE, KI POSREDNO ALI NEPOSREDNO, DELNO ALI V CELOTI, IZHAJAJO IZ NAMESTITVE KATEREGAKOLI SPREMENJENEGA DELA IN/ALI DELA, KUPLJENEGA PRI NEPOOBLAŠČENEM SERVISNEM CENTRU.

OBVESTILO

Ta naprava je namenjena profesionalni uporabi, zato jo lahko uporablja samo usposobljeno osebje. Namestitev, vzdrževanje in popravila smejo izvajati samo pooblaščeni servisni centri ali drugi usposobljeni strokovnjaki. Če namestitev, vzdrževanje ali popravila izvaja neusposobljeno osebje, uveljavljanje garancije morda ne bo mogoče. Definicije za usposobljeno osebje najdete v 1. poglavju tega priročnika.

OBVESTILO

Ta oprema mora biti nameščena v skladu z veljavnimi državnimi in lokalnimi predpisi države in/ali regije, v kateri je nameščena. Podrobnosti si oglejte v 2. poglavju tega priročnika, v odseku ZAHTEVE DRŽAVNIH PREDPISOV.

OBVESTILO ZA STRANKE V ZDA

Ta oprema mora biti nameščena v skladu z osnovnimi predpisi za cevovodne napeljave združenja Building Officials and Code Administrators International, Inc. (BOCA) in sanitarnim priročnikom za prehrambene storitve urada Združenih držav Food and Drug Administration (FDA).

OBVESTILO

Diagrami in fotografije v tem priročniku so namenjeni za prikaz operativnih, čistilnih ter tehničnih postopkov in se morda ne ujemajo z operativnimi postopki na kraju uporabe.

OBVESTILO ZA LASTNIKE ENOT, KI SO OPREMLJENE Z RAČUNALNIKI

ZDA

Ta naprava izpolnjuje zahteve dela 15 pravil agencije Federal Communications Commission (FCC). Za delovanje naprave sta predpisana naslednja dva pogoja: 1) Ta naprava ne sme povzročati škodljivih motenj in 2) Ta naprava mora prenesti kakršnekoli prejete motnje, vključno z motnjami, ki bi lahko povzročile neželeno delovanje. Čeprav je ta naprava uvrščena v razred A, ustreza tudi omejitvam razreda B.

KANADA

Ta digitalna naprava ne presega omejitev razreda A ali B za emisije radijskega šuma, ki jih določa standard ICES-003 kanadskega ministrstva za komunikacije.

Cet appareil numerique n'emet pas de bruits radioelectriques depassany les limites de classe A et B prescrites dans la norme NMB-003 edictee par le Ministre des Communcations du Canada.

⚠ NEVARNOST

Zaradi nepravilne namestitve, prilagoditev, vzdrževanja ali popravil in nepooblaščenih sprememb ali modifikacij lahko pride do materialne škode, osebnih poškodb ali smrti. Pred namestitvijo ali popravili te opreme pozorno preberite navodila za namestitev, uporabo in popravila. Naprava je tovarniško konfigurirana za uporabo določene vrste plina. Prilagoditev za uporabo druge vrste plina lahko izvede samo usposobljeno servisno osebje.

⚠ NEVARNOST

Strukturnega materiala na cvrtniku ne smete spreminjati ali odstraniti, da bi s tem olajšali namestitev cvrtnika pod napo. Imate kakšno vprašanje? Pokličite center za pomoč uporabnikom podjetja Frymaster Dean na 1-800-551--8633.

⚠ NEVARNOST

Da preprečite premikanje te naprave, morate zagotoviti ustrezen način pritrditve, ki ne obremenjuje priključka plinske napeljave. Enojni cvrtniki z nogami morajo biti stabilizirani s sidrnimi trakovi. Vsi cvrtniki s kolesci morajo biti stabilizirani s pritrdilnimi verigami. Pri uporabi upogljive plinske cevi je med uporabo cvrtnika obvezna uporaba dodatnega pritrdilnega kabla.

⚠ NEVARNOST

Sprednji rob cvrtnika ni stopnica! Ne stopajte na cvrtnik. Zaradi padcev ali stika z vročim oljem lahko pride do resnih poškodb.

⚠ NEVARNOST

V bližini te ali katerekoli druge naprave ne shranjujte ali uporabljajte bencina in drugih vnetljivih tekočin ali hlapov.

⚠ NEVARNOST

Navodila za primer, ko uporabnik zavoha plin ali kako drugače opazi uhajanje plina, morajo biti nameščena na vidnem mestu. Te informacije je mogoče pridobiti pri lokalnem plinskem podjetju ali plinskem dobavitelju.

⚠ NEVARNOST

Ta izdelek vsebuje kemikalije, za katere je v zvezni državi Kalifornija znano, da povzročajo raka in/ali prirojene napake ali druge poškodbe reproduktivnih organov.

Pri uporabi, nameščanju in popravilu tega izdelka lahko pride do izpostavljenosti vdihljivim delcem steklene volne ali keramičnih vlaken, kristalnega silicija in/ali ogljikovega monoksida. V zvezni državi Kalifornija je znano, da vdihavanje delcev steklene volne ali keramičnih vlaken povzroča raka. V zvezni državi Kalifornija je znano, da vdihavanje ogljikovega monoksida povzroča prirojene napake ali druge poškodbe reproduktivnih organov.

⚠ NEVARNOST

Filtrirno sito za drobce hrane v cvrtnikih s filtrirnim sistemom je treba vsak dan ob koncu uporabe izprazniti v ognjevarno posodo. Če drobce nekaterih vrst hrane pustite, da se namakajo v določenih maščobah, lahko pride do spontanega vžiga.

⚠ OPOZORILO

S košarami za cvrtje ali drugimi pripomočki ne udarjajte ob tesnilne trakove cvrtnikov. Trak se uporablja za zatesnitev spojev med dvema posodama cvrtnika. Udarjanje s košarami cvrtnika po tesnilnem traku, da bi otresli maščobo, lahko povzroči deformacijo traku in poslabša tesnjenje. Oblikovan je za tesno prileganje, zato ga odstranjujte samo med čiščenjem.

OBVESTILO

V zvezni državi Massachusetts je zahtevano, da nameščanje vseh plinskih izdelkov izvajajo vodovodarji ali inštalaterji cevnih sistemov z licenco.

PLINSKI CVRTNIK – SERIJA PRO H55
PRIROČNIK ZA NAMESTITEV IN UPORABO
KAZALO VSEBINE

1. POGLAVJE: Splošne informacije
1.1 Uporabnost in veljavnost 1-1
1.2 Informacije o naročanju delov in servisu 1-1
1.3 Varnostne informacije 1-2
1.4 Specifične informacije za Evropsko skupnost (standardi CE) 1-2
1.5 Opis opreme 1-3
1.6 Osebje za izvedbo namestitve, uporabo in servis 1-3
1.7 Definicije 1-3
1.8 Postopek za uveljavljanje zahtevkov zaradi poškodb med transportom 1-4

2. POGLAVJE: Navodila za namestitev
2.1 Splošne zahteve za namestitev 2-1
2.2 Namestitev kolesc/nog 2-3
2.3 Priprave pred povezovanjem priključkov 2-3
2.4 Povezovanje plinske napeljave 2-5
2.5 Prilagoditev za uporabo druge vrste plina 2-8

3. POGLAVJE: Navodila za uporabo
3.1 Uporaba in programiranje krmilnika 3-1
3.2 Zagonski postopek 3-1
3.3 Čiščenje bazena cvrtnika z vretjem 3-3
3.4 Izklop gorilnikov cvrtnika 3-3

4. POGLAVJE: Navodila za filtriranje
4.1 Odtakanje in ročno filtriranje 4-1
4.2 Priprava vgrajenega sistema za filtriranje za uporabo 4-2
4.3 Uporaba filtra 4-5
4.4 Razstavljanje in sestavljanje filtra Magnasol 4-8
4.5 Odtakanje in odstranjevanje odpadnega olja 4-9
4.6 Uporaba izbirnega načina za odtakanje olja na hrbtni strani 4-10

5. POGLAVJE: Preventivno vzdrževanje
5.1 Preventivni pregledi in servis za vzdrževanje cvrtnika 5-1
Dnevni pregledi in opravila 5-1
Tedenski pregledi in opravila 5-1
Mesečni pregledi in opravila 5-3
Četrtletni pregledi in opravila 5-4
Polletni pregledi in opravila 5-6
5.2 Preventivni vzdrževalni pregledi in opravila za vgrajeni sistem za filtriranje 5-6
5.3 Letni/periodični pregled sistema 5-7

6. POGLAVJE: Odpravljanje težav pri uporabi
6.1 Uvod 6-1
6.2 Odpravljanje težav pri cvrtnikih z računalnikom Computer Magic III.5, časovnikom dvigal za košare ali digitalnim krmilnikom 6-2
6.3 Odpravljanje težav pri cvrtnikih s polprevodniškim (analognim) krmilnikom 6-4
6.4 Odpravljanje težav pri vgrajenem sistemu za filtriranje 6-6
6.5 Odpravljanje težav pri dvigalih za košare 6-8

PLINSKI CVRTNIK – SERIJA PRO H55
1. POGLAVJE: SPLOŠNE INFORMACIJE

1.1 Uporabnost in veljavnost

Plinski cvrtniki serije Pro H55 so bili s strani Evropske unije odobreni za prodajo in namestitev v naslednjih evropskih državah: AT, BE, DE, DK, ES, FI, FR, GB, IE, IT, LU, NL, NO, PT in SE.

Ta priročnik je uporaben in veljaven za vse plinske cvrtnike iz serije Pro H55, ki so naprodaj v angleško govorečih državah, vključno z angleško govorečimi državami v Evropski uniji. V primeru neskladnosti med navodili in informacijami v tem priročniku ter predpisi države, kjer bo oprema nameščena, morate pri namestitvi in uporabi upoštevati predpise te države.

Ta naprava je namenjena profesionalni uporabi, zato jo lahko uporablja samo usposobljeno osebje, kot je definirano v odseku 1.7.

1.2 Informacije o naročanju delov in servisu

Predstavniki pooblaščenega servisnega centra ali servisnega oddelka potrebujejo določene informacije o vaši opremi. Večina teh informacij je navedenih na ploščici s podatki, ki je pritrjena na notranji strani vrat cvrtnika. Številke delov so zbrane v priročniku za namestitev, uporabo, servis in dele. Dele lahko naročite neposredno pri lokalnem pooblaščenem servisnem centru ali lokalnem distributerju. Tovarniški pošiljki je poleg cvrtnika priložen tudi seznam pooblaščenih servisnih centrov podjetja Frymaster. Če nimate tega seznama, se obrnite na servisni oddelek podjetja Frymaster na številko 1-800-551-8633 ali 1-318-865-1711 ali prek e-pošte: service@frymaster.com.

Pri naročanju delov potrebujete naslednje informacije:

Številka modela: _____
Serijska številka: _____
Vrsta plina ali napetosti: _____
Številka dela: _____
Potrebna količina: _____

Za servisne informacije se obrnite na lokalni pooblaščeni servisni center ali na lokalnega distributerja. Servis lahko naročite tudi po telefonu tako, da pokličete servisni oddelek podjetja Frymaster na številko 1-800-551-8633 ali 1-318-865-1711, ali prek e-pošte: service@frymaster.com. Pri naročilu servisa pripravite naslednje informacije:

Številka modela: _____
Serijska številka: _____
Vrsta plina: _____

Poleg številke modela, serijske številke in vrste plina, imejte pripravljene informacije o vrsti težave in druge informacije, ki bi bile po vašem mnenju koristne za odpravo težave.

TA PRIROČNIK SHRANITE NA VARNO MESTO ZA PRIHODNJO UPORABO.

1.3 Varnostne informacije

Pred uporabo naprave pozorno preberite navodila v tem priročniku. Priročnik vsebuje več zapisov v okvirjih z dvojno obrobo, kakršni so okvirji spodaj.

⚠ POZOR

Okvirji z naslovom **POZOR** vsebujejo informacije o dejanjih ali pogojih, ki ***lahko povzročijo ali imajo za posledico okvaro vašega sistema*.**

⚠ OPOZORILO

Okvirji z naslovom **OPOZORILO** vsebujejo informacije o dejanjih ali pogojih, ki ***lahko povzročijo ali imajo za posledico poškodbe vašega sistema*** in lahko povzročijo okvaro vašega sistema.

⚠ NEVARNOST

Okvirji z naslovom **NEVARNOST** vsebujejo informacije o dejanjih ali pogojih, ki ***lahko povzročijo ali imajo za posledico poškodbe osebja*** ter lahko povzročijo poškodbe in/ali okvaro vašega sistema.

Vaš cvrtnik je opremljen s samodejnimi varnostnimi funkcijami:

1. Ob odpovedi nadzornega termostata, funkcija zaznavanja visoke temperature ustavi dotok plina v gorilnik.

2. V odtočni ventil je vgrajeno izbirno varnostno stikalo, ki preprečuje vžig gorilnika pri delno odprtem odtočnem ventilu.

1.4 Specifične informacije za Evropsko skupnost (standardi CE)

Evropska skupnost je uvedla določene specifične standarde za to vrsto opreme (standardi CE). V primeru neskladnosti med standardi CE in drugimi standardi, so zadevne informacije in navodila prikazane v osenčenih okvirjih, kot je ta spodaj.

Drugi standardi za dovodne tlake plina

Vrsta	Najnižji	Najvišji
Zemeljski plin	1,49 kPa 14,68 mbar	3,49 kPa 34,72 mbar
Propan	2,74 kPa 27,28 mbar	3,49 kPa 34,84 mbar

1.5 Opis opreme

Visoko učinkoviti plinski cvrtniki serije Pro H55 uporabljajo edinstven infrardeč gorilni sistem, ki za kuhanje enakih količin porabi do 43 % manj energije od običajnih cvrtnikov z odprtim ognjem. V tej seriji so na voljo različice modelov PH55, FMPH55 in FPPH55. V modelih PH55 sistem za filtriranje ni vgrajen. Modeli FPPH55 imajo vgrajen sistem za filtriranje FootPrint Pro, ki je nameščen pod dvema skrajno levima ***cvrtnikoma*** v sklopu. Modeli FMPH55 imajo prav tako vgrajen sistem za filtriranje FootPrint Pro, ki je nameščen pod dvema skrajno levima ***enotama*** v sklopu. Modela FPPH55 in FMPH55 se razlikujeta v tem, da model FPPH55 nima nastavkov za odlaganje (sklop je sestavljen samo iz cvrtnikov), model FMPH55 pa ima na sklopu nameščen nastavek za odlaganje. Model FPPH355 je na primer sestavljen iz treh cvrtnikov z vgrajenim sistemom za filtriranje, medtem ko je model FMH355 sestavljen iz dveh cvrtnikov, enim nastavkom za odlaganje in vgrajenim sistemom za filtriranje. Model PH355 pa je sestavljen iz treh cvrtnikov brez vgrajenega sistema za filtriranje.

Vsi plinski cvrtniki serije Pro H55 so odprtega tipa, brez cevi in z odprtino do globoke hladne cone v velikosti dlani, kar omogoča hitro in enostavno čiščenje nerjavnega bazena za cvrtje.

Na obeh straneh bazena za cvrtje je pritrjen par infrardečih gorilnikov za segrevanje. Na sprednjem delu bazena je nameščeno puhalo za dovajanje zraka za izgorevanje. Glede na zahteve stranke je plinske cvrtnike serije Pro H55 mogoče prilagoditi za uporabo z zemeljskim plinom, propanom (utekočinjen naftni plin) ali industrijskim plinom.

Bazeni za cvrtje imajo vgrajeno temperaturno tipalo za natančen nadzor temperature.

Vsi plinski cvrtniki serije Pro H55 so opremljeni z elektronskim vžigom, talilnim ciklom in načinom za čiščenje z vretjem. Za potrebe krmiljenja lahko izbirate med računalniki Computer Magic III.5, polprevodniškimi (analognimi) krmilniki, digitalnimi krmilniki in časovniki za dvig košar.

Vsi cvrtniki iz te serije za delovanje potrebujejo zunanji vir električne energije z izmenično napetostjo. Enote je mogoče prilagoditi za delovanje z izmenično napetostjo od 100 V do 240 V.

Cvrtnike FMPH55 in FPPH55 stranka prejme v celoti sestavljene. Pred uporabo cvrtnikov serije PH55 je morda potrebna namestitev nog ali izbirnih kolesc. Vsem odpremljenim cvrtnikom so priloženi standardni dodatki. Vsi cvrtniki so pred odpošiljanjem nastavljeni, preskušeni in pregledani.

1.6 Osebje za izvedbo namestitve, uporabo in servis

Informacije o uporabi opreme je pripravilo usposobljeno in/ali pooblaščeno osebje, kot je definirano v odseku 1.7. **Vse namestitve in servis opreme Frymaster mora izvajati usposobljeno osebje, ki ima za to ustrezne certifikate, licence in/ali pooblastila, kot je definirano v odseku 1.7.**

1.7 Definicije

USPOSOBLJENO IN/ALI POOBLAŠČENO OPERATIVNO OSEBJE

Med usposobljeno/pooblaščeno operativno osebje spadajo tiste osebe, ki so pozorno prebrale informacije v tem priročniku in so se seznanile s funkcijami opreme ali imajo pretekle izkušnje z uporabo opreme, opisane v tem priročniku.

USPOSOBLJENO OSEBJE ZA NAMESTITEV OPREME

Usposobljeno osebje za namestitev opreme so posamezniki, družbe, korporacije in/ali podjetja, ki so osebno ali prek zastopnika zadolženi in odgovorni za namestitev naprav s plinskimi gorilniki. Usposobljeno osebje mora imeti izkušnje s tovrstnim delom, mora biti seznanjeno z vsemi varnostnimi ukrepi pri ravnanju s plinom in mora upoštevati vse veljavne državne in lokalne predpise.

USPOSOBLJENO SERVISNO OSEBJE

Usposobljeno servisno osebje so osebe, ki so seznanjene z opremo podjetja Frymaster in imajo pooblastilo podjetja Frymaster, L.L.C. za servisiranje te opreme. Vso pooblaščeno servisno osebje mora posedovati vse priročnike za servis in dele ter imeti minimalno zalogo delov za opremo podjetja Frymaster. Tovarniški pošiljki je poleg cvrtnika priložen seznam pooblaščenih servisnih centrov podjetja Frymaster. ***Garancije Frymaster ne bo mogoče uveljavljati, če z opremo ne bo ravnalo usposobljeno osebje.***

1.8 Postopek za uveljavljanje zahtevkov zaradi poškodb med transportom

Vaša oprema podjetja Frymaster je bila pred odpošiljanjem pozorno pregledana in zapakirana. Po predaji opreme prevoznemu podjetju je to podjetje v celoti odgovorno za varno dostavo.

Kaj storiti pri prejemu poškodovane opreme:

1. **Takoj vložite odškodninski zahtevek**, ne glede na obseg poškodb.

2. **Preglejte opremo in zabeležite vse vidne pomanjkljivosti in poškodbe** ter zagotovite, da se te informacije zapišejo na dobavnico ali račun za transport, ki ga mora podpisati tudi dostavljavec.

3. **Zabeležite skrite pomanjkljivosti in poškodbe,** ki jih opazite po razpakiranju opreme. Prevozno podjetje ali špediterja o tem obvestite **takoj** po odkritju teh napak. Odškodninski zahtevek za skrito napako je treba vložiti v roku 15 dni od datuma prejema pošiljke. Vso embalažo shranite za kasnejši pregled.

Podjetje *Frymaster* NE PREVZEMA ODGOVORNOSTI ZA POŠKODBE ALI POMANJKLJIVOSTI, DO KATERIH JE PRIŠLO MED PREVOZOM.

PLINSKI CVRTNIK – SERIJA PRO H55
2. POGLAVJE: NAVODILA ZA NAMESTITEV

2.1 Splošne zahteve za namestitev

Vsa opravila za namestitev in popravila opreme Frymaster mora izvajati usposobljeno in/ali pooblaščeno osebje z ustreznimi licencami, kot je definirano v odseku 1.7 tega priročnika.

Prilagoditev te naprave za uporabo druge vrste plina lahko izvede samo usposobljeno in/ali pooblaščeno osebje z ustreznimi licencami, kot je definirano v odseku 1.7 tega priročnika.

Če namestitve, prilagoditve za uporabo druge vrste plina ali drugih popravil te opreme ne bo izvajalo usposobljeno in/ali pooblaščeno osebje z ustreznimi licencami (kot je definirano v odseku 1.7 tega priročnika), garancije Frymaster ne bo mogoče uveljavljati in lahko pride do poškodb opreme ali osebja.

V primeru sporov med navodili in informacijami v tem priročniku ter lokalnimi ali državnimi predpisi ali uredbami, morate pri namestitvi upoštevati predpise ali uredbe, veljavne v državi namestitve opreme.

⚠ NEVARNOST
Gradbeni predpisi prepovedujejo namestitev cvrtnika z odprto posodo z vročim oljem v bližino kakršnegakoli odprtega plamena, vključno s pečicami in štedilniki.

Po dobavi pazljivo preverite, ali ima cvrtnik kakšne vidne ali skrite poškodbe. (Glejte **Postopek za uveljavljanje zahtevkov zaradi poškodb med transportom** v 1. poglavju.)

⚠ NEVARNOST
Naprave Frymaster z nogami so namenjene stacionarnim namestitvam. Naprave z nogami je treba med premikanjem dvigniti, da preprečite poškodbe naprave in telesne poškodbe. Za premične namestitve morate uporabiti dodatna kolesca. Imate kakšno vprašanje? Pokličite 1-800-551-8633.

VARNOSTNA RAZDALJA IN PREZRAČEVANJE

Upoštevajte 150 mm varnostne razdalje na obeh straneh in na hrbtni strani, kadar so cvrtniki nameščeni blizu gorljivih konstrukcij. Če so nameščeni ob negorljivih konstrukcijah, varnostna razdalja ni potrebna. Na sprednji strani cvrtnika upoštevajte minimalno varnostno razdaljo 600 mm.

⚠ NEVARNOST
Strukturnega materiala na cvrtniku ne smete spreminjati ali odstraniti, da bi s tem olajšali namestitev cvrtnika pod napo. Imate kakšno vprašanje? Pokličite center za pomoč uporabnikom podjetja Frymaster Dean na 1-800-551-8633.

Eden najpomembnejših dejavnikov za učinkovito delovanje cvrtnika je prezračevanje. Pri namestitvi cvrtnika poskrbite za učinkovito odstranjevanje produktov izgorevanja, pri tem naj kuhinjski prezračevalni sistem ne povzroča prepihov, ki lahko motijo delovanje gorilnika.

Izpušna odprtina dimne cevi cvrtnika ne sme biti nameščena blizu vhodne odprtine izpušnega ventilatorja in dimne cevi cvrtnika ne smete nikoli postaviti kot dimnik. Iztegnjena dimna cev spremeni lastnosti izgorevanja v cvrtniku in ima za posledico daljši obnovitveni čas. Pogosto povzroči tudi zakasnjeni vžig. Za zagotovitev ustreznega zračnega pretoka za dobro izgorevanje in delovanje gorilnika naj bo okolica cvrtnika prosta ter neovirana.

⚠ NEVARNOST

Ta naprava mora biti nameščena z ustreznim prezračevanjem, ki preprečuje nesprejemljivo koncentracijo zdravju škodljivih snovi v prostoru, kjer je nameščena.

Cvrtniki morajo biti nameščeni v področju z zadostnim dotokom zraka in ustreznim prezračevanjem. Med izpušno odprtino dimne cevi cvrtnika in spodnjim robom sklopa filtra za prezračevanje mora biti dovolj prostora. Filtri morajo biti nameščeni pod kotom 45º. Pod najnižji rob filtra namestite pladenj za odcejanje. Za namestitev v ZDA standard št. 96 združenja NFPA navaja »Med izpušno odprtino dimne cevi in spodnjim robom filtra za maščobo je treba vzdrževati minimalno razdaljo 450 mm.« *Podjetje Frymaster priporoča minimalno razdaljo 600 mm med izpušno odprtino dimne cevi in spodnjim robom filtra, kadar naprava porablja več kot 120.000 BTU na uro*.

Za namestitve v Združenih državah lahko informacije o konstrukciji in nameščanju nap najdete v zgoraj omenjenem standardu združenja NFPA. Kopijo standarda je mogoče pridobiti pri združenju National Fire Protection Association, Battery March Park, Quincy, MA 02269.

ZAHTEVE DRŽAVNIH PREDPISOV

Vrsta plina, za katerega je cvrtnik opremljen, je označena na ploščici s podatki, ki je pritrjena na notranji strani vrat cvrtnika. V cvrtnikih z oznako »NAT« lahko uporabljate samo zemeljski plin, v cvrtnikih z oznako »PRO« lahko uporabljate samo propan in v cvrtnikih z oznako »MFG« lahko uporabljate samo industrijski plin.

Pri namestitvi morate uporabiti plinski priključek, ki izpolnjuje zahteve državnih in lokalnih predpisov ter, kjer je to zahtevano, zahteve predpisov CE. Če uporabljate naprave s hitrimi priključki, morajo prav tako izpolnjevati zahteve državnih in lokalnih predpisov ter, kjer je to zahtevano, zahteve predpisov CE.

ZAHTEVE ZA ELEKTRIČNO OZEMLJITEV

Vse naprave na električni pogon morajo biti ozemljene v skladu z vsemi veljavnimi državnimi in lokalnimi predpisi ter, kjer je to zahtevano, v skladu s predpisi CE. Vse enote (s priključnim kablom ali stalnim priključkom) morajo biti povezane z ozemljenim napajalnim sistemom. Shema električnih povezav je nameščena na notranji strani vrat cvrtnika. Ustrezne napetosti preverite na ploščici s podatki na notranji strani vrat cvrtnika.

⚠ NEVARNOST

Ta naprava je opremljena z (ozemljenim) vtičem s tremi priključki za vašo zaščito pred električnim udarom in mora biti priključena neposredno v ustrezno ozemljeno vtičnico s tremi priključki. Ozemljitvenega priključka na tem vtiču ne režite, odstranjujte ali kakorkoli drugače premoščajte!

⚠ NEVARNOST
Ta naprava za svoje delovanje potrebuje električno napajanje. V primeru daljšega izpada napajanja ventil za nadzor plina nastavite v položaj OFF (IZKLOP). Med izpadom napajanja te naprave ne poskušajte uporabljati.

ZAHTEVE V AVSTRALIJI

Namestitev mora biti izvedena v skladu s standardom AS 5601/AG 601, lokalnimi oblastmi ter plinskimi, električnimi in vsemi drugimi zadevnimi zakonskimi predpisi.

SKLADNOST Z ZAHTEVAMI AGENCIJE FCC

Uporabnika opozarjamo, da lahko zaradi kakršnihkoli sprememb ali modifikacij računalnikov Frymaster brez izrecne odobritve organa ali osebe, odgovorne za skladnost, izgubi pooblastilo za uporabo opreme.

Računalniki Frymaster so bili preskušeni in so preverjeno skladni z omejitvami za digitalne naprave razreda A, v skladu z delom 15, pravil agencije FCC. Čeprav so te naprave uvrščene v razred A, ustrezajo tudi omejitvam razreda B. Te mejne vrednosti so namenjene razumni zaščiti pred škodljivimi motnjami, ko je naprava v uporabi v komercialnem okolju. Ta naprava ustvarja, uporablja in lahko seva radio-frekvenčno energijo ter lahko, če ni nameščena in uporabljana v skladu z navodili, povzroči škodljive motnje v radijskih komunikacijah. Delovanje opreme v stanovanjskih območjih lahko povzroči škodljive motnje. V takšnem primeru mora uporabnik motnje odpraviti na lastne stroške.

Uporabnik si lahko pomaga s knjižico »How to Identify and Resolve Radio-TV Interference Problems« (Kako prepoznati in razrešiti težave z radio-TV motnjami). Pripravila jo je agencija Federal Communications Commission in je na voljo pri U.S. Government Printing Office, Washington, DC 20402, kataloška številka 004-000-00345-4.
Uporabnik naj se za dodatne predloge po potrebi posvetuje s prodajalcem ali izkušenim radio- ali televizijskim tehnikom.

2.2 Namestitev kolesc/nog

Glede na naročeno konfiguracijo, je vaš cvrtnik lahko dostavljen brez nameščenih kolesc ali nog. **TE NAPRAVE NE NAMEŠČAJTE BREZ NAMEŠČENIH KOLESC ALI NOG. Če morate na napravo namestiti kolesca ali noge, to storite v skladu z navodili v paketu s pripomočki.**

2.3 Priprave pred povezovanjem priključkov

⚠ NEVARNOST
Te naprave NE priključujte na dovod plina, dokler ne dokončate vseh korakov v tem odseku.

Ko cvrtnik namestite pod napo, zagotovite naslednje:

1. Da preprečite premikanje cvrtnika je treba zagotoviti ustrezen način pritrditve, ki ne obremenjuje plinske napeljave. Pri uporabi upogljive plinske cevi je med uporabo cvrtnika obvezna uporaba pritrdilnega kabla. Pritrdilni kabel in navodila za namestitev so priložena upogljivi cevi v škatli z dodatki, ki je bila dobavljena skupaj z vašo enoto.

2. ***Enojni*** cvrtniki morajo biti stabilizirani s pritrdilnimi verigami, če so opremljeni s kolesci, in s sidrnimi trakovi, če so opremljeni z nogami. Pri namestitvi verig in trakov upoštevajte navodila v kompletu z dodatki.

⚠ NEVARNOST

Na enojne cvrtnike ne pritrjujte zaščitnih plošč za odcejanje. Cvrtnik lahko postane nestabilen, se prevrne in povzroči poškodbe. V okolico naprave nikoli ne postavljajte gorljivih materialov.

3. Pri cvrtnikih z nogami noge odvijte za nekaj cm in jih nato nastavite tako, da je cvrtnik poravnan ter na ustrezni višini v napi. Podjetje Frymaster priporoča minimalno razdaljo 600 mm med izpušno odprtino dimne cevi in spodnjim robom nape, kadar naprava porablja več kot 120.000 BTU na uro. **OPOMBA:** V cvrtnikih s kolesci ni vgrajenega načina za poravnavanje cvrtnika. Tla, kjer cvrtnik stoji, morajo biti vodoravna.

4. Preskusite električni sistem cvrtnika:

   a. Napajalni kabel cvrtnika priključite v ozemljeno električno vtičnico.

   b. Stikalo za vklop preklopite v položaj **ON (VKLOP)**.

      - Pri cvrtnikih s polprevodniškimi analognimi krmilniki preverite, ali svetita lučki za napajanje in segrevanje.
      - Pri cvrtnikih z računalniki ali digitalnimi zasloni preverite, ali je na zaslonu prikazano CYCL.

   c. Stikalo za vklop cvrtnika preklopite v položaj **OFF (IZKLOP)**. Preverite, ali sta lučki za napajanje in segrevanje izklopljeni ter, ali je zaslon prazen.

5. Preden s cvrtnikom povežete napravo s hitrimi priključki ali napeljavo za dovod plina, na ploščici s podatki na notranji strani vrat cvrtnika preverite, ali je gorilnik cvrtnika konfiguriran za ustrezno vrsto plina.

6. Preverite, ali sta najnižji in najvišji tlak v dovodu uporabljenega plina v skladu z naslednjima tabelama.

Standard CE
za dovodne tlake plina
za cvrtnike, proizvedene po aprilu 1999

Plin	Tlak (mbar)(1)	Premer odprtine		Tlak regulatorja	
		Enojni bazen	Dvojni bazen	Enojni bazen	Dvojni bazen
G20	20	2 x 3,40	2 x 3,40	7 mbar	7 mbar
G25	20 ali 25	2 x 3,40	2 x 3,40	10 mbar	10 mbar
G30	28/30 ali 50	2 x 2,05	2 x 2,05	17 mbar	17 mbar
G31	37 ali 50	2 x 2,05	2 x 2,05	20 mbar	20 mbar

(1) mbar = 10,2 mm H_2O

Standard CE
za dovodne tlake plina
za cvrtnike, proizvedene do konca aprila 1999

Plin	Tlak (mbar)(1)	Premer odprtine		Tlak regulatorja	
		Enojni bazen	Dvojni bazen	Enojni bazen	Dvojni bazen
G20	20	2 x 3,40	2 x 3,40	7 mbar	7 mbar
G25	20 ali 25	2 x 3,40	2 x 3,40	10 mbar	9 mbar
G30	28/30 ali 50	2 x 2,05	2 x 2,05	17 mbar	16,5 mbar
G31	37 ali 50	2 x 2,05	2 x 2,05	20,2 mbar	18,5 mbar

(1) mbar = 10,2 mm H_2O

Drugi standardi za dovodne tlake plina		
Plin	**Najnižji**	**Najvišji**
Zemeljski plin	1,49 kPa 14,93 mbar	3,48 kPa 34,84 mbar
Propan	2,74 kPa 27,37 mbar	3,48 kPa 34,84 mbar

7. Pri cvrtnikih s sistemom FootPrint Pro ali dvigali za košare napajalni kabel priključite v električno vtičnico za cvrtnikom.

2.4 Povezovanje plinske napeljave

⚠ NEVARNOST

Pred povezovanjem nove cevi s to napravo, morate cev temeljito prepihati in iz nje odstraniti vse tujke. Tujki v gorilnikih in krmilnikih za plin povzročijo nepravilno ter nevarno delovanje.

⚠ NEVARNOST

Pri preskušanju tlaka dovodne plinske napeljave cvrtnik odklopite od plinske napeljave, če je preskusni tlak enak ½ PSIG (3,45 kPa, vodni stolpec 13,84 palca) ali višji, da preprečite škodo na plinskih ceveh in ventilih cvrtnika.

⚠ NEVARNOST

Vsi priključki morajo biti zatesnjeni s snovjo, ki je primerna za uporabljeni plin. Pred prižiganjem vžigalnih plamenov je treba vse stike preskusiti z raztopino milnice.

Za preverjanje uhajanja plina nikoli ne uporabljajte vžigalic, sveč ali drugih virov plamena. Če zaznate vonj po plinu, zaprite dovod plina v napravo pri glavnem zapornem ventilu in takoj obvestite lokalno plinsko podjetje ali pooblaščeno servisno agencijo.

⚠ NEVARNOST

Cvrtje s prazno posodo bo poškodovalo bazen in lahko povzroči požar. Pred vžigom gorilnikov enote mora biti bazen poln staljene masti, olja za cvrtje ali vode.

Premer uporabljene dovodne plinske cevi je zelo pomemben. Če je premer cevi premajhen, bo tlak plina pri gorilniku prenizek. To lahko povzroči počasno obnavljanje in zakasnjeni vžig. Dovodna plinska cev mora imeti premer vsaj 38 mm. Za najmanjše dovoljene velikosti cevi si oglejte tabelo na naslednji strani.

Premeri cevi za plinske priključke (najmanjši premer cevi za dovod plina je lahko 41 mm)			
Plin	**1 enota**	**2 - 3 enote**	**4 ali več enot***
Zemeljski plin	22 mm	28 mm	36 mm
Propan	15 mm	22 mm	28 mm
Industrijski	28 mm	36 mm	41 mm

* Za razdalje, večje od 6 m, in/ali več kot 4 priključke ali kolena, uporabite dovodno cev z eno stopnjo večjim premerom. Enote s štirimi ali več bazeni potrebujejo dva dovodna priključka.

Plinski cvrtniki serije Pro H55 so prejeli oznako CE za države in kategorije plinov, kot je prikazano v spodnji tabeli. **OPOMBA:** Nazivna dovedena toplota (QN) je 21 kW, razen za AT, DE, LU in kategorijo 3P/B, kjer je dovedena toplota 23 kW.

Kategorije plinov v skladu s standardom CE v posameznih državah

DRŽAVE	KATEGORIJE	PLIN	TLAK (mbar)
AVSTRIJA (AT)	II2H3B/P	G20	20
		G30, G31	50
BELGIJA (BE)	I2E(R)B	G20, G25	20, 25
	I3+	G30, G31	28-30, 37
DANSKA (DK)	II2H3B/P	G20	20
		G30, G31	30
FRANCIJA (FR)	II2Esi3+	G20, G25	20, 25
		G30, G31	28-30, 37
	II2Esi3P	G20, G25	20, 25
		G31	50
FINSKA (FI)	II2H3B/P	G20	20
		G30, G31	30
NEMČIJA (DE)	II2ELL3B/P	G20, G25	20
		G30, G31	50
	I3P	G31	50
GRČIJA (GR)	II2H3+	G20	20
		G30, G31	28-30, 37
ITALIJA (IT)	II2H3+	G20	20
		G30, G31	28-30, 37
IRSKA (IE)	II2H3+	G20	20
		G30, G31	28-30, 37
LUKSEMBURG (LU)	II2E3B/P	G20	20
		G30, G31	50
NIZOZEMSKA (NL)	II2L3P	G25	25
		G31	50
	II2L3B/P	G25	25
		G30, G31	30
NORVEŠKA (NO)	I3B/P	G30, G31	30
PORTUGALSKA (PT)	II2H3+	G20	20
		G30, G31	28-30, 37
ŠPANIJA (ES)	II2H3+	G20	20
		G30, G31	28-30, 37
	II2H3P	G20	20
		G31	37, 50
ŠVEDSKA (SE)	II2H3B/P	G20	20
		G30, G31	30
ZDRUŽENO KRALJESTVO (UK)	II2H3+	G20	20
		G30, G31	28-30, 37

Standard CE

Zahtevan zračni pretok za dovod zraka za izgorevanje je 2 m^3/h na kW.

1. Cev s hitrimi priključki povežite z ustreznim priključkom pod sprednjim delom cvrtnika in plinsko napeljavo v stavbi.

   OPOMBA: Določeni cvrtniki so konfigurirani za nepremično povezavo z dovodno plinsko cevjo. Pri teh enotah dovodno plinsko cev povežete na hrbtni strani enote.

   Pri nanašanju tesnila za navoj uporabite zelo majhno količino tesnila samo na moškem priključku. Uporabite tesnilno zmes, ki ni občutljiva na kemične reakcije utekočinjenih naftnih plinov (ena takšnih zmesi je Loctite™ PST56765 Sealant). Zmesi NE NANAŠAJTE na prva dva navoja. Če zmes nanesete na celoten navoj, lahko nekaj zmesi pride v tok plina ter zamaši odprtine gorilnika in/ali krmilnega ventila.

2. Odprite dovod plina v cvrtnik in preverite vse cevi, tesnila in plinske priključke, ali kje pušča plin. Za ta namen uporabite raztopino milnice.

3. Zaprite odtočni ventil cvrtnika ter bazen napolnite z vodo in raztopino za čiščenje z vretjem do spodnje označbe za NIVO OLJA, ki je na hrbtni strani bazena. Vžgite gorilnik cvrtnika in izvedite postopke za čiščenje z vretjem, ki so opisani v odsekih »Vžig gorilnikov cvrtnika« in »Čiščenje bazena cvrtnika z vretjem«, v 3. poglavju tega priročnika.

⚠ NEVARNOST

Cvrtje s prazno posodo bo poškodovalo bazen in lahko povzroči požar. Pred vžigom gorilnikov enote mora biti bazen poln staljene masti, olja za cvrtje ali vode.

4. Tlak plina pri gorilniku mora preveriti lokalno podjetje za dobavo plina ali pooblaščeni serviser. V tabelah spodaj in na naslednji strani so prikazani tlaki pri gorilniku za različne vrste plinov, ki jih je mogoče uporabiti s to opremo.

Standard CE za tlake plina pri gorilniku za cvrtnike, proizvedene po aprilu 1999

Plin	Tlak (mbar)	
	Enojni bazen	Dvojni bazen
Zemeljski plin Lacq (G20) pod 20 mbar	7	7
Zemeljski plin Gronique * (G25) pod 25 mbar	10	10
Zemeljski plin Gronique (G25) pod 20 mbar	10	10
Butan/Propan (G30) pri 28/30 ali 50 mbar	17	17
Propan (G31) pod 37 ali 50 mbar	20	20

*** Belgijski G25 = 7,0 mbar (enojni ali dvojni)**

Standard CE za tlake plina pri gorilniku za cvrtnike, proizvedene do konca aprila 1999

Plin	Tlak (mbar)	
	Enojni bazen	Dvojni bazen
Zemeljski plin Lacq (G20) pod 20 mbar	7	6,5
Zemeljski plin Gronigue * (G25) pod 25 mbar	10	9
Zemeljski plin Gronigue (G25) pod 20 mbar	10	9
Butan (G30) pri 28/30 ali 50 mbar	17	16,5
Propan (G31) pod 37 ali 50 mbar	20,2	18,5

*** Belgijski G25 = 7,0 mbar (enojni) ali 6,5 (dvojni)**

Drugi standardi za tlake plina pri gorilniku	
Plin	**Tlak**
Zemeljski plin	0,73 kPa
Propan	2,5 kPa

5. Preverite programirano temperaturo ali nastavitev termostata polprevodniškega (analognega) krmilnika. (Navodila za programiranje vašega krmilnika najdete v ločenem *Uporabniškem priročniku za krmilnike cvrtnikov Frymaster*, ki je bil dostavljen skupaj z vašo enoto.)

2.5 Prilagoditev za uporabo druge vrste plina

⚠ NEVARNOST

Ta naprava je bila tovarniško konfigurirana za uporabo določene vrste plina. Prilagoditev za uporabo druge vrste plina zahteva namestitev posebnih prilagoditvenih komponent.

Če uporabite drugo vrsto plina brez namestitve ustreznih prilagoditvenih komponent, lahko pride do požara ali eksplozije. TE NAPRAVE NIKOLI NE PRIKLJUČUJTE NA DOVOD PLINA, ZA KATEREGA NI KONFIGURIRANA!

Prilagoditev te naprave za uporabo drugega plina lahko izvede samo usposobljeno in pooblaščeno osebje z ustreznimi licencami, kot je definirano v odseku 1.7 tega priročnika.

Plinski cvrtniki v seriji Pro H55, ki so bili izdelani za države, v katerih standard CE ni v veljavi, uporabljajo različne gorilnike za posamezne vrste plina. Gorilniki v cvrtnikih, ki so izdelani za uporabo propana, imajo na ploščicah gorilnika poseben premaz sive barve, ki omogoča vzdržanje višje kalorične vrednosti propana. Gorilnike, ki so izdelani za uporabo s propanom, lahko uporabljate tudi z zemeljskim plinom, obratno pa to ne velja.

Prilagoditveni kompleti za uporabo druge vrste plina (neskladni s standardom CE)	
Iz zemeljskega plina v propan (LP)	Iz propana (LP) v zemeljski plin
Enojni bazen: Številka dela 826-1145	Enojni bazen: Številka dela 826-1146
Dvojni bazen: Številka dela 826-1147	Dvojni bazen: Številka dela 826-1148

Enote, ki so bile izdelane za izvoz v države, kjer velja standard CE, so opremljene z »univerzalnimi« gorilniki, ki jih je mogoče uporabljati z zemeljskim plinom (G20, G25), butanom (G30) in propanom (G31).

Prilagoditveni kompleti za uporabo druge vrste plina (skladni s standardom CE) za enote s plinskim ventilom 810-1715	
Iz plina G20 ali G25 (zemeljski plin) v plin G30 ali G31:	Iz plina G30 ali G31 v plin G20 ali G25 (zemeljski plin):
Številka dela 826-1196	Številka dela 826-1197

NAVODILA ZA PRILAGODITEV ZA UPORABO DRUGE VRSTE PLINA (V SKLADU S STANDARDOM CE)

1. Iz zemeljskega plina G20 v zemeljski plin G25 – prilagodite tlak plina pri regulatorju. (Upoštevajte tabelo s tlaki plina pri gorilniku po standardu CE.) Ne zamenjujte odprtin.

2. Iz druge družine plinov (G20 ali G25) v tretjo družino plinov (butan G30 ali propan G31):
   a. Zamenjajte odprtine.
   b. Prilagodite tlak pri gorilniku.

3. Novo oznako, ki je priložena prilagoditvenemu kompletu, pritrdite ob obstoječo ploščico s podatki, da označite prilagoditev za uporabo druge vrste plina. Z obstoječe ploščice s podatki odstranite vse podatke o prejšnjem uporabljenem plinu. Prilagoditvena oznaka PN 802-2144.

4. Če pride do spremembe jezika kraja uporabe, zamenjajte oznake. Komplet z oznakami lahko naročite pri lokalni servisni agenciji ali dobavitelju kuhinjske opreme. Uporabljeni jezik bo naveden v kotu oznake.

PLINSKI CVRTNIK – SERIJA PRO H55
3. POGLAVJE: NAVODILA ZA UPORABO

3.1 Uporaba in programiranje krmilnika

Plinski cvrtniki serije Pro H55 so opremljeni z naslednjimi krmilnimi napravami:

- Računalnik Computer Magic III.5
- Polprevodniški (analogni) krmilnik
- Digitalni krmilnik
- Časovnik dvigal za košare

Navodila za uporabo posameznega krmilnika si oglejte v ustreznem odseku uporabniškega priročnika za krmilnike cvrtnikov Frymaster, ki je bil dobavljen s cvrtnikom.

3.2 Zagonski postopek

⚠ OPOZORILO

Nadzornik na kraju uporabe opreme je odgovoren, da se vsi uporabniki cvrtnika zavedajo morebitnih nevarnosti pri delu s filtrirnim sistemom za vroče olje, še posebej pri postopkih filtriranja in odvajanja olja ter čiščenja.

⚠ POZOR

Če je to prva uporaba cvrtnika po namestitvi, si v odseku 3.3 oglejte postopek za čiščenje z vretjem.

⚠ POZOR

Plinski cvrtnik serije Pro H55 ima pri 21 °C (70 °F) kapaciteto 25 litrov olja/masti za cvrtje pri enoti z enojnim bazenom in 12,5 litrov v posameznem bazenu pri enoti z dvojnim bazenom.

Pred vžigom gorilnikov cvrtnika se prepričajte, da je cvrtnik IZKLOPLJEN in so odtočni ventili bazena zaprti. Iz bazena odstranite nastavke za košare, če so nameščeni, in bazen napolnite do spodnje oznake za NIVO OLJA.

Pri uporabi trdne masti se prepričajte, da je mast na dnu bazena.

⚠ OPOZORILO

Te naprave nikoli ne uporabljajte, če je bazen prazen. Pred vžigom gorilnikov mora biti v bazenu voda ali olje/mast za cvrtje. V nasprotnem primeru pride do poškodb bazena, lahko pa pride tudi do požara.

Vžig gorilnikov cvrtnika

1. Stikalo ON/OFF (VKLOP/IZKLOP) računalnika/krmilnika preklopite v položaj OFF (IZKLOP).

Za cvrtnike, skladne s standardom CE	Za cvrtnike, ki niso skladni s standardom CE
Ko stikalo ON/OFF (VKLOP/IZKLOP) preklopite v položaj OFF (IZKLOP), s tem izklopite tudi plinski ventil. Počakajte pet minut, preden nadaljujete z 2. korakom, v katerem se tudi vklopi plinski ventil.	Po preklopu stikala ON/OFF (VKLOP/IZKLOP) v položaj OFF (IZKLOP), obrnite tudi gumb plinskega ventila v položaj OFF (IZKLOP). Počakajte 5 minut in gumb obrnite v položaj ON (VKLOP) ter nadaljujte z 2. korakom. 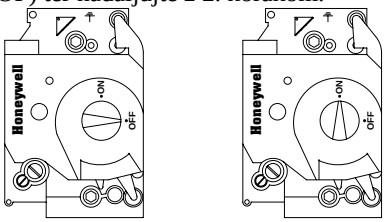

2. Stikalo ON/OFF (VKLOP/IZKLOP) računalnika/krmilnika preklopite v položaj ON (VKLOP) in termostat ali program računalnika nastavite na običajno temperaturo za kuhanje.

3. Če se gorilnik ne vžge, stikalo ON/OFF (VKLOP/IZKLOP) preklopite v položaj OFF (IZKLOP) in počakajte 60 sekund. Ponovite 2. korak.

4. Če je temperatura cvrtnika nižja od 82 ºC, bo cvrtnik samodejno prešel v način talilnega cikla. (**OPOMBA:** Med talilnim ciklom se grelniki večkrat vžgejo za nekaj sekund in nato ugasnejo za dlje časa.) Ko temperatura cvrtnika doseže 82 ºC, bo cvrtnik samodejno prešel v način segrevanja. Grelniki bodo ostali vžgani, dokler temperatura cvrtnika ne doseže nastavljene temperature za kuhanje.

5. Ko so gorilniki vžgani vsaj 90 sekund, opazujte plamen skozi odprtine na obeh straneh puhala za dovajanje zraka za izgorevanje.

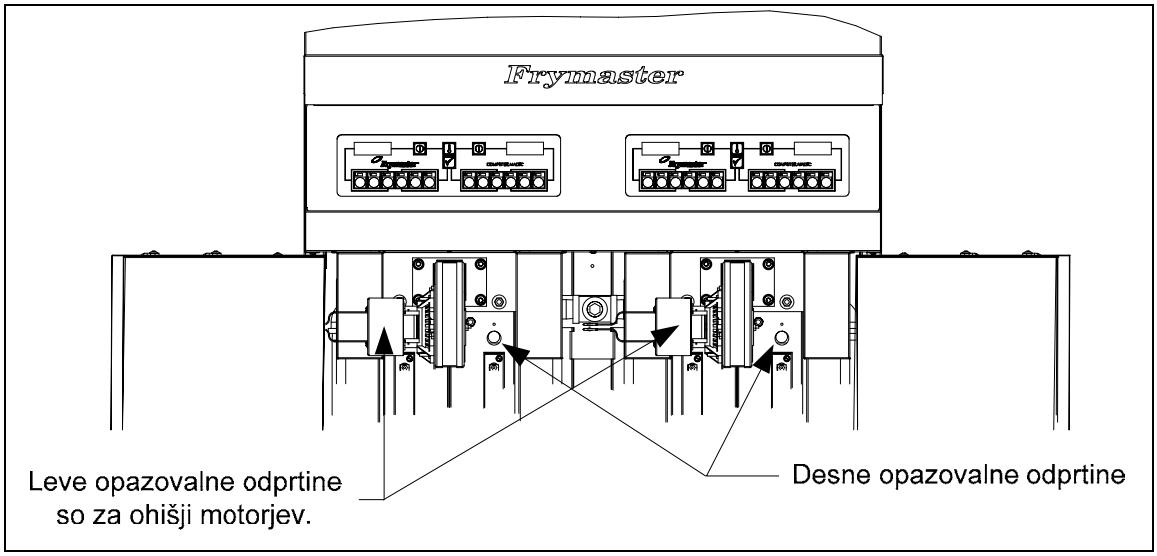

Pri optimalnem izgorevanju je plamen svetle oranžno-rdeče barve. Če je plamen modre barve ali opazite temne lise na površini gorilnika, prilagodite zmes zraka in plina po naslednjem postopku: Na stranici ohišja puhala nasproti motorja je plošča s pritrdilno matico. Matico odvijte toliko, da lahko premaknete ploščo ter z

odpiranjem ali zapiranjem odprtine za dotok zraka dosežete, da plamen postane svetle oranžno-rdeče barve. Ploščo previdno držite v tem položaju in zategnite matico.

3.3 Čiščenje bazena cvrtnika z vretjem

Bazen je treba pred prvo uporabo očistiti z vretjem, da odstranite umazanijo, ki se je morda nabrala med proizvodnjo, transportom ali namestitvijo. Navodila za ta postopek si oglejte v odseku »Odtakanje olja in čiščenje bazena cvrtnika« (stran 5-1).

3.4 Izklop gorilnikov cvrtnika

Za začasni izklop cvrtnika med delovnim dnem stikalo ON/OFF (VKLOP/IZKLOP) krmilnika preklopite v položaj **OFF (IZKLOP)** in na bazene cvrtnika namestite pokrove (če so priloženi).

Ko ob koncu delovnega dne izklopite gorilnike cvrtnikov, stikalo ON/OFF (VKLOP/IZKLOP) krmilnika preklopite v položaj **OFF (IZKLOP)**. Nato plinski ventil preklopite v položaj OFF (IZKLOP). Glejte spodnjo sliko.

Za cvrtnike, skladne s standardom CE	**Za cvrtnike, ki niso skladni s standardom CE**
Ko stikalo ON/OFF (VKLOP/IZKLOP) preklopite v položaj OFF (IZKLOP), s tem izklopite tudi plinski ventil.	Po preklopu stikala ON/OFF (VKLOP/IZKLOP) v položaj OFF (IZKLOP), obrnite tudi gumb plinskega ventila v položaj OFF (IZKLOP).

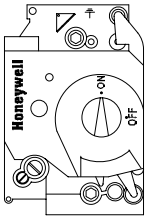

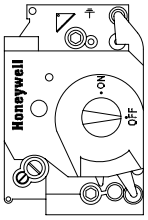

Na bazene cvrtnika namestite pokrove (če so priloženi).

PLINSKI CVRTNIKI – SERIJA PRO H55
4. POGLAVJE: NAVODILA ZA FILTRIRANJE

⚠ OPOZORILO
Nadzornik na kraju uporabe opreme je odgovoren, da se vsi uporabniki cvrtnika zavedajo morebitnih nevarnosti pri delu s filtrirnim sistemom za vroče olje, še posebej pri postopkih filtriranja in odtakanja olja ter čiščenja.

4.1 Odtakanje in ročno filtriranje

⚠ NEVARNOST
Pri odtakanju in filtriranju olja za cvrtje morate biti pozorni, da se izognete resnim opeklinam zaradi neprevidnega ravnanja. Olje, ki ga boste filtrirali, ima približno 177 °C. Pred uporabo kakršnihkoli stikal ali ventilov poskrbite, da so vse cevi pravilno priključene in so ročice ventilov v pravilnih položajih. Med odtakanjem in filtriranjem olja za cvrtje uporabljajte vso ustrezno varnostno opremo.

⚠ NEVARNOST
Preden olje odtočite v ustrezno posodo za odstranjevanje, počakajte, da se olje ohladi na 38 °C.

⚠ NEVARNOST
V vgrajeno enoto za filtriranje nikoli ne praznite več bazenov hkrati, da se izognete razlitju vročega olja.

⚠ NEVARNOST
Pri odtakanju olja v enoto za odstranjevanje ali v prenosno enoto za filtriranje posode ne napolnite nad oznako za najvišji dovoljeni nivo olja.

Če vaš cvrtnik ni opremljen z vgrajenim sistemom za filtriranje, morate olje za cvrtje odtočiti v drugo ustrezno posodo. (Za varno in priročno odtakanje ter odstranjevanje rabljenega olja za cvrtje podjetje Frymaster priporoča uporabo enote za odstranjevanje maščobe Frymaster SDU (Shortening Disposal Unit). Enota SDU je na voljo pri lokalnih distributerjih.)

1. Stikalo za vklop cvrtnika preklopite v položaj **OFF (IZKLOP)**. Odtočno cev (dobavljena skupaj s cvrtnikom) privijte v odtočni ventil. Zagotovite, da je odtočna cev trdno privita v odtočnem ventilu in, da je odprtina cevi obrnjena navzdol.

2. Pod odtočno cev postavite kovinsko posodo s tesnilnim pokrovom. Kovinska posoda mora vzdržati vročino olja za cvrtje in biti primerna za shranjevanje vročih tekočin. Če nameravate olje uporabiti znova, podjetje Frymaster priporoča uporabo filtrirnega stožca Frymaster in držala zanj, kadar naprava za filtriranje ni na voljo. Pri uporabi držala za filtrirni stožec Frymaster bodite pozorni, da držalo trdno nameščeno na kovinski posodi.

3. Odtočni ventil odprite počasi, da se izognete škropljenju. Če se odtočni ventil zamaši z delci hrane, za odstranjevanje blokade uporabite orodje Fryer's Friend (podobno grebljici).

⚠ NEVARNOST

Zamašenega odtočnega ventila NIKOLI ne poskušajte očistiti s spodnje strani! Vroče olje bo začelo hitro iztekati in lahko pride do hudih opeklin.

Po odtočnemu ventilu NE tolcite s čistilnim orodjem ali drugimi predmeti. Zaradi poškodb kroglice v ventilu bo prišlo do puščanja olja in garancije Frymaster ne bo več mogoče uveljaviti.

4. Ko odtočite olje iz bazena, odstranite vse delce hrane in ostanke olja. BODITE PAZLJIVI, saj lahko te snovi pri stiku z golo kožo še vedno povzročijo hude opekline.

5. Tesno zaprite odtočni ventil in bazen napolnite s čistim, filtriranim ali svežim oljem za cvrtje ali trdno mastjo do spodnje oznake za NIVO OLJA.

⚠ NEVARNOST

Kadar uporabljate trdno mast, jo vso položite na dno bazena. Cvrtnika NE uporabljajte, če je kos trdne masti v zgornjem delu bazena. To bo poškodovalo bazen in lahko povzroči požar.

4.2 Priprava vgrajenega sistema za filtriranje za uporabo

Sistem za filtriranje FootPrint Pro omogoča varno in učinkovito filtriranje olja v enem bazenu, medtem ko ostali bazeni v sklopu še vedno delujejo. Sistem za filtriranje FootPrint Pro je na voljo v treh različnih konfiguracijah:

- Filtrirni papir – vključuje filtrirno sito za drobce hrane, veliko držalo filtrirnega papirja in kovinsko filtrirno rešeto.
- Filtrirna podloga – vključuje filtrirno sito za drobce hrane, majhno držalo filtrirne podloge in kovinsko filtrirno rešeto.
- Filter Magnasol – vključuje filtrirno sito za drobce hrane in sklop filtra Magnasol.

V odseku 4.2.1 je opisana priprava konfiguracij za uporabo filtrirnega papirja in filtrirne podloge. Navodila za pripravo konfiguracije za uporabo filtra Magnasol so opisana v odseku 4.2.2. Uporaba vseh treh konfiguracij je enaka in je opisana v odseku 4.3. Razstavljanje in vnovično sestavljanje filtra Magnasol je opisano v odseku 4.4.

4.2.1 Priprava za uporabo filtrirnega papirja ali filtrirne podloge

1. Iz omarice izvlecite filtrirno posodo in odstranite filtrirno sito za drobce hrane, držalo, filtrirni papir ter filtrirno rešeto. (Glejte sliko 1) Vse komponente očistite z raztopino detergenta in vroče vode ter vse temeljito osušite.

   Filtrirna posoda je opremljena s kolesci na tirnicah, podobno kot kuhinjski predali. Posodo je mogoče odstraniti za čiščenje ali za dostop do notranjih komponent tako, da dvignete prednji del posode in s tem sprostite prednja kolesca. Nato jo vlecite navzven, dokler zadnjih kolesc ne povlečete s tirnic. Pokrov posode lahko odstranite samo za čiščenje, dostop do notranjosti ali za postavitev enote za odstranjevanje maščobe (SDU) pod odtok.

2. Preglejte priključek filtrirne posode in preverite, ali sta oba tesnilna obročka v dobrem stanju. (Glejte sliko 2)

3. Nato uporabite obratni vrstni red in kovinsko filtrirno rešeto položite na sredino dna posode. Nato na rešeto položite list filtrirnega papirja tako, da na vseh straneh sega čez robove rešeta. (Glejte sliko 1) Če uporabljate filtrirno podlogo, morate podlogo obrniti z grobo stranjo navzgor in jo položiti na rešeto. Pri tem pazite, da je podloga med izbočenimi deli filtrirne posode.

4. Držalo postavite nad filtrirni papir in ga spustite v posodo tako, da se filtrirni papir stisne ob stranice filtrirne posode. (Glejte sliko 3)

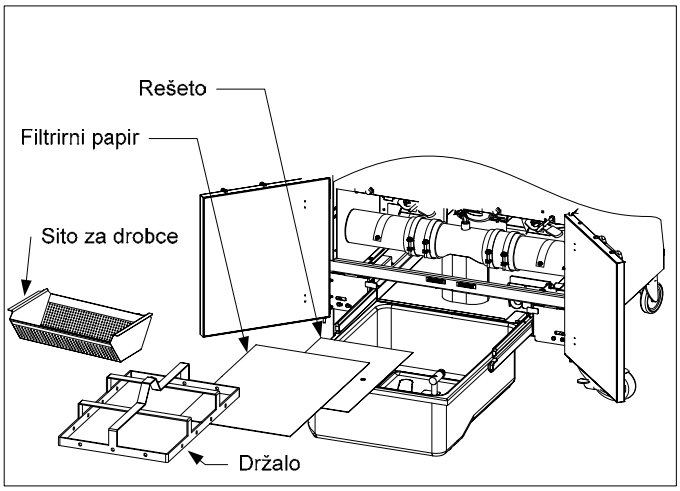

Slika 1

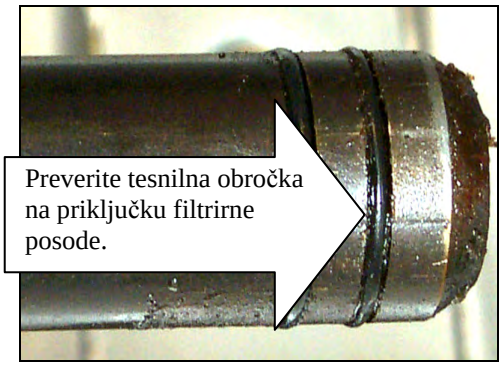

Slika 2

Slika 3

5. Ko pri uporabi filtrirnega papirja držalo namestite na svoje mesto, na papir enakomerno natrosite eno skodelico filtrirnega praška. (Glejte sliko 4)

   Pri uporabi filtrirne podloge držalo postavite na podlogo. *Na filtrirni podlogi NE uporabljajte filtrirnega praška.*

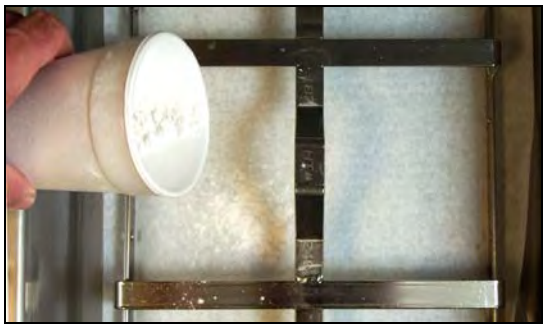

Slika 4

6. Filtrirno sito za drobce hrane namestite v filtrirno posodo in posodo potisnite v cvrtnik do zadnje stranice omarice.

4.2.2 Priprava za uporabo s sklopom filtra Magnasol

1. Filtrirno posodo izvlecite iz omarice in odstranite filtrirno sito za drobce hrane ter sklop filtra Magnasol. (Glejte sliko 5)

   Filtrirna posoda je opremljena s kolesci na tirnicah, podobno kot kuhinjski predali. Posodo je mogoče odstraniti za čiščenje ali za dostop do notranjih komponent tako, da dvignete prednji del posode in s tem sprostite prednja kolesca. Nato jo vlecite navzven, dokler zadnjih kolesc ne povlečete s tirnic. Pokrov posode lahko odstranite samo za čiščenje, dostop do notranjosti ali za postavitev enote za odstranjevanje maščobe (SDU) pod odtok.

   OPOMBA: Navodila za razstavljanje in vnovično sestavljanje sklopa filtra Magnasol so opisana v odseku 4.4.

Slika 5

2. Preglejte priključek na dnu sklopa filtra Magnasol in preverite, ali je tesnilni obroček v dobrem stanju. (Glejte sliko 6)

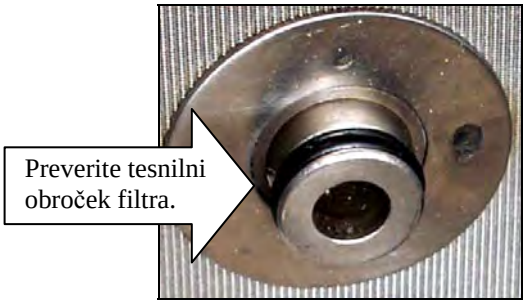

Slika 6

3. Preglejte priključek filtrirne posode in preverite, ali sta oba tesnilna obročka v dobrem stanju. (Glejte sliko 7)

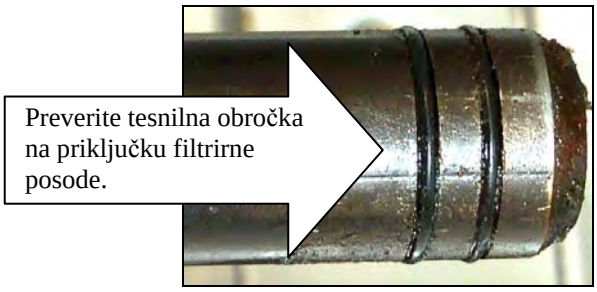

Slika 7

4. Sklop filtra Magnasol postavite v filtrirno posodo in poskrbite, da je priključek na dnu sklopa trdno vstavljen v odprtino na dnu posode. Na sito enakomerno natrosite eno skodelico filtrirnega praška Magnasol XL.

5. Filtrirno sito za drobce hrane namestite v filtrirno posodo in posodo potisnite v cvrtnik do zadnje stranice omarice.

4.3 Uporaba filtra

⚠ NEVARNOST

Pri odtakanju in filtriranju olja za cvrtje morate biti pozorni, da se izognete resnim opeklinam zaradi neprevidnega ravnanja. Olje, ki ga boste filtrirali ima približno 177 °C. Pred uporabo kakršnihkoli stikal ali ventilov preverite, ali so ročice ventilov v pravilnih položajih. Med odtakanjem in filtriranjem olja za cvrtje uporabljajte vso ustrezno varnostno opremo.

⚠ NEVARNOST

Olja za cvrtje NIKOLI ne poskušajte odtakati iz cvrtnika, medtem ko gorilniki gorijo! To bo povzročilo nepopravljive poškodbe bazena, lahko pa pride tudi do požara. Zaradi takšnega ravnanja uveljavljanje garancije Frymaster ne bo več mogoče.

1. IZKLOPITE napajanje cvrtnika. Izpraznite bazen v filtrirno posodo tako, da ventile obrnete v nasprotni smeri urinega kazalca v desno. Po potrebi uporabite čistilno palico ***Fryer's Friend*** in odtok očistite iz **notranjosti** bazena.

⚠ NEVARNOST

V vgrajeno enoto za filtriranje nikoli ne praznite več bazenov hkrati, da se izognete razlitju vročega olja.

⚠ NEVARNOST

Zamašenega odtočnega ventila NIKOLI ne poskušajte očistiti s spodnje strani! Vroče olje bo začelo hitro iztekati in lahko pride do hudih opeklin.

Po odtočnem ventilu NE tolcite s čistilnim orodjem ali drugimi predmeti. Zaradi poškodb kroglice v ventilu bo prišlo do puščanja olja in garancije Frymaster ne bo več mogoče uveljaviti.

2. Če je priložena izbirna izpiralna enota Power Shower, jo zdaj namestite. **OPOMBA:** Preverite stanje tesnilnega obročka ter tesnila izpiralne enote in, ali so vijaki za čiščenje nameščeni na vseh vogalih.

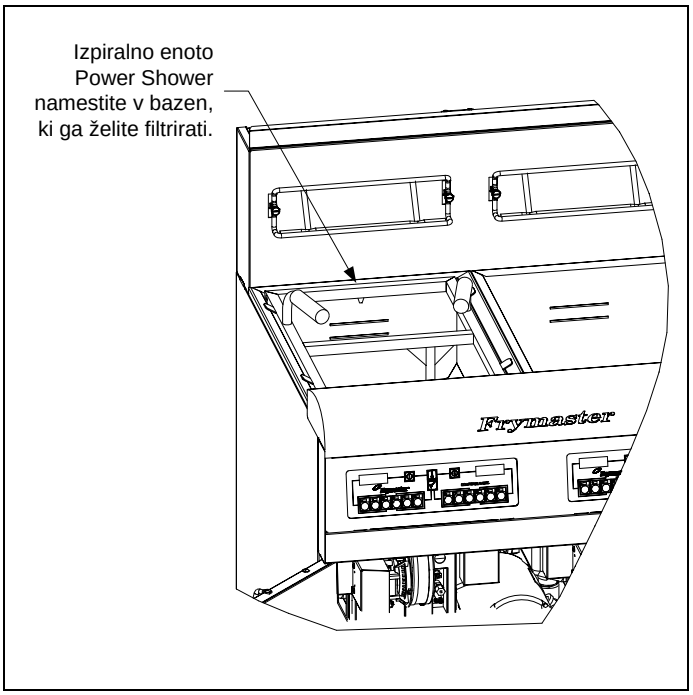

Izbirno izpiralno enoto Power Shower pričvrstite na svoje mesto.

⚠ NEVARNOST

Če je cvrtnik opremljen z izpiralno enoto Power Shower, filtra NE uporabljajte brez nameščene izpiralne enote. Vroče olje bo škropilo iz cvrtnika in povzročilo telesne poškodbe.

3. Ko olje za cvrtje odteče iz bazena, ročico filtra povlecite naprej (navzven), da zaženete črpalko in pričnete postopek filtriranja. Pri vklopu črpalke lahko pride do krajše zakasnitve.

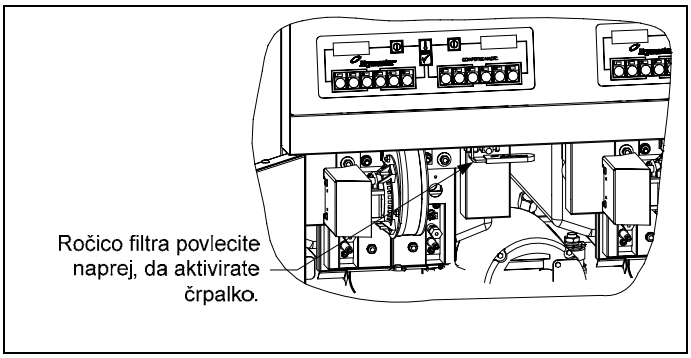

4. Filtrirna črpalka izčrpa olje za cvrtje skozi filter in ga vrne v bazen v 5-minutnem postopku filtriranja. Filtriranje očisti olje z odstranjevanjem trdnih delcev.

5. Po končanem filtriranju olja (približno 5 minut) zaprite odtočni ventil in počakajte, da se cvrtnik znova napolni. Ko se na olju pojavijo mehurčki (ali iz izpiralne enote, če je nameščena, olje le še prši), pustite filtrirno črpalko vklopljeno še 10 do 12 sekund. Izklopite filter, in če je nameščena izpiralna enota Power Shower, jo odstranite ter pustite, da se odcedi.

⚠ OPOZORILO

Filtrirna črpalka je opremljena s stikalom za ročno ponastavitev za primer pregretja motorja filtra ali električne napake. Če se to stikalo aktivira, izklopite napajanje sistema za filtriranje in počakajte 20 minut, da se motor črpalke ohladi, preden poskusite ponastaviti stikalo (glejte spodnjo sliko).

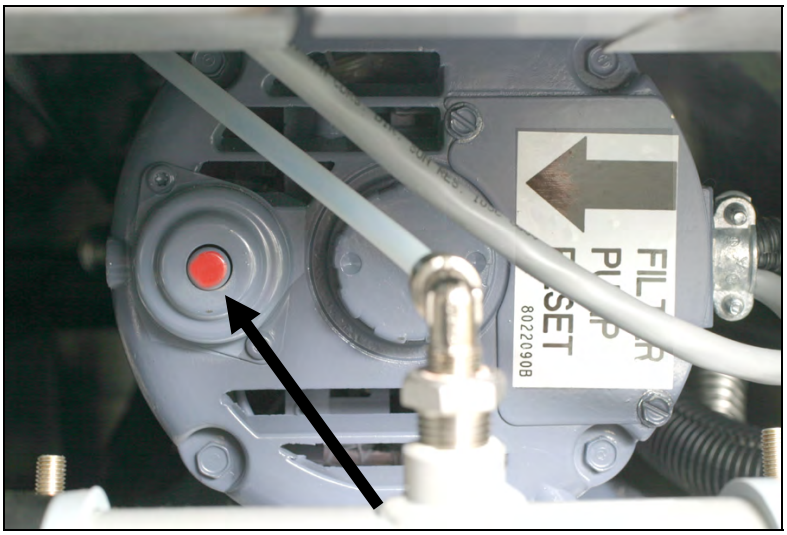

Stikalo za ponastavitev filtrirne črpalke

6. Preverite, ali je odtočni ventil popolnoma zaprt. (Če odtočni ventil ni popolnoma zaprt, cvrtnik ne bo deloval.) VKLOPITE cvrtnik in počakajte, da olje za cvrtje doseže nastavljeno temperaturo.

⚠ NEVARNOST

Filtrirno sito za drobce hrane v cvrtnikih s filtrirnim sistemom je treba vsak dan ob koncu uporabe izprazniti v ognjevarno posodo. Če drobce nekaterih vrst hrane pustite, da se namakajo v določenih maščobah, lahko pride do spontanega vžiga.

⚠ OPOZORILO

S košarami za cvrtje ali drugimi pripomočki ne udarjajte ob tesnilne trakove cvrtnikov. Trak se uporablja za zatesnitev spojev med dvema posodama cvrtnika. Udarjanje s košarami cvrtnika po tesnilnem traku, da bi otresli maščobo, lahko povzroči deformacijo traku in poslabša tesnjenje. Oblikovan je za tesno prileganje, zato ga odstranjujte samo med čiščenjem.

4.4 Razstavljanje in sestavljanje filtra Magnasol

Razstavljanje

1. Primite okvir in palca postavite na ročici pri vogalu sklopa ter povlecite navzven v nasprotnih smereh, da okvir ločite pri vogalu. Nadaljujte z odpiranjem okvira (na nasprotnem vogalu se bo okvir še vedno držal skupaj), da lahko zunanji siti in mrežico odstranite iz okvira.

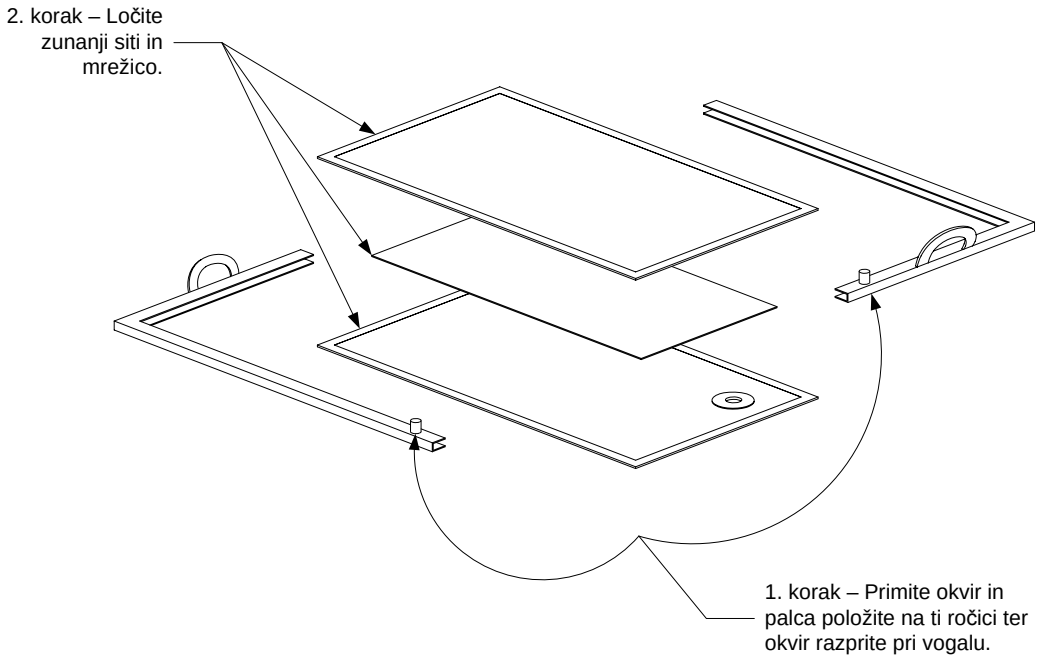

2. Ločite zunanji siti in mrežico.

Čiščenje

1. Oba dela okvira, zunanji siti in mrežico očistite z visokokakovostnim razmaščevalcem ter vročo vodo iz brizgalne šobe. Utor v obeh delih tesnilnega okvirja lahko očistite z robom krpe Scotch-Brite™ ali podobne čistilne krpe.

2. Ob vsakem načrtovanem čiščenju z vretjem razstavite sklop filtra in ga položite v bazen, ki ga nameravate očistiti. Sledite postopku za čiščenje z vretjem v odseku 5.1.2 tega priročnika.

3. Počakajte, da se vsi sestavni deli sklopa filtra posušijo na zraku ali pa jih temeljito osušite s čistimi krpami, šele nato lahko pričnete s sestavljanjem.

Sestavljanje

1. Obe zunanji siti položite skupaj in poravnajte njune robove (glejte diagram na naslednji strani).

2. Siti vstavite v eno od polovic okvirja. Odprtina na spodnjem situ mora biti na nasprotni strani okvirja kot sta ročici.

3. Mrežico potisnite med siti tako, da je v središču med robovi obeh sit.

4. Drugo polovico okvirja vstavite v vogal, ki je nasproti ročicama, in ga zasukajte čez proste robove sit.

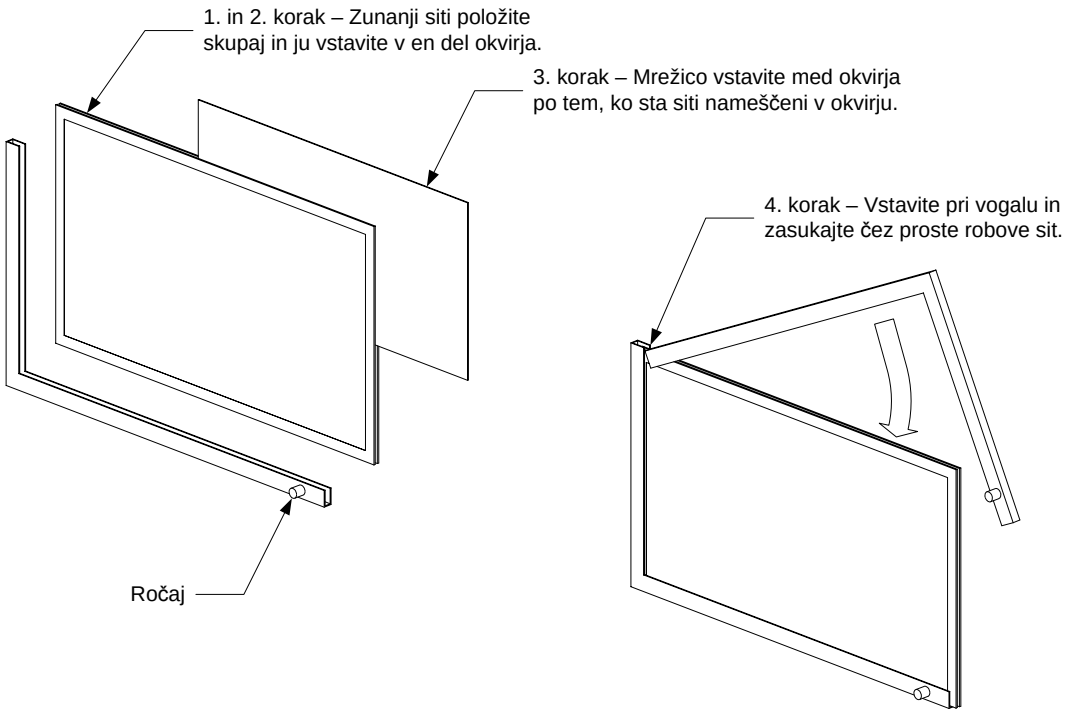

4.5 Odtakanje in odstranjevanje odpadnega olja

Ko olje za cvrtje ni več primerno za uporabo, ga odtočite v ustrezno posodo za transport do mesta za odstranjevanje. Podjetje Frymaster priporoča uporabo enote za odstranjevanje maščobe Frymaster SDU (Shortening Disposal Unit). **OPOMBA:** Če uporabljate enoto SDU, ki je bila izdelana pred januarjem 2004, morate najprej odstraniti pokrov filtrirne posode. Šele nato lahko enoto SDU postavite pod odtok. Pokrov odstranite tako, da ga dvignete za sprednji rob in ga povlečete naravnost iz omarice. Natančna navodila za uporabo enote za odstranjevanje si oglejte v pripadajoči dokumentaciji. Če nimate enote za odstranjevanje maščobe, počakajte, da se olje ohladi na 38 °C. Nato olje odtočite v kovinski lonec ali podobno kovinsko posodo. Po končanem odtakanju trdno zaprite odtočni ventil cvrtnika.

⚠ NEVARNOST

Preden olje odtočite v ustrezno posodo za odstranjevanje, počakajte, da se olje ohladi na 38 °C.

Pri odtakanju olja v enoto za odstranjevanje posode ne napolnite nad oznako za najvišji dovoljeni nivo olja.

4.6 Uporaba izbirnega načina za odtakanje olja na hrbtni strani

1. Filtrirna posoda naj bo čista in pripravljena na filtriranje. Olja NE odtakajte skozi umazano ali nepopolno sestavljeno filtrirno posodo.
2. Zagotovite, da je temperatura olja primerna za cvrtje.
3. Izklopite cvrtnik. Uporabljajte zaščitna oblačila in bodite previdni. Vroče olje lahko povzroči resne poškodbe.
4. Odprite odtočni ventil bazena z oljem, ki ga želite zavreči. Nikoli ne praznite več bazenov hkrati.
5. Ko je bazen izpraznjen in je olje, ki ga želite zavreči, v filtrirni posodi, zaprite odtočni ventil. Prepričajte se, da so vsi ostali odtočni ventili in povratni ventili za olje zaprti.
6. Prepričajte se, da posoda za odstranjevanje olja ni polna in da je cvrtnik pravilno priključen na sistem za odstranjevanje olja.
7. Olje odtočite tako, da ročico odtočnega ventila potisnete navzdol. Filtrirna črpalka se bo vklopila in olje bo izčrpano iz filtrirne posode. Ko se filtrirna posoda izprazni, črpalko izklopite tako, da odtočno ročico dvignete v položaj za izklop. Po potrebi ponovite korake od 1 do 7, da odtočite olje iz ostalih bazenov. Vode ali drugih tekočin NE SMETE odtakati skozi sistem za filtriranje.
8. Cvrtnik napolnite s svežim oljem.

Ročica za odtakanje olja je prikazana v IZKLOPLJENEM položaju. Potisnite jo navzdol, da olje odtočite iz filtrirne posode.

PLINSKI CVRTNIKI – SERIJA PRO H55
5. POGLAVJE: PREVENTIVNO VZDRŽEVANJE

5.1 Preventivni pregledi in opravila za vzdrževanje cvrtnika

DNEVNI PREGLEDI IN OPRAVILA

Pregled morebitnih poškodb cvrtnika in dodatkov

Preglejte cvrtnik in dodatke, če opazite slabo pritrjene žice in kable, razpoke, tujke v bazenu ali v omarici, ali druge znake, da cvrtnik in dodatki niso primerni ter varni za uporabo.

Čiščenje notranjih in zunanjih delov omarice cvrtnika

Notranjost omarice cvrtnika očistite s suho, čisto krpo. Pobrišite vse dosegljive kovinske površine in komponente, da odstranite vse olje, mast in prah.

Zunanji del omarice cvrtnika očistite s čisto in vlažno krpo, ki ste jo prepojili z detergentom za pomivanje posode, ter iz omarice odstranite olje, prah in drugo umazanijo.

⚠ NEVARNOST
Cvrtnika nikoli ne čistite med cvrtjem ali ko je v cvrtniku vroče olje. V primeru stika vode z oljem, ki je segreto na temperaturo za kuhanje, lahko olje prične škropiti in povzroči hude opekline osebja v bližini.

TEDENSKI PREGLEDI IN OPRAVILA

Odtakanje olja in čiščenje bazen cvrtnika

Z normalno uporabo vašega cvrtnika se bo na notranji strani bazena sčasoma nabrala plast zoglenelega olja. Za vzdrževanje učinkovitosti delovanja cvrtnika morate to plast redno odstranjevati.

⚠ NEVARNOST
Pred odtakanjem olja v posodo za odstranjevanje olja počakajte, da se olje ohladi na 38 ºC ali manj.

1. Pri odtakanju olja iz bazena upoštevajte navodila v odseku 4.1 (stran 4-1), *vendar ga ne napolnite z oljem za cvrtje*.

2. Ko olje odtočite, odstranite delce hrane in ostanke olja iz bazena cvrtnika ter filtrirne posode (če je del opreme). BODITE PREVIDNI, saj lahko pri stiku z golo kožo ti ostanki še vedno povzročijo hude opekline.

3. Tesno zaprite odtočni ventil in bazen cvrtnika napolnite z raztopino detergenta za pomivalne stroje in vode (ali namensko raztopino za čiščenje z vretjem) do spodnje oznake za NIVO OLJA.

4. Termostat nastavite na 91 ºC ali računalnik programirajte za čiščenje z vretjem (glejte ločeni *Uporabniški priročnik za krmilnike cvrtnikov Frymaster*) in pustite, da raztopina vre 1 uro.

⚠ OPOZORILO
Cvrtnik imejte med tem procesom nenehno pod nadzorom. Če se raztopina razlije čez rob bazena, stikalo ON/OFF (VKLOP/IZKLOP) takoj preklopite v položaj OFF (IZKLOP).

5. Po 1 uri vretja raztopine, stikalo ON/OFF (VKLOP/IZKLOP) preklopite v položaj OFF (IZKLOP) in počakajte, da se raztopina ohladi.

6. Raztopino odtočite v primerno posodo **(NE v vgrajeno filtrirno posodo sistema za filtriranje ali v enoto za odstranjevanje maščobe)** in bazen temeljito obrišite s čisto krpo.

7. Zaprite odtočni ventil in bazen cvrtnika napolnite s čisto, hladno vodo, ki jo nato odtočite v primerno posodo **(NE v vgrajeno filtrirno posodo sistema za filtriranje ali v enoto za odstranjevanje maščobe)**. Ponovite proces spiranja in bazen cvrtnika obrišite s čisto, suho krpo.

⚠ NEVARNOST
Prepričajte se, da je bazen cvrtnika popolnoma suh, in nato vanj dodajte olje ali mast za cvrtje. Pri segrevanju olja ali masti na temperaturo za kuhanje, bo zaradi vode v bazenu prišlo do škropljenja.

Čiščenje filtrirne posode, odstranljivih delov in dodatkov

Plast zoglenelega olja se bo, enako kot v bazenu cvrtnika, nabrala tudi na notranjosti filtrirne posode ter odstranljivih delih in dodatkih, kot so košare, pladnji za usedline ali podstavki za ribe.

Filtrirno posodo ter vse odstranljive dele in dodatke obrišite s čisto krpo, ki ste jo navlažili z raztopino detergenta (dele lahko pomijete tudi v pomivalnem stroju). Vse dele sperite in temeljito osušite. Za čiščenje teh delov NE uporabljajte jeklene volne ali grobih gobic. S takšnim drgnjenjem lahko nastanejo praske, ki otežijo prihodnje čiščenje.

⚠ OPOZORILO
Uporabite industrijsko čistilo za učinkovito čiščenje površin, ki so v stiku s hrano. Pred uporabo preberite navodila za uporabo in varnostne ukrepe. Bodite še posebej pozorni na koncentracijo čistila in čas, ko je čistilo na površinah, ki so v stiku s hrano.

MESEČNI PREGLEDI IN OPRAVILA

Pregled umeritve gumba za nastavljanje termostata analognega krmilnika

(To lahko preverjate samo pri enotah, ki so opremljene z analognimi krmilniki)

1. V olje vstavite visoko-kakovosten termometer ali sondo pirometra tako, da se dotika temperaturne sonde v cvrtniku, in gumb termostata nastavite na temperaturo za cvrtje.

2. Ko je nastavljena temperatura dosežena, naj se gorilniki trikrat samodejno vklopijo in izklopijo, da bo olje za cvrtje enakomerno segreto. Po potrebi vsebino premešajte, da se stali tudi mast na dnu cvrtnika.

3. Ko se gorilnik vžge četrtič, se mora meritev termometra/pirometra od nastavitve gumba termostata razlikovati za manj kot 2 ºC. V nasprotnem primeru izvedite umerjanje, kot je opisano v nadaljevanju:

   a. Vijak za umerjanje gumba za nastavljanje termostata odvijte toliko, da lahko gumb prosto vrtite okoli njegove osi.

   b. Gumb zavrtite do položaja, kjer se oznaka na gumbu poravna z oznako, ki se ujema z meritvijo termometra/pirometra.

   c. Držite gumb in previdno zategnite vijak za umerjanje.

   d. Ob naslednjem vžigu gorilnika znova primerjajte meritev termometra/pirometra z nastavitvijo gumba termostata.

   e. Ponavljajte korake od 3.a. do 3.d., dokler razlika med meritvijo termometra ali pirometra in nastavitve gumba ni manjša od 2 ºC. **Če umerjanja iz kakršnegakoli razloga ne morete izvesti, se za pomoč obrnite na pooblaščeni servisni center.**

5. Odstranite termometer ali pirometer.

Preverjanje natančnosti nastavljene temperature računalnika Computer Magic III.5

(To lahko preverjate samo pri enotah, ki so opremljene s krmilniki Computer Magic III.5)

1. V olje vstavite visoko-kakovosten termometer ali sondo pirometra, tako da se dotika temperaturne sonde v cvrtniku.

2. Ko so na zaslonu računalnika prikazane štiri zaporedne črtice »----«, brez pike med prvo in drugo črtico (kar pomeni, da je temperatura vsebine bazena ustrezna za cvrtje), enkrat pritisnite gumb za prikaz temperature olja, kot jo je zaznala temperaturna sonda.

3. Za prikaz nastavljene temperature dvakrat pritisnite gumb .

4. Odčitajte temperaturo na termometru ali pirometru. Vse tri meritve se med seboj ne smejo razlikovati za več kot 2 ºC. V nasprotnem primeru se za pomoč obrnite na pooblaščeni servisni center.

ČETRTLETNI PREGLEDI IN OPRAVILA

Čiščenje puhala za dovajanje zraka za izgorevanje

1. Odklopite kable puhala in odstranite štiri matice za pritrditev puhala.

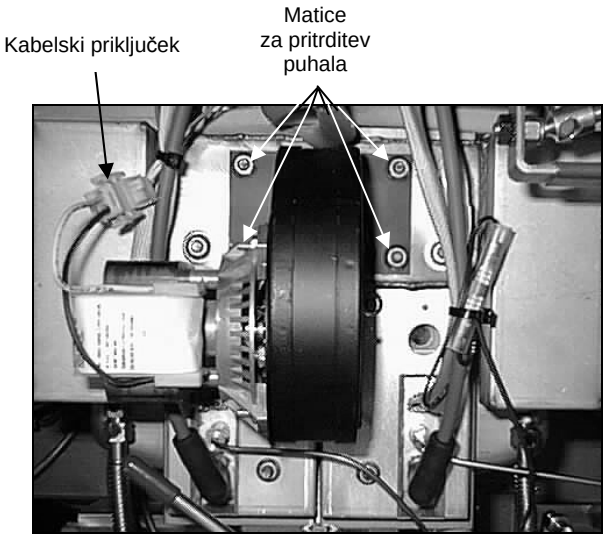

2. Odstranite tri spojnike, s katerimi je motorni sklop puhala pritrjen na ohišje puhala in ločite oba dela.

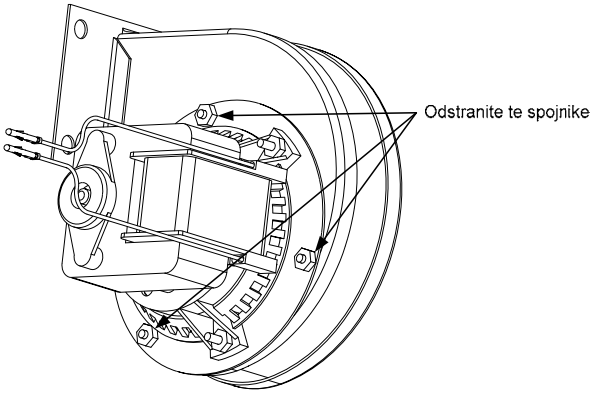

3. Motor zavijte v plastični ovoj, da preprečite vdor vode v motor. Kolo in ohišje puhala poškropite z razmaščevalcem ali detergentom ter pustite delovati pet minut. Kolo in ohišje puhala sperite z vročo vodo iz vodovoda in nato osušite s čisto krpo.

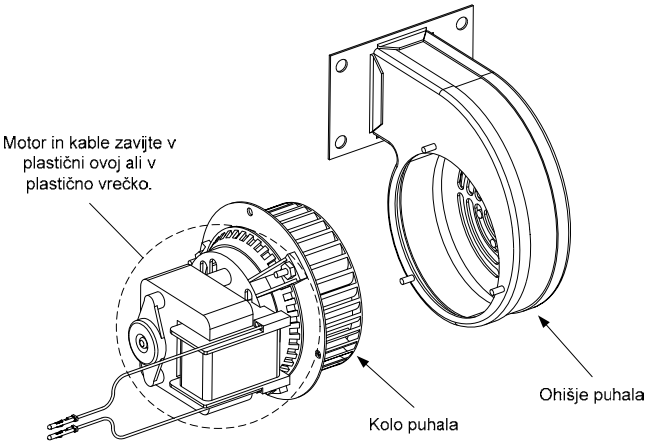

4. Odstranite plastični ovoj z motornega sklopa puhala. Sestavite motorni sklop in ohišje puhala. Puhalo namestite nazaj v cvrtnik.

5. Ponovno namestite zaščitni pokrov ali sklop pokrova.

6. Gorilnik vžgite v skladu s postopkom opisanim v 3. poglavju, v odseku 3.1.

7. Ko so gorilniki vžgani vsaj 90 sekund, opazujte plamen skozi odprtine, ki se nahajajo na vsaki strani puhala za dovajane zraka za izgorevanje.

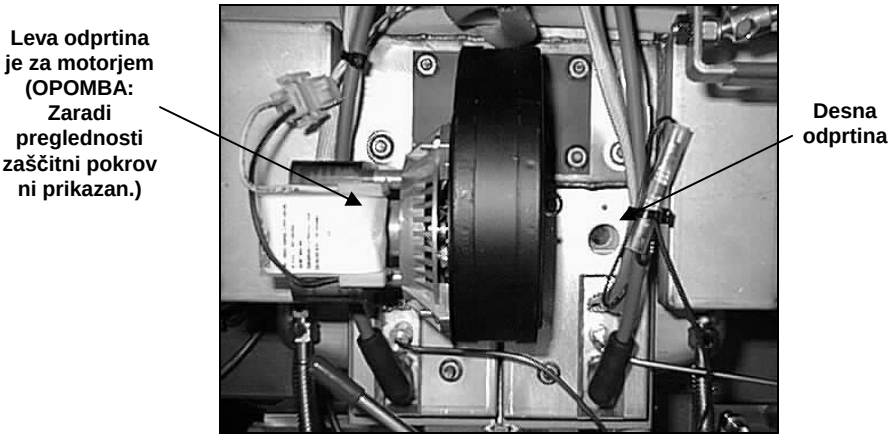

Zmes zraka in plina je ustrezna, ko se tlak pri gorilniku ujema z ustrezno tabelo na strani 2-7 in je plamen v gorilniku svetle oranžno-rdeče barve. Če je plamen modre barve ali na površini gorilnika opazite temne lise, morate prilagoditi zmes zraka in plina.

Na stranici ohišja puhala nasproti motorja je plošča z eno ali dvema pritrdilnima maticama. Matice odvijte toliko, da lahko premaknete ploščo ter z odpiranjem ali zapiranjem odprtine za dotok zraka dosežete, da plamen postane svetle oranžno-rdeče barve. Ploščo previdno držite v tem položaju in zategnite matice.

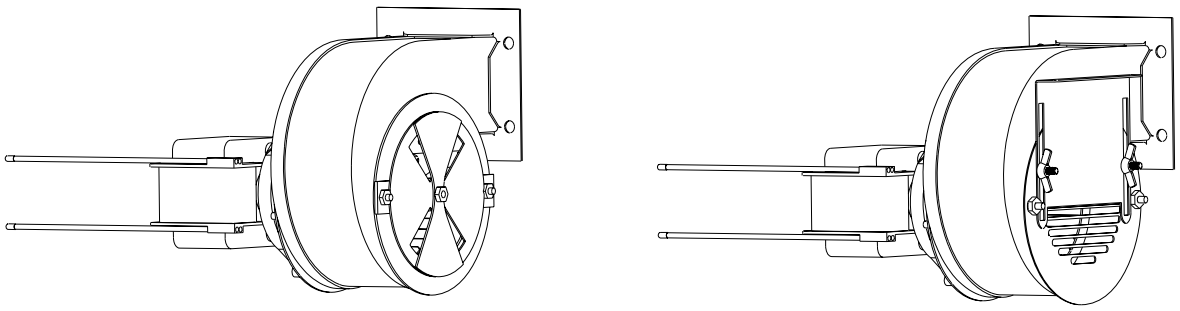

OBIČAJEN SKLOP PUHALA

NEKATERI SKLOPI PUHAL, KI SO SKLADNI S STANDARDOM CE, SO LAHKO KONFIGURIRANI NA TAK NAČIN

POLLETNI PREGLEDI IN OPRAVILA

Čiščenje odzračevalne cevi plinskega ventila

OPOMBA: Pri cvrtnikih, ki so bili konfigurirani za izvoz v države, kjer velja standard CE, ta postopek ni potreben.

1. Stikalo za vklop cvrtnika in plinski ventil preklopite v položaj OFF (IZKLOP).

2. Odzračevalno cev previdno odvijte iz plinskega ventila. **OPOMBA:** Odzračevalno cev lahko poravnate za lažje odstranjevanje.

3. V cev potisnite običajno povezovalno žico (premer 1,3 mm) in odstranite morebitne ovire.
4. Izvlecite žico in preverite, ali je cev res očiščena tako, da pihnete skozi cev.

5. Znova namestite cev in jo ukrivite tako, da je odprtina usmerjena navzdol.

Preverjanje tlaka pri gorilniku

⚠ NEVARNOST
To opravilo lahko izvaja samo usposobljeno servisno osebje. Za izvedbo te storitve se obrnite na svoj pooblaščeni servisni center.

5.2 Preventivni vzdrževalni pregledi in opravila za vgrajeni sistem za filtriranje

⚠ OPOZORILO
Sistema za filtriranje nikoli ne uporabljajte, če v sistemu ni olja za cvrtje ali masti.

⚠ OPOZORILO
Nikoli ne uporabljajte filtrirne posode za odstranjevanje starega olja.

⚠ OPOZORILO
V filtrirno posodo nikoli ne odtakajte vode. Voda bo poškodovala filtrirno črpalko.

Pri filtrirnem sistemu FootPrint Pro niso potrebni periodični preventivni vzdrževalni pregledi in opravila, ampak samo dnevno čiščenje filtrirne posode z raztopino vroče vode in detergenta.

Če sistem črpa počasi ali sploh ne črpa, preverite, ali je rešeto v filtrirni posodi na dnu posode in ali je papir nad rešetom. (Če je enota opremljena z rešetom Magnasol in ne z običajnim rešetom ter sistemom s papirjem, preverite, ali je tesnilni obroček na spodnjem delu rešeta nameščen in v dobrem stanju.) Preverite, ali sta oba tesnilna obročka na sprednjem desnem delu filtrirne posode nameščena in v dobrem stanju.

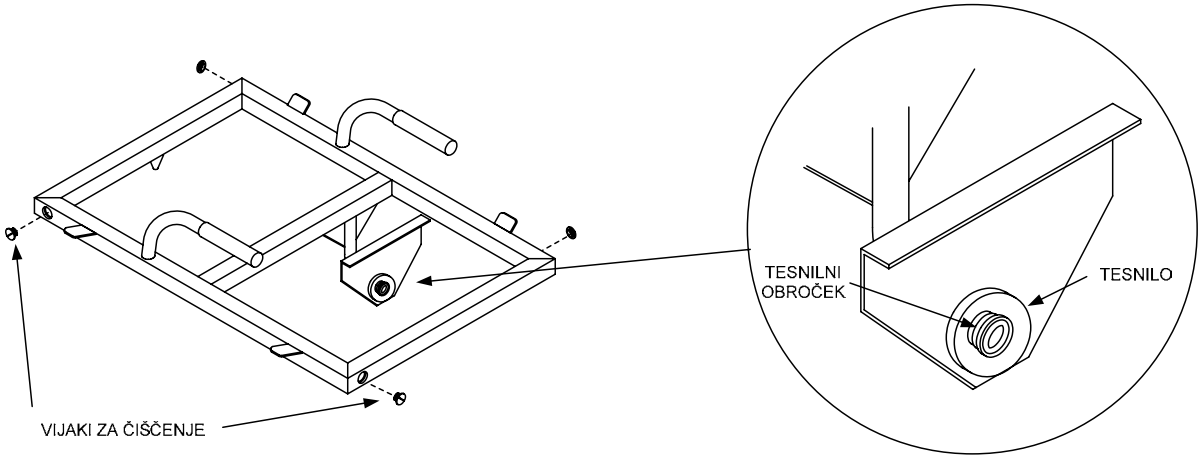

Če je sistem opremljen z izpiralno enoto Power Shower, jo po vsaki uporabi popolnoma izperite. Če opazite puščanje olja na priključku za bazen cvrtnika, preverite, ali sta tesnilni obroček ter tesnilo nameščena in v dobrem stanju. Če sumite, da je nastala blokada, odvijte vijake za čiščenje na vogalih okvirja. Okvir za nekaj minut namočite v posodo z vročo vodo, da se morebitno nakopičeno strjeno olje ali mast stali. Notranjost cevi očistite z dolgo ozko valjčno ščetko in vročo vodo ter detergentom. Po potrebi v luknje okvirja vtaknite raztegnjeno sponko za papir ali žico podobne debeline, da odstranite morebitno strjeno maščobo ali druge blokade. Okvir pred uporabo izperite z vročo vodo, temeljito osušite in vstavite vijake.

⚠ NEVARNOST
Če vijake za čiščenje ne namestite v izpiralno enoto, bo vroče olje med procesom filtriranja škropilo iz bazena za cvrtje, in osebje bo ob tem izpostavljeno nevarnosti hudih opeklin.

5.3 Letni/periodični pregled sistema

To napravo naj usposobljeno servisno osebje periodično pregleduje v sklopu rednega kuhinjskega vzdrževalnega programa.

Podjetje Frymaster priporoča, da pooblaščeni serviser to napravo pregleda vsaj enkrat letno, in sicer:

Cvrtnik

- Preglejte omarico znotraj in zunaj, spredaj in zadaj, ali se kje nabira olje.
- Preverite, ali je izpušna odprtina dimne cevi zamašena z delci ali z nabranim strjenim oljem ali mastjo.
- Preverite, ali so gorilniki ter povezani deli (na primer plinski ventili, sklopi vžigalnih plamenov, vžigalo itd.) v dobrem stanju in delujejo pravilno. Preverite vse plinske priključke, ali kje pušča plin in ali so vsi ustrezno zategnjeni.
- Preverite, ali se tlak pri gorilniku ujema s tlakom, ki je naveden na ploščici s podatki na napravi.

- Preverite, ali sta sondi za temperaturo in za preskušanje zgornje meje ustrezno povezani, pritrjeni in pravilno delujeta ter je zaščita sond pravilno nameščena.

- Preverite, ali so vse komponente v ohišju s komponentami (na primer računalnik/krmilnik, transformatorji, releji, vmesniške plošče itd.) v dobrem stanju in na njih ni olja ter drugih delcev. Preverite, ali so kabli ohišja s komponentami trdno priključeni in v dobrem stanju.

- Preverite, ali so vse varnostne funkcije (na primer varnostna stikala v odtoku, stikala za ponastavitev itd.) nameščene in pravilno delujejo.

- Preverite, ali je bazen cvrtnika v dobrem stanju in ne pušča, ter ali je izolacija bazena cvrtnika primerna za uporabo.

- Preverite, ali so vsi kabli in priključki trdno priključeni in so v dobrem stanju.

Vgrajeni sistem za filtriranje

- Preverite vse povratne ventile za olje in odtočne cevi, ali so na njih prisotne razpoke, in ali so vsi priključki pravilno zatesnjeni.

- Preverite, ali je filtrirna posoda čista in ne pušča. Če se v situ za drobce hrane nabere večja količina drobcev, lastniku/operaterju svetujte, da naj sito dnevno prazni v ognjevarno posodo in ga očisti.

- Preverite, ali so vsi tesnilni obročki in tesnila (tudi na izpiralni enoti, če je ta nameščena, in na hitrih priključkih) v dobrem stanju. Če so tesnilni obročki ali tesnila izrabljeni ali poškodovani, jih zamenjajte.

- Preverite brezhibnost sistema za filtriranje po navodilih v nadaljevanju:

  – Preverite, ali je pokrov filtrirne posode pravilno nameščen.

  – Filtrirna posoda naj bo prazna. Vse ročice za pretakanje olja premaknite v položaj ON (VKLOP). Preverite, ali se črpalka vklopi in se v ustreznem bazenu cvrtnika v olju/masti za cvrtje pojavijo mehurčki (če je izpiralna enota nameščena, se iz odprtin sliši klokot).

  – Zaprite vse povratne ventile za olje (vse ročice za pretakanje olja premaknite v položaj OFF (IZKLOP)). Preverite, ali vsi povratni ventili za olje pravilno delujejo tako, da vklopite filtrirno črpalko z ročico na mikrostikalu za pretakanje olja. V bazenih cvrtnika ne smejo biti vidni zračni mehurčki (niti se ne sme slišati klokota iz odprtin izpiralne enote).

  – Preverite, ali je filtrirna posoda pripravljena za filtriranje. Nato iz bazena v filtrirno posodo odtočite olje, ki je segreto na 177 °C, in zaprite odtočni ventil bazena. Ročico za pretakanje olja premaknite v položaj ON (VKLOP). Počakajte, da se olje za cvrtje pretoči nazaj v filtrirno posodo (to je razvidno iz mehurčkov v olju za cvrtje ali pri cvrtnikih z nameščenimi izpiralnimi enotami, iz prenehanja iztekanja olja iz izpiralnih enot). Ročico za pretakanje olja vrnite v položaj OFF (IZKLOP). Bazen se mora znova napolniti v manj kot 2 minutah in 30 sekundah.

PLINSKI CVRTNIKI – SERIJA PRO H55
6. POGLAVJE: ODPRAVLJANJE TEŽAV PRI UPORABI

6.1 Uvod

V tem poglavju so preprosta navodila za odpravljanje nekaterih običajnih težav, do katerih lahko pride med uporabo vaše opreme. Naslednja navodila so namenjena za pomoč pri odpravljanju ali vsaj pravilni diagnozi težav z vašo opremo. V tem poglavju so opisane najobičajnejše težave, o katerih so poročali uporabniki. Vseeno pa lahko pride do težav, ki tukaj niso navedene. V takšnih primerih se bo tehnično osebje podjetja Frymaster potrudilo, da vam pomaga identificirati in razrešiti težavo.

Pri odpravljanju težav vedno uporabite postopek izločanja, in sicer tako, da začnete z najpreprostejšo možnostjo in potem postopoma preidete k najbolj zapletenim. Najpomembneje je, da vedno poskušate jasno razumeti, zakaj je prišlo do težave. Del postopka za odpravljanje težave vključuje ukrepe, ki preprečujejo ponovitev težave. Če krmilnik ne deluje zaradi slabe povezave, preverite tudi vse ostale povezave. Če nenehno prihaja do pregorevanja varovalk, raziščite vzrok. Vedno imejte v mislih, da lahko okvara manjše komponente pogosto kaže na morebitno okvaro ali nepravilno delovanje pomembnejše komponente ali sistema.

Nekatera dejanja za odpravo težav, ki so priporočena v tem poglavju, vključujejo odstranjevanje sumljivih komponent in nameščanje komponent, ki preverjeno delujejo pravilno. V takšnih primerih najdete podrobnejša navodila v odseku 6.6.

Če ste v dvomih glede ustreznega ukrepanja, za pomoč enostavno pokličite tehnični servisni oddelek podjetja Frymaster ali lokalni pooblaščeni servisni center.

Preden pokličete serviserja ali center za pomoč uporabnikom Frymaster (1-800-551-8633):

- **Preverite, ali so vsi napajalni kabli priključeni in ali so vsi tokovni odklopniki vklopljeni.**
- **Preverite, ali so hitri priključki plinske napeljave pravilno priključeni.**
- **Preverite, ali so ventili za prekinitev dovoda plina odprti.**
- **Preverite, ali so odtočni ventili bazenov popolnoma zaprti.**

⚠ NEVARNOST

Vroče olje za cvrtje bo povzročilo hude opekline. Te naprave nikoli ne poskušajte premikati, ko je polna vročega olja, in vročega olja nikoli ne pretakajte iz ene posode v drugo.

⚠ NEVARNOST

Pri popravilih morate to opremo izključiti iz napajanja razen, kadar preskušate električna vezja. Pri takšnih preskusih bodite izredno previdni.

Ta naprava ima lahko več priključkov za električno napajanje. Pred pričetkom popravil izklopite vse napajalne kable.

Pregledovanje, preskušanje in popravila električnih komponent lahko izvajajo samo pooblaščeni serviserji.

6.2 Odpravljanje težav pri cvrtnikih z računalnikom Computer Magic III.5, časovnikom dvigal za košare ali digitalnim krmilnikom

TEŽAVA	MOŽNI VZROKI	UKREP
Na zaslonu računalnika ali krmilnika ni prikazano nič.	A. Krmilnik ni vklopljen.	A. Pritisnite gumb ON/OFF (VKLOP/IZKLOP), da vklopite krmilnik.
	B. Cvrtnik nima napajanja.	B. Preverite, ali je cvrtnik priključen na napajanje in ali je tokovni odklopnik morda izklopljen.
	C. Poškodovani kabli računalnika/krmilnika.	C. Če je mogoče, zamenjajte s preverjeno delujočimi kabli. Če cvrtnik potem deluje pravilno, naročite nadomestne kable pri pooblaščenem servisnem centru.
	D. Okvarjen računalnik/krmilnik.	D. Če je mogoče, zamenjajte s preverjeno delujočim računalnikom/krmilnikom. Če cvrtnik potem deluje pravilno, naročite nadomestni krmilnik pri pooblaščenem servisnem centru.
Na zaslonu je prikazano Prob in sliši se alarm.	Poškodovani kabli ali priključki računalnika/krmilnika.	Če je mogoče, zamenjajte s preverjeno delujočimi kabli. Če cvrtnik potem deluje pravilno, naročite nadomestne kable pri pooblaščenem servisnem centru.
Na zaslonu je prikazano HELP in sliši se alarm. Indikator segrevanja je vklopljen, gorilniki pa se ne vžgejo.	A. Odtočni ventil ni popolnoma zaprt.	A. Stikalo ON/OFF (VKLOP/IZKLOP) preklopite v položaj OFF (IZKLOP), popolnoma zaprite odtočne ventile in stikalo ON/OFF (VKLOP/IZKLOP) preklopite v položaj ON (VKLOP).
	B. Plinski ventil ni vklopljen.	B. Gumb na plinskem ventilu obrnite v položaj **ON (VKLOP)**.
	C. Ventil za ročno prekinitev dovoda plina je zaprt.	C. Preverite, ali so vsi ročni ventili za prekinitev dovoda plina res odprti. Preverite, ali je glavni ventil za prekinitev dovoda plina res odprt.
	D. Nepravilno priključen hitri priključek na dovodni plinski napeljavi.	D. Preverite, ali je hitri priključek na upogljivi cevi za dovod plina trdno priključen v cvrtnik.
	E. Blokirano ali okvarjeno puhalo za dovajanje zraka za izgorevanje.	E. Preverite, ali puhalo za dovajanje zraka za izgorevanje deluje. Če ne deluje, se za pomoč obrnite na pooblaščeni servisni center. Če puhalo deluje pravilno, ga očistite in prilagodite po navodilih v 5. poglavju tega priročnika.

TEŽAVA	MOŽNI VZROKI	UKREP
Na zaslonu je prikazano Lo, indikator segrevanja se pravilno vklaplja in izklaplja, gorilniki pa se ne vžgejo in puhalo ne deluje.	A. Okvarjen računalnik/krmilnik.	A. Če je mogoče, zamenjajte s preverjeno delujočim računalnikom/krmilnikom. Če cvrtnik potem deluje pravilno, naročite nadomestni računalnik/krmilnik pri pooblaščenem servisnem centru.
	B. Poškodovani kabli računalnika/krmilnika.	B. Če je mogoče, zamenjajte s preverjeno delujočimi kabli. Če cvrtnik potem deluje pravilno, naročite nadomestne kable pri pooblaščenem servisnem centru.
Po končanem talilnem ciklu se cvrtnik počasi segreva. Kmalu po končanem talilnem ciklu je na zaslonu prikazano HELP.	Umazano ali blokirano puhalo za dovajanje zraka za izgorevanje.	Očistite in prilagodite po navodilih v 5. poglavju tega priročnika.
Cvrtnik deluje normalno, obnavljanje temperature med kuhanjem pa je počasno.	Umazano ali blokirano puhalo za dovajanje zraka za izgorevanje.	Očistite in prilagodite po navodilih v 5. poglavju tega priročnika.
Cvrtnik deluje normalno, vendar se pri vžigu gorilnikov sliši pokanje.	A. Umazano ali blokirano puhalo za dovajanje zraka za izgorevanje.	A. Očistite in prilagodite po navodilih v 5. poglavju tega priročnika.
	B. Umazana ali zamašena odzračevalna cev plinskega ventila (samo pri cvrtnikih, ki niso skladni s standardom CE).	B. Očistite po navodilih v 5. poglavju tega priročnika.
	C. Okvarjeno puhalo za dovajanje zraka za izgorevanje.	C. Če se hitrost puhala zvišuje počasi, se obrnite na pooblaščeni servisni center.
Na zaslonu je prikazano HELP in sliši se alarm, vendar cvrtnik normalno deluje (lažni alarm).	Okvarjen računalnik/krmilnik.	Če je mogoče, zamenjajte s preverjeno delujočim računalnikom/krmilnikom. Če cvrtnik potem deluje pravilno, naročite nadomestni računalnik/ krmilnik pri pooblaščenem servisnem centru.
Računalnik ne preklopi v način za programiranje ali nekateri gumbi ne delujejo.	Okvarjen računalnik/krmilnik.	Če je mogoče, zamenjajte s preverjeno delujočim računalnikom/ krmilnikom. Če cvrtnik potem deluje pravilno, naročite nadomestni računalnik/krmilnik pri pooblaščenem servisnem centru.
Indikator segrevanja je vklopljen in puhalo deluje, gorilnik pa se ne vžge.	Varovalka v vmesniški plošči ali modulu za vžig je pregorela.	Zamenjajte varovalko.

TEŽAVA	MOŽNI VZROKI	UKREP
Indikator segrevanja po vžigu gorilnikov preneha svetiti. Na zaslonu je prikazano HI ali HOT in sliši se alarm.	Okvarjen računalnik/krmilnik.	Če je mogoče, zamenjajte s preverjeno delujočim računalnikom/krmilnikom. Če cvrtnik potem deluje pravilno, naročite nadomestni računalnik/krmilnik pri pooblaščenem servisnem centru.

6.3 Odpravljanje težav pri cvrtnikih s polprevodniškim (analognim) krmilnikom

TEŽAVA	MOŽNI VZROKI	UKREP
Stikalo za vklop je v položaju ON (VKLOP), lučke na krmilniku ne svetijo, gorilniki ne gorijo.	A. Cvrtnik nima napajanja.	A. Preverite, ali je cvrtnik priključen na napajanje in ali je tokovni odklopnik morda izklopljen.
	B. Poškodovani kabli krmilnika.	B. Če je mogoče, zamenjajte s preverjeno delujočimi kabli. Če cvrtnik potem deluje pravilno, naročite nadomestne kable pri pooblaščenem servisnem centru.
	C. Okvarjen krmilnik.	C. Če je mogoče, zamenjajte s preverjeno delujočim krmilnikom. Če cvrtnik potem deluje pravilno, naročite nadomestni računalnik/krmilnik pri pooblaščenem servisnem centru.
Lučka za napajanje SVETI, lučka za težavo SVETI, lučka za način segrevanja NE SVETI.	Poškodovani kabli krmilnika.	Če je mogoče, zamenjajte s preverjeno delujočimi kabli. Če cvrtnik potem deluje pravilno, naročite nadomestne kable pri pooblaščenem servisnem centru.
Lučka za napajanje SVETI, lučka za težavo SVETI, lučka za način segrevanja SVETI. Gorilniki se ne vžgejo.	A. Odtočni ventil ni popolnoma zaprt.	A. Stikalo ON/OFF (VKLOP/IZKLOP) preklopite v položaj OFF (IZKLOP), popolnoma zaprite odtočne ventile in stikalo ON/OFF (VKLOP/IZKLOP) preklopite v položaj ON (VKLOP).
	B. Plinski ventil ni vklopljen.	B. Gumb na plinskem ventilu obrnite v položaj **ON (VKLOP)**.
	C. Ventil za ročno prekinitev dovoda plina je zaprt.	C. Preverite, ali so vsi ročni ventili za prekinitev dovoda plina res odprti. Preverite, ali je glavni ventil za prekinitev dovoda plina res odprt.
	D. Nepravilno priključen hitri priključek na dovodni plinski napeljavi.	D. Preverite, ali je hitri priključek na upogljivi cevi za dovod plina trdno priključen v cvrtnik.
	E. Blokirano ali okvarjeno puhalo za dovajanje zraka za izgorevanje.	E. Preverite, ali puhalo za dovajanje zraka za izgorevanje deluje. Če ne deluje, se za pomoč obrnite na pooblaščeni servisni center. Če puhalo deluje pravilno, ga očistite in prilagodite po navodilih v 5. poglavju tega priročnika.

TEŽAVA	MOŽNI VZROKI	UKREP
Lučka za način segrevanja se normalno vklaplja in izklaplja. Puhalo ne deluje in gorilniki se ne vžgejo.	A. Okvarjen krmilnik.	A. Če je mogoče, zamenjajte s preverjeno delujočim krmilnikom. Če cvrtnik potem deluje pravilno, naročite nadomestni računalnik/krmilnik pri pooblaščenem servisnem centru.
	B. Poškodovani kabli krmilnika.	B. Če je mogoče, zamenjajte s preverjeno delujočimi kabli. Če cvrtnik potem deluje pravilno, naročite nadomestne kable pri pooblaščenem servisnem centru.
Po končanem talilnem ciklu se cvrtnik počasi segreva. Lučka za način segrevanja SVETI. Kmalu po končanem talilnem ciklu zasveti lučka za težavo.	Umazano ali blokirano puhalo za dovajanje zraka za izgorevanje.	Očistite in prilagodite po navodilih v 5. poglavju tega priročnika.
Cvrtnik deluje normalno, obnavljanje temperature med kuhanjem pa je počasno.	Umazano ali blokirano puhalo za dovajanje zraka za izgorevanje.	Očistite in prilagodite po navodilih v 5. poglavju tega priročnika.
Cvrtnik deluje normalno, vendar se pri vžigu gorilnikov sliši pokanje.	A. Blokirano puhalo za dovajanje zraka za izgorevanje.	A. Očistite in prilagodite po navodilih v 5. poglavju tega priročnika.
	B. Umazana ali zamašena odzračevalna cev plinskega ventila (samo pri cvrtnikih, ki niso skladni s standardom CE).	B. Očistite po navodilih v 5. poglavju tega priročnika.
	C. Okvarjeno puhalo za dovajanje zraka za izgorevanje.	C. Če se hitrost puhala zvišuje počasi, se obrnite na pooblaščeni servisni center.
Lučka za način segrevanje sveti in puhalo deluje, gorilnik pa se ne vžge.	Varovalka v vmesniški plošči ali modulu za vžig je pregorela.	Zamenjajte varovalko.
Lučka načina za segrevanje se normalno vklaplja ter izklaplja in cvrtnik normalno deluje, vendar lučka za težavo sveti neprekinjeno (lažni alarm).	A. Okvarjen krmilnik.	A. Če je mogoče, zamenjajte s preverjeno delujočim krmilnikom. Če cvrtnik potem deluje pravilno, naročite nadomestni računalnik/krmilnik pri pooblaščenem servisnem centru.
	B. Poškodovani kabli krmilnika.	B. Če je mogoče, zamenjajte s preverjeno delujočimi kabli. Če cvrtnik potem deluje pravilno, naročite nadomestne kable pri pooblaščenem servisnem centru.

TEŽAVA	MOŽNI VZROKI	UKREP
Lučka za način segrevanja SVETI, ko je stikalo za vklop v položaju OFF (IZKLOP). Po začetnem vžigu cvrtnik segreva, dokler ne zasveti lučka za težavo. Temperatura bazena je višja od 210 °C.	Okvarjen krmilnik.	Če je mogoče, zamenjajte s preverjeno delujočim krmilnikom. Če cvrtnik potem deluje pravilno, naročite nadomestni računalnik/krmilnik pri pooblaščenem servisnem centru.

6.4 Odpravljanje težav pri vgrajenem sistemu za filtriranje

TEŽAVA	MOŽNI VZROKI	UKREP
Črpalka se ne zažene. **ALI** **Črpalka se med filtriranjem ustavi.**	A. Stikalo za toplotno preobremenitev se je vklopilo zaradi pregretega motorja. ***Preskus***: Če se je črpalka nenadoma izklopila med postopkom filtriranja, še posebej po nekaj filtrirnih ciklih, se je motor črpalke po vsej verjetnosti pregrel. Ročico filtra premaknite v položaj OFF (IZKLOP) in počakajte vsaj 45 minut, da se črpalka ohladi. Nato na motorju črpalke pritisnite gumb za ponastavitev. Poskusite aktivirati črpalko.	A. Če po ponastavitvi stikala za toplotno preobremenitev črpalka normalno deluje, je bila črpalka pregreta. Olje vedno filtrirajte samo, ko je temperatura olja enaka ali blizu temperature za cvrtje. Po zaporednem filtriranju dveh polnih bazenov počakajte 10 minut, da se motor črpalke ohladi. Med filtriranji preverite filtrirni papir. Če je nabranih veliko usedlin, zamenjajte papir.
	B. Okvarjeno mikrostikalo ročice filtra. ***Preskus***: Če ima ta cvrtnik več bazenov, poskusite uporabiti drugo ročico za vklop črpalke. Če se črpalka vklopi, mikrostikalo v prvi ročici ni poravnano ali pa je okvarjeno. Ko ročico prestavite v položaj ON (VKLOP), mora biti ročica trdno pritisnjena ob stikalo. Če je ročica trdno pritisnjena, je stikalo okvarjeno. Če ni, je stikalo razrahljano in/ali ni poravnano.	B. Če je stikalo razrahljano, zategnite pritrditvene matice in vijake. Tako boste zagotovili, da je ročica trdno pritisnjena ob mikrostikalo, ko jo preklopite v položaj ON (VKLOP). Če je stikalo okvarjeno, se obrnite na pooblaščeni servisni center.

TEŽAVA	MOŽNI VZROKI	UKREP
(nadaljevanje s prejšnje strani)	C. Zamašena črpalka. ***Preskus***: Zaprite odtočni ventil. Ročico filtra premaknite v položaj OFF (IZKLOP) in počakajte vsaj 45 minut, da se črpalka ohladi. Nato pritisnite gumb za ponastavitev na motorju črpalke. Filtrirno posodo povlecite iz enote in nato aktivirajte črpalko. Če motor črpalke zabrni in se nato ustavi, je črpalka zamašena.	C. Črpalko običajno zamašijo usedline, do katerih pride zaradi uporabe nepravilno nameščenega filtrirnega papirja ali papirja neustrezne velikosti ter neuporabe sita za drobce hrane. Za čiščenje zamašene črpalke se za pomoč obrnite na pooblaščeni servisni center. Poskrbite, da je filtrirni papir ustrezne velikosti in pravilno nameščen. Poskrbite tudi, da je sito za drobce hrane nameščeno.
Črpalka se vklopi, vendar se olje ne pretaka ali pa je pretakanje zelo počasno.	A. Temperatura olja je prenizka za postopek filtriranja.	A. Za pravilno filtriranje mora temperatura olja biti blizu 177 °C. Pri nižjih temperaturah postane olje pregosto za prehajanje skozi filter, zato pride do prepočasnega pretakanja olja in posledičnega pregretja motorja črpalke.
	B. Nepravilno nameščene ali pripravljene komponente filtrirne posode. ***Preskus***: Zaprite odtočni ventil. Ročico filtra premaknite v položaj OFF (IZKLOP), nato iz enote izvlecite filtrirno posodo (in izpiralno enoto Power Shower, če je nameščena). Ročico filtra premaknite v položaj ON (VKLOP). Če iz povratne odprtine za olje piha močan zračni curek (ali iz odprtine za izpiralno enoto Power Shower), je težava v komponentah filtrirne posode.	B. Iz filtrirne posode odstranite olje in zamenjajte filtrirni papir. Poskrbite, da je ***pod*** papirjem nameščeno filtrirno rešeto. C. Če s tem ne odpravite težave, je sesalna cev filtra po vsej verjetnosti zamašena. Blokado odstranite s pomočjo tanke, upogljive žice. Če blokade ne uspete odstraniti, se za pomoč obrnite na pooblaščeni servisni center.
Izpiralna enota Power Shower ne brizga pravilno.	A. Zamašene odprtine ali strjena maščoba v izpiralni enoti. ***Preskus***: Preverite, ali olje škropi pri tesnilu izpiralne enote in ne iz luknjic v okvirju. V tem primeru je izpiralna enota zamašena.	A. Izpiralno enoto Power Shower očistite po navodilih v 5. poglavju tega priročnika.
	B. Na priključku izpiralne enote ni tesnilnega obročka in tesnila ali pa sta obrabljena.	B. Preverite, ali sta tesnilni obroček in tesnilo nameščena ter v dobrem stanju.

TEŽAVA	MOŽNI VZROKI	UKREP
(nadaljevanje s prejšnje strani)	C. V filtrirni posodi ni papirja. (Posledica tega je previsok tlak na povratnih vodih za olje, ki povzroči močan pretok skozi izpiralno enoto Power Shower, vendar povzroči tudi škropljenje olja pri tesnilu.)	C. Preverite, ali je filtrirni papir pravilno nameščen v filtrirni posodi.

6.5 Odpravljanje težav pri dvigalih za košare

TEŽAVA	MOŽNI VZROKI	UKREP
Premikanje dvigala za košaro je zatikajoče in/ali glasno.	Podmazati morate drogove dvigala za košaro.	Drogove dvigala za košaro podmažite z mazilom Lubriplate™ ali podobno redko belo mastjo.

Tale stran je zanalačš pučšena prazna.

FRYMASTER
8700 LINE AVENUE, SHREVEPORT, LA 71106-6800

800-551-8633
318-865-1711
WWW.FRYMASTER.COM
EMAIL: FRYSERVICE@WELBILT.COM

Welbilt offers fully-integrated kitchen systems and our products are backed by KitchenCare® aftermarket parts and service. Welbilt's portfolio of award-winning brands includes **Cleveland™, Convotherm®, Crem®, Delfield®, fitkitchen®, Frymaster®, Garland®, Kolpak®, Lincoln®, Merco®, Merrychef® and Multiplex®.**

Bringing innovation to the table • **welbilt.com**

©2022 Welbilt Inc. except where explicitly stated otherwise. All rights reserved. Continuing product improvement may necessitate change of specifications without notice.

Part Number FRY_IOM_8196786 06/2022