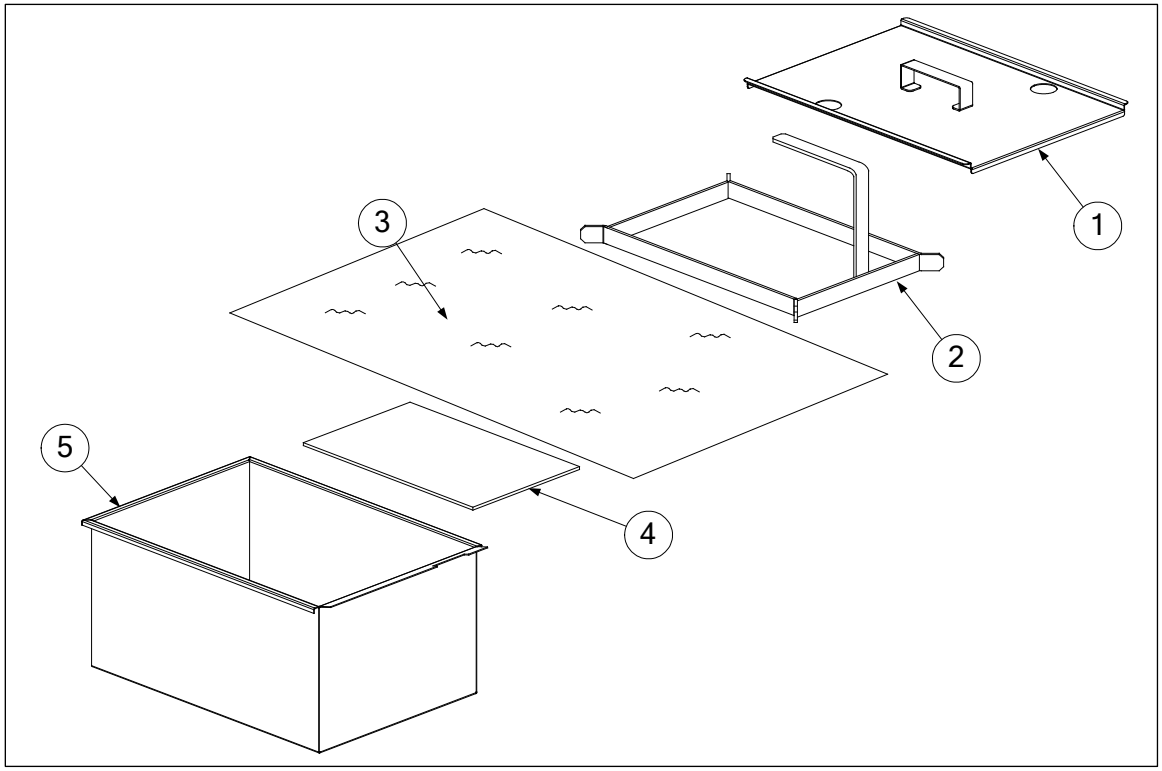

تجميع وعاء المرشح

إن أنظمة الترشيح المحمولة PF50 Series تستخدم شبكة لدعم المرشح، صفيحة واحدة من ورق الترشيح وحلقة تعليق سفلي لتثبيت ورق الترشيح في مكانه.

انظر الصور التوضيحية للتجميع بشكل صحيح.

1. غطاء وعاء المرشح
2. حلقة الإرساء
3. ورق الترشيح (صفيحة واحدة)
4. شبكة الشاشة / الدعم
5. وعاء المرشح

ملاحظة: يكون حجم ورق الترشيح الخاص بهذه الوحدة زائدًا، ما يضمن الإغلاق الجيد. وضع الورق الزائد على جدران الوعاء. **لا** تقم بلف الورق ليناسب الوعاء.

PF50

FRYMASTER®

8700 Line Avenue
Shreveport, Louisiana 71106

819-7056 07/2022 Arabic/عربى

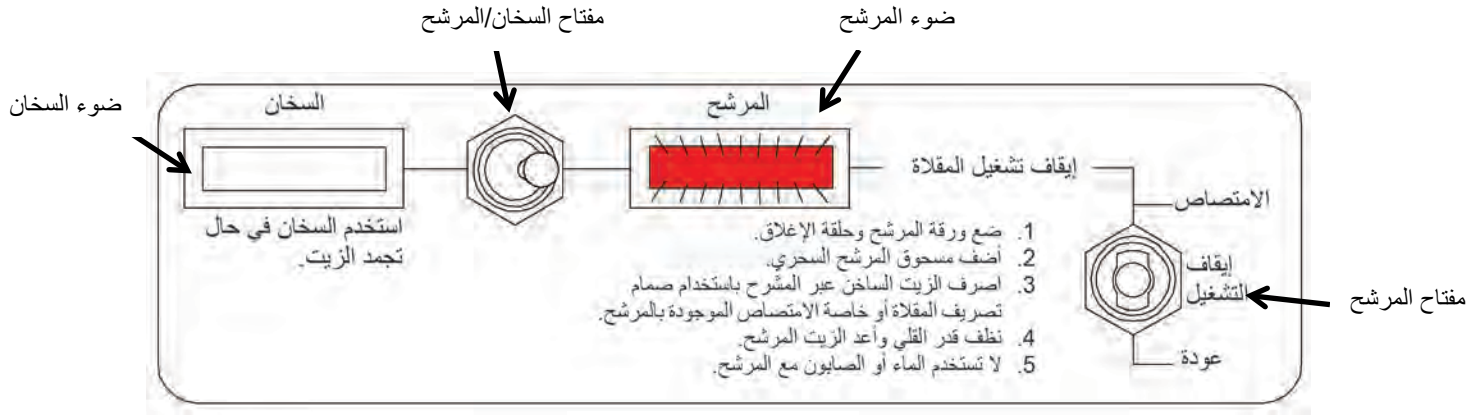

لوحة التحكم

استخدام المرشح المحمول

1. رش محتويات كيس مسحوق ترشيح على ورق الترشيح.
2. تأكد من توصيل سلك الطاقة بالمقيس بإحكام.
3. في حال ترشيح زبدة متجمدة، فحرك مفتاح السخان/المرشح إلى وضع HEATER (السخان). سوف يضيء ضوء المؤشر الأبيض. اترك السخان في وضع تشغيل لمدة 20-30 دقيقة قبل تشغيل المرشح.
4. تأكد من إيقاف تشغيل مفتاح الامتصاص/إيقاف التشغيل/الإعادة (PF50) أو إيقاف التشغيل/الإعادة (PF50S). حرك مفتاح السخان/المرشح إلى وضع FILTER (المرشح) لتشغيل المرشح. سوف يضيء مؤشر الضوء الأحمر.
5. تأكد من وصول درجة حرارة الزيت إلى المستوى التشغيلي عند 350 فهرنهايت (177 درجة مئوية). قم بإيقاف تشغيل المقلاة.

تابع في العمود التالي طبقًا لأسلوب المرشح.

طرز PF50 للامتصاص/الإعادة

6. تأكد من أن غطاء وعاء المرشح موجود في مكانه.
7. ضع فوهة أنبوب المرشح في قدر القلي.
8. حرك مفتاح الامتصاص/إيقاف التشغيل/الإعادة إلى وضع **SUCTION (الامتصاص)**. سوف ينتقل الزيت من قدر القلي إلى وعاء المرشح.
9. عندما يكون قدر القلي فارغًا، ضع فوهة الأنبوب في وعاء المرشح.
10. حرك مفتاح الامتصاص/إيقاف التشغيل/الإعادة إلى وضع **RETURN (الإعادة)**. مرر الزيت عبر المرشح لمدة 5 دقائق تقريبًا.
11. حرك مفتاح الامتصاص/إيقاف التشغيل/الإعادة إلى وضع إيقاف التشغيل.
12. نظف قدر القلي الفارغ بعناية.
13. تأكد من إغلاق صمام تصريف قدر القلي. ضع فوهة الأنبوب في قدر القلي وحرك مفتاح الامتصاص/إيقاف التشغيل/الإعادة إلى وضع RETURN (الإعادة). تأكد من عودة الزيت بالكامل إلى قدر القلي قبل إيقاف تشغيل المرشح.
14. اتبع الخطوة رقم 12 تحت قسم طرز التصريف بالجاذبية لتنظيف المشرح المحمول.

طرز التصريف بالجاذبية

6. ضع وعاء المرشح مباشرة تحت صمام تصريف المقلاة.
7. اصرف الزيت في المرشح.
8. ضع فوهة أنبوب المرشح داخل قدر القلي.
9. حرك مفتاح إيقاف التشغيل/الإعادة (PF50S) أو مفتاح الامتصاص/إيقاف التشغيل/الإعادة (PF50) إلى وضع RETURN (الإعادة) لبدء ضخ الترشيح.
10. اسمح بتمرير الزيت في قدر القلي والمرشح لمدة 5 دقائق تقريبًا.
11. أغلق صمام التصريف وأعد الزيت الذي تم ترشيحه إلى قدر القلي. تأكد من عودة الزيت بالكامل إلى قدر القلي قبل إيقاف تشغيل المرشح.
12. اترك المرشح المحمول ليبرد، ثم أزل ورقة الترشيح وتخلص منها. نظف وعاد الترشيح من الداخل إضافة إلى كافة مكوناته. لا تستخدم مواد مطهرة أو مياه لتنظيف وعاء الترشيح. الماء في المضخة يمكن أن يتسبب في ضرر دائم.