FRYMASTER®

مقلاة الغاز
FilterQuick™ FQG30

دليل التركيب والتشغيل والصيانة

تم تزويد هذا الدليل بأحدث المعلومات والطرز، ويرجى زيارة موقعنا الإلكتروني للاطلاع على أحدث إصدار من دليل التشغيل.

احتياطات السلامة
يحظر تخزين أو استخدام البنزين أو السوائل الأخرى أو الأبخرة القابلة للاشتعال في محيط هذا الجهاز أو أي جهاز آخر.

⚠ تنبيه
احرص على قراءة التعليمات قبل استخدام المقلاة.

8 1 9 7 2 7 1

CE

FRY_IOM_8197271 07/2022
Arabic

إخطار

يُصبح هذا الضمان ملغياً في حالة استخدام المستخدم أي قطعة غيار لجهاز FRYMASTER أثناء فترة سريان الضمان, بخلاف القطع الجديدة أو غير المُعدلة أو المُعاد استعمالها والتي تم شراؤها من شركة FRYMASTER مباشرة, أو من أحد مراكز الصيانة المُعتمدة التابعة لها أو تعديل القطعة المستخدمة بما يغير هيئتها الأصلية, وعلاوة على ذلك, تخلي شركة FRYMASTER والشركات التابعة لها مسؤوليتها عن أيَّة مطالبات أو تعويضات أو نفقات يتكبدها المستخدم والتي تنشأ بشكل مباشر أو غير مباشر, بصورة كلية أو جزئية, نتيجة لتركيب أي قطع غيار مُعدلة أو قطع غيار تم شراؤها من أحد مراكز الصيانة غير المُعتمدة.

ملاحظة

هذا الجهاز مخصص للاستخدام المهني فقط ولا ينبغي استخدامه من قبل أي شخص بخلاف الفنيين المؤهلين، كما ينبغي تركيب الجهاز أو صيانته أو إصلاحه من قبل فني الصيانة المُعتمد من قبل شركة Frymaster أو أي فني آخر مؤهل، إذ أنه في حالة تركيبه أو صيانته أو إصلاحه من قبل أحد الأشخاص غير المؤهلين فقد يتسبب ذلك في الغاء ضمان الجهة المُصنعة. راجع الفصل الأول من هذا الدليل للحصول على التعريف الخاص بالأفراد المؤهلين.

ملاحظة

يجب تركيب هذا الجهاز وفقاً للقوانين القومية والمحلية المناسبة للدولة أو المنطقة التي يتم تركيبه بها. راجع متطلبات القوانين المحلية في الفصل الثاني من هذا الدليل للحصول على معلومات محددة.

ملاحظة للعملاء بالولايات المتحدة

يجب تركيب هذا الجهاز وفقاً لقانون الصرف، الذي يخضع لقانون البناء الدولي، والذي تصدره أحد المكاتب المشاركة في هيئة إصدار الكود (BOCA) ودليل المرافق الصحية لخدمة الأطعمة التابع لإدارة الغذاء والدواء في الولايات المتحدة.

ملاحظة

صُممت الرسومات والصور المستخدمة في هذا الدليل بغرض توضيح الإجراءات التشغيلية والفنية وطرق التنظيف ومن ثم فمن الممكن ألا تتوافق مع إجراءات التشغيل الفعلية.

ملاحظة

هذا الجهاز مصمم للاستخدامات التجارية، على سبيل المثال مطابخ المطاعم والكانتين والمستشفيات وفي المؤسسات التجارية مثل المخابز ومحلات الجزارة وما إلى ذلك, ولكن دون استخدامه في الإنتاج الضخم والمستمر للمواد الغذائية.

إخطار إلى مالكي الأجهزة المزودة بوحدات التحكم

الولايات المتحدة

يتوافق هذا الجهاز مع الجزء رقم 15 من قوانين لجنة الاتصالات الفيدرالية (FCC)، كما تخضع عملية التشغيل إلى الشرطين التاليين: 1) قد لا يتسبب هذا الجهاز في حدوث تداخلات ضارة, 2) يجب أن يقبل هذا الجهاز أيَّة تداخلات يتم استقبالها, بما في ذلك التداخلات التي يمكن أن تتسبب في عمليات تشغيل غير مرغوبة, وعلى الرغم من أن هذا ينتمي إلى أجهزة الفئة (A) الموثوق فيها، إلا أنه تبيّن تلبيته لحدود الفئة (B).

كندا

لا يتجاوز هذا الجهاز الرقمي حدود الفئة A أو B الخاصة بانبعاثات الضوضاء اللاسلكية والتي ينص عليها معيار ICES-003 الذي أصدرته إدارة الاتصالات الكندية.

⚠ خطر

قد يؤدي سوء تركيب الوحدة أو ضبطها أو صيانتها أو إجراء تعديل أو تغيير غير مصرح به على الوحدة إلى تلف في الممتلكات أو الإصابة أو الوفاة, يرجى قراءة تعليمات التركيب والتشغيل والصيانة جيداً قبل تركيب هذا الجهاز أو صيانته. يمكن للأفراد المؤهلين فقط تحويل هذا الجهاز إلى استخدام نوع آخر من الغاز خلاف النوع الذي تم تصميمه في الأساس للعمل به.

⚠ خطر

يجب عدم تغيير أي مادة هيكلية على المقلاة أو إزالتها لتثبيت المقلاة تحت شفاط. للاستعلام اتصل بالخط الساخن لخدمات Frymaster رقم 1-800-551-8633.

⚠ تحذير

يرجى إجراء فحوصات على تسريبات الغاز في جميع الوصلات وذلك بعد تركيب مقلاة الغاز أو القيام بعمل أي صيانة لنظام الغاز في المقلاة مثل المشعب, أو الصمام, أو الشعلات, إلى غير ذلك, وقم باستخدام محلول الصابون الكثيف على جميع الوصلات لتأكد من عدم وجود فقاعات, كما يجب التأكد من عدم وجود رائحة غاز

ملاحظة

تتطلب ولاية ماساتشوسيتس التابعة لدول الكومنولث تركيب أي من منتجات الغاز أو جميعها من قبل فني أو مُركِب أنابيب غاز مرخص له.

⚠ خطر

يجب توفير الوسائل الملائمة للحد من حركة المقالي بدون الاعتماد على توصيلات خط الغاز, يجب أن يتم تثبيت المقالي الفردية المجهزة بأرجل عن طريق تثبيت أشرطة الارتساء, كما يجب أن يتم تثبيت جميع المقالي المجهزة بعجلات عن طريق تثبيت سلاسل التقييد, في حال استخدام خط غاز مرن, يجب توصيل كبل تقييد كلما يتم استخدام المقلاة.

تنبيه

لا توفر الشركة الضمان في حالة تركيب مقلاة Frymaster في الأماكن المتنقلة أو المائية. يتم توفير الضمان في حالة تركيب المقلاة وفقاً للإجراءات الموضحة في هذا الدليل فقط. يجب تجنب تركيب الجهاز في أماكن متنقلة أو مائية لضمان الأداء الأمثل له.

خطر

لا يُمثل الرف الأمامي لهذا الجهاز درجة سلم, لذا يُحظر الوقوف على الجهاز, إذ يمكن أن يؤدي الإنزلاق من فوق الجهاز أو ملامسة زيت الطهي الساخن إلى وقوع إصابات خطيرة.

خطر

يحظر تخزين أو استخدام البنزين أو السوائل القابلة للاشتعال الأخرى أو الأبخرة في محيط هذا الجهاز أو أي جهاز آخر.

خطر

تجنب رش المواد القابلة للاشتعال في المنطقة المحيطة بالمقلاة أثناء التشغيل.

خطر

يجب أن يتم نشر التعليمات الواجب اتباعها في حال استنشاق المشغّل رائحة الغاز أو تسربه في مكان بارز, ويمكن الحصول على هذه المعلومات من شركة الغاز أو مورد الغاز المحلي.

خطر

يحتوي هذا المنتج على مواد كيمائية معروفة في ولاية كاليفورنيا بأنها مسببة للسرطان أو عيوب خلقية أو أمراض تناسلية أخرى،

قد تتعرض لاستنشاق الجسيمات العالقة في الهواء والمتطايرة من الصوف الزجاجي أو ألياف السيراميك أو لغبار السيليكا البلورية أو غاز أول أكسيد الكربون، عند تشغيل الجهاز وتركيبه وصيانته، علماً بأن ولاية كاليفورنيا تعي جيداً بأن استنشاق الجسيمات العالقة في الهواء والمتطايرة من الصوف الزجاجي أو ألياف السيراميك يؤدي إلى الإصابة بالسرطان، واستنشاق أول أكسيد الكربون يؤدي إلى العيوب الخلقية أو الأمراض التناسلية الأخرى.

خطر

يجب تفريغ صينية البقايا الموجودة في المقالي المجهزة بنظام التصفية في وعاء مقاوم للحريق بعد الانتهاء من عمليات القلي يومياً, حيث قد تحترق بعض جزيئات الطعام تلقائيًا في حالة امتصاصها لبعض المواد الدهنية.

تحذير

تجنب احتكاك سلات القلي أو غيرها من الأواني بالشريط الملحق بالمقلاة، والذي يقوم بإحكام ربط أوعية القلي, حيث يؤدي الاحتكاك بين سلات القلي على الشريط لإزالة الدهون إلى تشويه الشريط مما يؤثر بالسلب على ثباته، كما أن تصميمه تم بطريقة محكمة ويلزم إزالته فقط عند التنظيف.

خطر

قد يؤدي سوء تركيب الوحدة أو ضبطها أو صيانتها أو إجراء تعديل أو تغيير غير مصرح به على الوحدة إلى تلف في الممتلكات أو الإصابة أو الوفاة, يرجى قراءة تعليمات التركيب والتشغيل والصيانة جيداً قبل تركيب هذا الجهاز أو صيانته.

ملاحظة

يجب تركيب الجهاز واستخدامه بطريقة تمنع وصول الماء للزيت أو الدهون.

خطر

احرص على إبقاء جميع العناصر بعيدة عن وحدات التصريف، حيث يتسبب إغلاق المشغلات في حدوث تلف أو إصابة.

خطر

يلزم فصل كافة كبلات الطاقة الكهربائية من إمدادات الطاقة الكهربائية، وذلك قبل تحريك مقلاة Frymaster خاصتك أو اختبارها أو صيانتها أو إجراء أيَّة إصلاحات عليها.

تحذير

يرجى توخي الحظر وارتداء جميع معدات السلامة المناسبة لتجنب ملامسة الأسطح أو الزيوت الساخنة، التي قد تتسبب في حدوث حروق أو إصابات خطيرة.

FRYMASTER®

مجموعة مقالي الغاز FILTERQUICK™ FQG30
دليل التركيب والتشغيل

جدول المحتويات

الفصل الأول: معلومات عامة

1-1 قابلية التطبيق والصلاحية 1-1
2-1 معلومات السلامة 1-1
3-1 معلومات وحدة التحكم 2-1
4-1 معلومات خاصة بالاتحاد الأوروبي (دول المفوضية الأوروبية) 2-1
5-1 وصف الجهاز 3-1
6-1 موظفي التركيب والتشغيل والصيانة 3-1
7-1 التعريفات 3-1
8-1 إجراء شكوى أضرار الشحن 4-1
9-1 قراءة أرقام الطرازات 5-1
10-1 طلب قطع الغيار ومعلومات الصيانة 5-1

الفصل الثاني: إرشادات التركيب:

1-2 متطلبات التركيب العامة 1-2
1-1-2 الخلوص والتهوية 1-2
2-1-2 متطلبات القوانين المحلية 2-2
3-1-2 متطلبات التأريض الكهربائي 3-2
4-1-2 المتطلبات الأسترالية 3-2
2-2 تركيب العجلات/الأرجل 3-2
3-2 استعدادات ما قبل التوصيل 4-2
4-2 التوصيل لخط الغاز 6-2
5-2 التحويل إلي نوع غاز آخر 9-2
6-2 تحديد وضع المقلاة 10-2
7-2 تثبيت حمالة JIB 11-2

الفصل الثالث: تعليمات التشغيل

1-3 وحدة تحكم التشغيل والبرمجة 2-3
2-3 إجراءات إعداد الجهاز وبدء التشغيل 2-3
1-2-3 الإعداد 2-3
2-2-3 إشعال شعلات المقلاة 3-3
3-3 إغلاق المقلاة 4-3
4-3 التعويض التلقائي للزيت باستخدام تقنية Oil Attendant™ 5-3
1-4-3 تركيب خزان الزيت 5-3
2-4-3 تغييرات الزيت الروتينية 6-3

الفصل الرابع: إرشادات التصفية

1-4 مقدمة 1-4
2-4 إعداد نظام التصفية للاستخدام بورق التصفية أو لوح التصفية 1-4
3-4 مقلاةFilterQuick™ المزودة بنظام التصفية (بضغطة الزر) 2-4
4-4 استكشاف الأعطال وإصلاحها لمقلاة FilterQuick™ المزودة بنظام التصفية (بضغطة الزر) 3-4
1-4-4 التصفية غير المكتملة 3-4
2-4-4 خطأ انسداد المصرف 4-4

5-4 انشغال وحدة التصفية 4-4
6-4 التصريف, وإعادة ملء الأوعية وتفريغ الزيت..... 5-4

الفصل الخامس: الصيانة الوقائية
1-5 خدمات وإجراءات الصيانة الوقائية للمقلاة 1-5
2-5 الفحوص والصيانة اليومية 1-5
1-2-5 فحص المقلاة للتحقق من أيَّة تلفيات 1-5
2-2-5 تنظيف حاوية المقلاة من الداخل والخارج..... 1-5
3-2-5 تنظيف نظام التصفية لمقلاة FilterQuick™..... 1-5
4-2-5 تنظيف وعاء التصفية والأجزاء والملحقات القابلة للفصل 2-5
5-2-5 تنظيف مجس مستوى الزيت 2-5
3-5 الفحوص والصيانة الأسبوعية..... 2-5
1-3-5 تصريف وعاء القلي وتنظيفه..... 2-5
2-3-5 تنظيف وعاء القلي بالتسخين 3-5
4-5 الفحوص والصيانة الشهرية 3-5
1-4-5 فحص دقة القيم المضبوطة مسبقاً لوحدة تحكم مقلاة FilterQuick™ 3-5
5-5 الفحوص والصيانة الربع سنوية..... 4-5
1-5-5 استبدال الحلقات الدائرية..... 4-5
6-5 الفحوص والصيانة نصف السنوية 4-5
1-6-5 تنظيف أنبوب تهوية صمام الغاز 4-5
2-6-5 التحقق من ضغط الشعلات المتشعبة..... 4-5
7-5 الفحص السنوي/الدوري للنظام..... 4-5
1-7-5 المقلاة 4-5
2-7-5 نظام التصفية (بضغطة الزر) الملحق بمقلاة FilterQuick™ 5-5
3-7-5 تنظيف مجموعة نافخ هواء الاحتراق..... 6-5

الفصل السادس: استكشاف الأخطاء وإصلاحها للمُشغِّل
1-6 مقدمة 1-6
2-6 استكشاف الأعطال وإصلاحها 2-6
1-2-6 مشاكل وحدة التحكم والتسخين 2-6
2-2-6 رسائل الخطأ ومشاكل العرض..... 3-6
3-2-6 مشاكل رفع السلة 3-6
4-2-6 مشاكل التصفية 4-6
5-2-6 مشاكل تعويض الزيت التلقائي..... 5-6
6-2-6 أكواد سجل الأخطاء 5-6
7-2-6 اختبار الحد المرتفع..... 6-6

الملحق أ: إرشادات استخدام نظام الزيت الغزير
الملحق ب: إرشادات إعداد JIB مع الدهون الصلبة
الملحق ج: تعليمات استخدام وحدة إذابة المواد الدهنية الصلبة

FILTERQUICK™ FQG30 جَيَكَتْ قِاىِ اىغْل
اىفصو اأْلوه:ِپْي ىِ اث كَ إِت

اِلحظت: ِيض رَش غِيْ ً مِال ح Frymaster FilterQuick™ FQG30 ىَكَذا دَب ْ ألَذسيب كَيِبَلج تَذوش غيلبَفلْكِپ ِ ف ِ اْ ّطكِپُ.

1-1 قابيُتوتطبُق ىوص ال حُت

تأكَت اَد جَيَكَت ق اىِىاغْل FilterQuick™ FQG30 طَضودتبت قتُ، SMART4U® اِلاتحاد ألوسوبيِبُغ ىلتشمُب فِ دوهالاتحاد ألوسوب ِيتاىُت: اىَسلوبيِجُنا وىَ آ اُ وىَ ذَ سَلكأوسب آ ا وفيْ ْذا فشّسا وىَ يَنَت ىَتَحذة وشَىَ ْذا وإَطوُلى ىمسَبَسىَ وهىَ ْذا واىشَوَج وشَىتاغْواىسىَ ذَ.

هزا ىَذىُو وقابيِبطبُق وصلىح ِغ جَيَكَت ق اىِىاغْل FilterQuick™ FQG30 خلت واىتِتُباع فِ ىَ ذوه ىَتَخشت بىلِغت اإلجيُرَت ب اَ فِ ريل ىَ ذولألتَضاء فِالاتحاد ألوسوبِ, وفِ حلت وجىتكسلض بلِىلس ش اداثواىَكِپ ِىاثىاىسلدة فِ هزا ىَذىُو وىَ قىأَ ىَ حيُتيِذوىتِ تّ تشمُب ىَ حول بهاا, َجب أ َتَثو كَىيَتُشلمُب واىتشغُوِغ تيل ىَ ىا ُ.

صُ ً هزا ىَ جلسلتخذ أَ ىَ هْ ِ ىن ِ سَتخذ ِ هىَ ف ُ ىَ وَه يفُقط, م اَ هىَ ُحذف ِ ىَ سّ 1-7.

2-1 ِپ ىِ ثِا اىس ال ِت

يُش جْلش ىَ ح زألكِپِ ّب د اسْلدح فِ زا اُ دِيَ كِپِبيخ لج رَش غِيْ اَجَبص, ديث سقَ رجذ اُ زدّيِبشُفخ فِ طبديق ِضدّجخ اُذذّيَثخ ٍ ظِذ قّازب ٍ, طاي زا اُ دِيَ.

تْبُه

تْبِه رح ز اَنَّشيِبكَه يُكِپِب د حل إلجشاءاد أو الشروطارز ّوكَاي تسببأو تؤدي ىَ ت ع طلً ظام لقالة لعصت ***بك.***

تح ذّز

تح ذّز رح ز اَنَّشيِبكَه يُكِپِب د حل إلجشاءاد أو الشروطارز ّوكَاي تسببأو تؤدي ىَ ض زرً ظام لقالة لعصت ***بك,*** يِبَ لذزّجتف كِطبَ.

خطز

خطز رح ز اَنَّشيِبكَه يُكِپِب د حل إلجشاءاد أو الشروطارز ّوكَاي تسببأو تؤدي ىَ ىَ ح اقإطباث بألذزاد, يِبَ لذزّجتف خه مُظبو أوكِطه ّ.

رأ ِ اْلح ِضدّحث خطىئض اْسال خ الآليخ اْلبِّيخ:

1- ىَشفكَ دَسجبد اْذشاسح كِبِّيخ يوقفزفك غْصىئِّ ِ ج كَخ اْشكِخ ِبّ يؤد ّىَّ كِط ّ ذذخْش ِشىَ بد.

2 فـزبح أب ْ اختيار ً كِ ّ ً غ طب َ ألظشيف يـ ّ غ اشكينبـي أش كِخ ِ ّ طب َ ألظشيف نو ْ ئ وْب ْ فِ زئ ّ ضئيً.

3-1 ِ يِ ى ِ اث وحذوقات حنّ

االِتثاي ي جْ تلتاتص الشى فنس ئُت

نمذوى نخس ألاجّبص ورج ْ ِ أ ّ زافك ي غ ل ِ د فيخ ألاجبصيخ بألّ ضح اش ل ً خ ث ِ ّ ت ج ض ء ى 15 ي ِ ل ا ّ ِ ن ج ُخ الوس ب ال دافدّسان خ)FCC(, وكّ مُ ش غ ي ِ أ ّ ُ ا ّ ز ّ إ ن ُ أ ض ح افيخ)أ(انصً ِ قف ّب, إل أ ّ ج ّ ِ ر ج ز ّ ن ح دود افيخ) ة(. ح ش ى رص ّ ى ْ ز ال ح دود نزف ش ح ّ ب ح ّ ي ك ِ ن ذاخ ط ن ب س ك ُ ن ش غ ا ن ج ّ ب ص ف ش ي خ ب س خ, إر ن ذ ُ ا ال ج ّ ب ص وّس ن خ ذوث م و ّ ك ِ أ ّ ش غ ب ل خ ش د دا ال س ك خ, و ال ى ّ ى ش ك ج ّ و اسو خ ذلي ّ وفهّ ن ذ ْ م ا ن ك ه ْ ّ ب د, ل ذ ز س ج ت ف ّ ح ذوث ر ذاخ م ض ب س ي غ الوس ب ال ن ال س ك خ,
و ّ ش ج ان ال ح ظخ أ ّ ش غ ْ م ألاجّبص ف ّ ي ُ ط خ س ك ُ خ ي ِ ان ش ّ ج ج أ ّ ز س ج ت ف ّ ح ذوث ر ذاخ خ ب س و ف ّ ْ ز ال ي ج خ س ف ُ ط ت ي ِ ان ّ س ن خ ي ْ ِ ر ص ح ْ ز ان ز ذاخ م ك ه ق ّ ز ى ن خ ب ص خ.

ك ِ أ ذ ُ ر تحذير ألسن خ ذ ِ ّ أ ئ ش ا ء ِ ألّ غ ي ي ر ات رأ ك ذي ال د غير ك ن ّ ذ ح ط ش ا د خ ِ ّ أ ج ح ا ّ س أ ّ ك ّ ال ش ب ي, ي ى ّ أ ْ ر ج ُ ط ّ ط ال د ي خ ألسن خ ذ ز ّ ش غ ي ّ ج ّ ب ص.

ى ا ض ّ ألش، ي ج ت ك ِ ألسن خ ز ن ش ب س ح ألّ ص ع أ أ د ف ن ي ي إل ك خ ز ف ّ ض ي و ْ ِ ّ ر ّ ج ش ح ّ ِ ذ ظ ي ك ال ز ش ا د ب د ك ي ب ف ي خ.

ل ذ ي ج ذ ألسن خ ذ ِ ّ أ ّ ف ي د ال س ك ي ب ن خ ش ب ن ي ب أ ز ب ّ ِ ا ز ّ ك ف و ّ ج خ ال ظ ب ال د ف ل ذ س أ ي خ:)"و ي ف ي ى ّ ا ش ش ب ف ِ ش ى ال د ر ش ي ش ّ ش ا د ي و ّ أ ز ي ف ز ي و ْ ئ ط ال ذ ب"(, و ّ ب ي ق ا ش ن ب ة ف ِ ى ن ت ط ا ج ب ك خ ّ ِ ذ ى خ ألش ي خ, ّ ا ش ِ ط ّ , ّ د ّ س 20402, ش ل ل ُ ألمخزني: 4-00345-000-004.

4-1 ِ يِ ى ِ اث خصت بالاتحاد ألوسوب ِ)دوه ى فـ ض ت ألوروبت(

أس س ذ ألّ ف ك خ ي ألّ س ت ي ك ب ب ي ر ِ ذ د ج ش أ ْ ز ا ا ْ ع ِ ّ ألّ ض ح, ّ و ّ ب ّ ج ك ي ب س ع ش ي ك ب ب ي ر ألّ ف ك خ ي ألّ س ت ي خ ّ ب ك ذاب، ن ُ ر ذ ذ ي ذ ألّ ك ِ ْ ب د ألّ ز ا ك ِ ْ ب د ألّ ك ِ ي خ ك ّ ط ش ي ق ألّ ظ ب د ي ق ألّ ظ خ ألّ ب ّ ش خ ِ ظ ِ ذ ق ألّ س د ال د م.

لوعا ّ ز غ ز لوطلقت للوفضت ألوروبت
لضغوط لغل لقادت

لحذ ألقصى	لحذ ألدنى	Gas (لغل)
14ث صخك ّ دي ء 3.49ك ة بشسلخبل 34.72ي ه ّ ب س	6ث صخك ّ دي ء 1.49ك ة بشسلخبل 14.68ي ه ّ ب س	غ س طك ّ
14ث صخك ّ دي ء 3.48ك ة بشسلخبل 34.48ي ه ّ ب س	11ث صخك ّ دي ء 2.47ك ة بشسلخبل 27.28 ي ه ّ ب س	ش ش ول ي ي ل

5-1 وصف الجهاز

رسن خذو يج ﮔﺨﻢ مبلن غبص FilterQuick™ FQG30 ﮔﺲ ﺗﺤﺎﻓﻦ ﺑﻮح ﻄﻠﻨﺶ ﭼﺦ ﺭ ﺃﻟﺸﮑﺦ ﺭ حذ ﺍﻟﺢ ﺍﺷﺎﺀ ﺍﻓﻦ ﺷ ﺪ ﻭﻧﺎﺯ ﺳﺰﻫﻠﻄﺒﺎﻟﺦ ﺃﻝ ﻣﺮﺻﻢ ﺇ ﻥ 43% ﮔﻂ ﺒﺎﻟﺦ ﺍﻧﻢ ﺏ ﻥ ﺭﺍﻟﺶ ﭼﺦ ﺍﻧﮏ ﺷﻔﺦ ﺍﻧﺰ ﻣﻪ ﺫﺧﻦ ﻃ ﻒ ﺳﺎﻧﮏ ﺦ, ﻭﺵ ﻡ ﺯﺍﻥ ﺝ ﮔﺦ ﻃﺸﺎﺻﺎﺩ FQG ﺍﻥ ﺯ ﮔﺦ, ﻟﮏ ﺏ ﺭﺡ ﺯ ﺯﺍﻥ ﻃﺸﺎﺻﺎﺩﮒ ﻪ ﻇﺐ ﻭﺍﻧﺰﺼﻔﺦ FilterQuick™ fingertip ﺍﻥ ﺽ ﻭﺍﻥ ﺯ ﻡ ﻍ ﺃﺳﻒ ﻡ ﺃﻟﺺ ﺳ ﺒﺴﺎﻥ ﻟﻠﺢ ﮎ ﺨﺎﻃﺐ ﺳﺦ.

رأريج ﮔﺨﻢ مبلن غبص FilterQuick™ FQG30 مزودةثوص ى وعاءل ﻫﻴﮏ ﺷﻒ ﺍﻝ ﺝﻧﺚ ﺃﺑﺚ ﺗﺜﺞ ﺏ ﺘﻔﻮ ﺣﺦ ﺣﺞ ﺍﻧﻒ ﺍﻥ ﻄﺨﻠﻨﺞ ﺩﺡ, ﻱ ﺏ ﻙ ﻣﺮ ﻇﻴﻒ ﮔﻮﺏ ﺍﻧﻤﻪ ﺍﻥ ﻗﺎﻭﻭﻥ ﺻﻨﻒ ﻍ ﺏ ﺦ ﺳﻞ ﺷﺮﮐﺔ ﺍﻭﺱ ﻧﺦ.

رزی ﮔﻪ ﺦ ﺍﻥ ﺳﺦ ﮔﺦ ﺯﻭﻃﻲ ﻳﺞ ﮔﺴﺒﺸﭽﺦ ﺭﺍﺩ ﺃﻟﺸﮑﺦ ﺭ ﺣﺬ ﺍﻟﺢ ﺍﺷﺎﺀ ﻭﺍﻓﺾ ﺦ ﮎ ﺧﺐ ﺝ ﻭﻋﺎﺀﺍﻧﻢ ﻩ, ﻟﮏ ﺏ ﺯ ﻯ ﺭﻓﺶ ﺍﻥ ﺍﻋﺎﻧﺎﻟﺺ ﻭﻥ ﭼ ﻪ ﺍﻟﺎﺣﺰ ﺷﺎﻗﺞ ﺵ ﻣﺮﻭﺣﺦ ﻳﺨﺺ ﺻﺨﺾ ﺧﺦ ﻓﻠﺞ ﺿﺀ ﺃﻟﻲ ﺏ ﻱ ﻱ ﻭﻋﺎﺀﺍﻧﻢ ﻩ, ﻭﺍﺝ ﺩ ﺷﺪ ﺷﻦ ﮎ ﺵ ﺃ ﮎ ﺭ ﺦ ﻱ ﺝ ﮔﺦ ﻳﻦ ﺍﻏﺺ FilterQuick™ FQG30 ﺭﺯﻱ ﺒﺚ ﻏﺺ ﺍﻧﻂ ﮎ ﺃﻭ ﺟﺸﻮﺑﺎ ﺃﻭﺍﻏﺺ ﺍﻥ ﺹ ﻉ ﻭﺫﻟﻚ ﻭﻓﻦ ﺵ ﺦ ﺦ ﺍﺭﮎ ﻡ.

ری ﺗﺆﻭﻟﮏ ﺏ ﻔﺔ ﺃﻭ ﮎ ﺦ ﺍﻧﻤﻪ ﺙ ﺡ ﺳﺢ ﺷﺎﺱ ﺡ ﻥ ﻭ ﻟﺢ ﻯ ﻓﺪ ﺳﺞ ﺑﺸﻦ ﺍﻟﺴﺢ ﺙ ﺻﺲ ﺣﺪﻝ ﺦ.

رأر ج ﮔﺦ ﻡ ﺏ ﺃ ﺞ ﺏ ﺹ FilterQuick™ FQG30 ﺏ ﻔﺦ ﺽ ﺩ ﺙ ﺍﻟﻨﺐ ﻲ ﻭ ﺗﺜﺶ ﺏ ﺉ ﮎ ﻍ ﺳﺢ ﺇﻟﺮﺑﻠﺦ, ﻳﺘﻢ ﺍﺯﺫﻱ ﻔ ﻴﺐ ﺛﻠﺶ ﻂﺦ ﺫﺩﺥ ﺭﺫﺉ FilterQuick™, ﺭﺃﺭ ﻟﻢ ﺏ ﻑ ﺯ ﺍ ﺝ ﮔﺦ ﮔﺐ ﻭﺏ ﺃ ﻣﺲ، ﻳﻰ ﺷﺶ ﺍﻭﺏ ﻭﻟﻠﺢ ﺭﺍﺩﮔ ﺐ ﺀ ﺛﺐ ﺉ ﺃﺕ ﺍﻟﻨﺶ ﺳﺚ ﺏ ﮎ.

وبفخ ﻟﻢ ﺏ ﺚ ﺯ ﺍ ﺝ ﮔﺦ ﺬﺏ ﺨﺊ ﻇﺴﺨﺐ ﺳﺞ ﺗﻴﺎﺭ ﻯ ﺗﺜﺶ ﺏ ﺉ ﺯ ﺷﺪﺩ, ﻳ ﻯ ﺭ ﺗﺦ ﺃﺩ ﺫﺍﺩﮎ ﻓﻮﻳﺦ ﺭﺯﺵ ﺍﺡ ﺏ ﺚ ﻱ 100 ﺉ 240 ﻓﺘﺬ ﺗﺒﻴﻞ ﺯ ﺷﺪﺩ.

يتم شذ ج ﮔﺦ ﻡ ﺏ FilterQuick™ FQG30 ﺝ ﮔﺦ ﺚ ﻴﺐ ، ﻭﺏ ﻳﺘﻢ ﺷﺬ ﺏ ﺽ ﺩ ﺣﮑﻴﺞ ﺡ ﺍ ﺯ ﻧﻢ ﺑﺪ ﺍﻟﻤﻴﺎﺳﻴﺦ, ﮎ ﺍﻟﺢ ﮎ ﺭ ﻩ ﺯ ﮔﺢ ﻃ ﻭ ﻡ ﺍﻟﺢ ﺭ ﺍﺡ ﺑﺴﻴ ﻕ ﺫ ﻃﺒﻒ ﺃ ﻇﺮ ﻏﻠﺢ ﮔﮑﭙ ﺒﻒ ﺃ ﻇﺬ ﻗﺎﺳﺮﻳﻚ ﺫﺍﺩﺍ ﺷﺬ.

6-1 ﺍﻟﻔﻨ ﻲ ﻃﺶ ﻣ ﺐ ﻭﻳﺶ ﺷﻌ ﻭﻭﺍﺹ ﺕ

ﺭ ﮔﺬﺍﺩ ﮐ ﺏ ﺩ ﺯ ﺍﺷﻐﻲ ﺃﻝ ﺧﺢ Frymaster ﺍﻟﺴﻦ ﺧﺬ ﺍ ﻟﺢ ﺍ ﻂﻴﻲ ﺍ ﺍ ﻱ ﺍ ﺃﮔﻦ ﺯ ﺫﻳ ﻔ ﻂ، ﻭﺏ ﺫﺫﻑ ﻣﺲ
7-1, ﺣﺚ ﺝ ﺏ ﺃ ﻕ ﻯ ﻯ ﻇﻒ ﻳﻠﺶ ﻣ ﺐ ﺃﻭ ﻟ ﺼ ﺕ ﻟ ﻭ ﻩ ﻱ ﺃﻭ ﻟﮏ ﺕ ﺫ ﺃﻭ ﻟﺶ ﺨﺺ ﻯ ﻩ ﺉ ﺍﻟﻔﻨ ﺀ ﺍﺷﻮ ﻟﺶ ﻣ ﺐ ﻭﻟ ﺼ ﺕ ﺃﻟﺠﺨﺔ Frymaster ، ﻡ ﺍ ﻩ ﻯ ﺡ ﺫﻧﻒ ﻂﻖ ﺳ 7-1.

7-1 ﻯ ﻧﺖ ﻛﺸ ﻒ ﺍﺙ

ﻫ ﻇﻒ ﻟﺶ ﻏ ﻝ ﻟﻮ ﻭﻝ ﻱ ﺃﻭ ﻟﻮ ﺨﻮﺫ ﻱ

ﻳﻈﻒ ﺍﻥ ﺷﻎ ﻡ ﺍﻧﮓ ﺯ ﺫ ﺃﻭﺍﻥ ﻭ ﻩ ﻯ ﻱ ﻟﺶ ﺃﻭﺍﺗﮑﻴﺐ ﺦ ﺍﻥ ﮔﭽﻲ ﺑﺪ ﺍﻟﻨﻴﺪﺡ ﻑ ﺯ ﺍﺍﻧﻦ ﻡ ﻭﻗﺎ ﻴﻦ ﺏ ﺇﻟﻄﺎﻟﻊ ﮎ ﻩ ﺨﻲ ﺒﺊ ﺹ ﺍﻧﮓ ﺫﺍﺩ, ﺃﻭﻱ ﻥ ﺫﺝ ﺦ ﺷﺦ ﺳ ﺒﺚ ﻤﺦ ﻑ ﺯ ﺷﻎ ﻡ ﺃﻝ ﺟﺺ ﺣﺎﻥ ﺵ ﻧﺦ ﻑ ﺯ ﺍﺍﻧﻦ ﻡ.

ي ظفـ ـتشم ُب ل َوي ُ

فـأش ادأزش ويب ا ّ إ ِي ّ ُألش خص أش ش وب د أ ا ّإس ب د أش ش وب د أزرش ش ن ئ ب ث ظخ ش خ ظيخ أ ِ ّخ الي أدذ ِّث يَب ف ِ ا ّس أيخ ك رَش ويب ألخ ص ح أزرك ب ّع ب ص ئ ر يجت أ ْ ي ئ ْ إلء ألش اد ِ ّ ر ّ ج ص ح ف ِ ز ا ك ّ ً، أ ْ ي ئ ت ا ك ٍ ْ س ايخ ث ج ّ يع االدتيطب د ا ّ اج ت ل ت خ ب ب ّ ب ل ب يخ ِ ّ ب أغ، ِ غ ال ث ب ي ّ ج ّ يع ِز ط ج ب د ّ ش ِص ا ّ ط يخ ّ ا ّ ذ يخ ا ك ّ ّ ي ث ب.

ي ظفـ ـاص ُات ل َوي ُ

ِظف الصيانخ ا ّ إ ِي ّ ّ ُ أئ ه أزي ّ ك ٍ ْ س ي ث أخ ص ح Frymaster ّ ر ُ ك ّ ب د ّ ُ ِ ّ ل ج ً Frymaster, L.L.C لصيانخ ألخ ص ح, ديث ي ُط ت ِ ّ ج ميع ِ ّ ق ٍ ا خ ذ خ ا ك ّ ز ّ ذي ّ أ ْ ي ئ ت ا ك ٍ ْ أ خ ال س ر ك ّ ذا د غ ِ ج ك خ وب خ ِ ل ط غ ا غيس ّ ّ ل ج ب د ّ خ ض ي ّ دذ أدذ ْ ِ ل ط غ ا غيس ألخ ص ح Frymaster, ّ ر ج ل ب ئ ّ خ ف ني ي الصيانخ ا ك ّ ز ّ ذي ّ ذ Frymaster. ك ٍ ْ ِ ل غ ّ ش ش وخ www.frymaster.com/service، ***ح ث ّ و ّ دي إ ل خ ا ق ف ال ل ل ت ع ت ا ب و ى ق ف ّ ل ص ك ّ ل و و ل ي إ ل ى ل غ ا ء ض و ا ى Frymaster ع ى ى أ ل ج ش ة ل خ ص ت ب ك.***

8-1 إ ش ا ع ش ن ا و ي أ ض ش ا ى ش ح

ي ش ج ُ ا ّ ال د ظ خ أ ْ ا ل ح ر ُ ف ذ ظ ب ك ج ب ث ف ل خ ل ج ً غ ب د س ر ب ٍ ّ ظ غ, ك ٍ ِ ر ز ذ ّ ش ش وخ ا ش ذ ّ ا ّ س أ يخ ا ى ب خ ك ّ ا ز س ي م الآ ِ ّ ث ب ء ّ ك ٍ ل ج ّ ب ّ ن م ً ا ل ح.

إ ل غ ا ء ا ش ا ى ا ج ب ت ب ا ك ه ك ّ ذ ت ي ف ل ج ط ت ّ ت ُ ج ت ي ش ح:

1- **ت ق ذ ّ ن ه ل ف ع ي ق ى ع ل ت ل ف ٍ ا ث ب ه ا ش ز ة،** ش غ ض ا ن ُ ظ ش ك ٍ ي ذ إ ض ش س.

2- **ف ح ص ف ل ت ل ف ق ى د ا ت ى ل ت ف ُ ا ث ل ش ى ت ُ و ت س ج ي ه ا,** ّ ر أ و ذ ِ ر س ج ي ً ر ّ ه ك ف ي ب و س ح ا ش ذ ّ أ ك ٍ ئ ظ ب ي ط ش ي خ ّ ل ّ غ ِ ل ج ً ا ش خ ض ا م ب ئ ُ ك ٍ ْ ا ت س ل ي م.

3- **ت س ج و ل ف ق ى د ا ت أ و ى ل ت ف ُ ا ث ل خ ف ت** أ ز ٌ ي ت م ِ ال د ظ ب ى ا ل ث ك ي ف ش ى ئ ا ّ ذ ز ي ا ت إ ل ا ل ى ك ب ّ ش ش وخ ا ش ذ ّ أ ج ح أ م ف س ز ا ش ب ف ر ّ ه ى ر ك ي ئ س ب ي ش ى ئ . أ ف ي ا ت أ ق ي خ ا ل ي 15 ي و ي ً ِ ّ ي و ً ا ت س ل ي م, ا د ش ص ك ٍ ْ ا ل ف ب ظ ت ذ ب ي خ ا ش ذ ّ ف ذ ظ ب.

ا ل ت ت ح و Frymaster أ ّ س و ى ُ ت ك ِ ل ت ف ُ ا ث أ و ل خ ى ش ل ت ت ق غ خ ا ل ه ك ي ُ ت ل ق و.

9-1 قشاءةسأقاًىلظصلاث

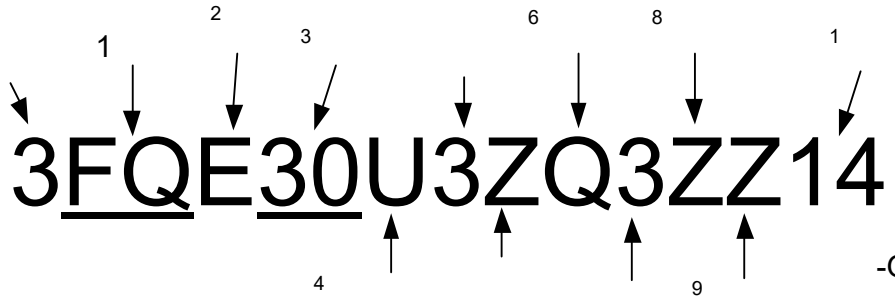

11-1 طيبقطغ لىلثص وبيي ٍاث ىلصُ ك

سخخً ٍ ٌشلشوخ فٍروفير ٌسلىبكىذحثأل ظلشكخ, ىجحج ٍس إي الصيانخ ألكٍ زٌشلشوخ Frymaster أ ٍث ً ٌسُ الصيانخ ئ ٌثكٍغ ألً كٍ ٍبد ألً ٌذدحك ً ٌجصىن, ٌىشجُ ألً الدظخ أ ٌ أغىت ىز ألً كٍ ٍبد ٍطجخك ٍ ٌخ أبيانات ألىخ داخ ً ثبة ألىلح,ك ٍ أ ٌسلُ لطغ ألغيار ٍجذ فٍ ذٍ ً الصيانخ لطغ ألغيار, ٍ ً ألً ً أ ٌ يتم رٍجيٍ طجبدلطغ ألغياريُ ٍ ٍس إي الصيانخ ألكٍ زٌشلشوخ Frymaster أ ألصع ألً ٍ ألً زٌىجبشلشح, ٍ رٍجىىبئ ٍخفىنيي الصيانخ ألكٍ زٌذيً ٌ ذ . Frymasterك ٍ ٍ ٍلغٌشلشوخ www.frymaster.com/service، ىىرا ٌرزىً ً ٍ ألطيئ ٌ ىزألمبئ ٍخ, ل ظ ً ثمسُ الصيانخ ألزبثغٌشلشوخ Frymasterك ٍ ٌشلُ 1-300-551-3633 أ 1-313-365-1711 أ را ط ً ٍ ألكٍ ٌجشلاجشيذ ألىلٌشوني ألزب ٌ: service@frymaster.com.

يىً ً ا ٌذظيك ٍ ٍ كٍ ٍبد الصيانخ ألجشلظبيثىس إي الصيانخ ألكٍ زٌشلشوخ rFt s amyF أ ألصع ألً ٍ ذ , ألكٍ ٍش الىظبي ثمسُ الصيانخ ك ٍ ألسلىب 1-300-551-3633 أ 1-313-365-1711 ىألسلىبي بريد ىألىشوني ئ ٌ: service@frymaster.com. كٍ ٍذ الىظبيثغ شع طٍتلطغ غيار ألىجشاء كٍ ٍيخ صيانخ, ٌىشجُ رجهيز ألً كٍ ٍبد ألىبٍيخ:

ىلُ ألطشاص: _____
ىلُ ألىلسلىس ٍ: _____
ذ ٌغبص ألىتيىس ىلىتىبئ: _____
ىلُ لطٍخ ألغيار: _____
ىلىً يخ ألً ٍطٍخ: _____

ثىبكٍ ٍبفخئ ٌىلُ ألطشاص ٌىلُ ألىلسلىس ٍ ىىألغبص, ٌىشجُ ألىىزكٍ ٍذاد ٌطف طٍخ ألشىفكٍ ألً رجهيز أيخ ٍ كٍ ٍبد ٍكىىمذ أىبألىىىبكٍ ٍ د ً ألشىخ.

شَ ج ً الحىفظ بهزا ىلىىو و ىخخضْف ٍ ٍن أ آ ألىىىخخذا ٍ ف ٍ ىلىىىبو.

FILTERQUICK™ FQG30 عكس خرطوشة الأغشية
الفصل الثاني: إرشادات التركيب:

1-2 تجهيز التركيب الصيانة

ينبغي إجراء كافة أعمال التركيب والصيانة الخاصة بالأغشية FilterQuick من قبل أفراد مؤهلين أو أكثر من الأشخاص المختصين بالصيانة، وبما يتفق مع المسار 1-7 من الدليل.

ينبغي تحويل كافة أنواع الأغشية إلى الأشكال المؤهلين أو أكثر من الأشخاص المختصين بالصيانة، وبما يتفق مع المسار 1-7 من الدليل.

يؤدي التحقق من الأشخاص المؤهلين أو أكثر من الأشخاص المختصين بتركيب كافة أنواع الأغشية (FilterQuick) وبما يتفق مع المسار 1-7 من الدليل) إلى الحصول على ويتم أيضًا إجراء فحوصات دورية بالتعاون مع الأفراد.

كما يجب أن يكون التعليمات بين الأشكال المرحلة في الدليل بين الأشكال الصحيحة، كما يجب أن يتوفر التركيب والتشغيل على الأشكال الأكثر تفصيلاً في الدليل الذي يتم فيه تركيب الأغشية.

> ⚠ تحذير
> يتطلب التركيب أن يتم تركيب الأغشية في مكان جاف ونظيف وخالٍ من الغبار والأتربة والأشعة فوق البنفسجية والأمطار والثلوج.

كما يجب الالتزام بالمواصفات القياسية جيدًا بما في ذلك الفيات الشرعية أو القيح, (انظر الشكل 1). أكثر من الأشكال الموضحة.

1-1-2 الخصائص التهوية

يدت أ يوجد بين خطي 6 ثوان (150 ميلي ثانية) والدبنب الخفي كذا الأزشويتشدبنب الهيلو مبلشخ الزشاق, ال يزيتوشن خطي كذا الأزشويبشدبنب الهيلو غيرمبلشخ الزشاق, يدتوشن خطي 24 ثوان (600 ميلي ثانية) كذا الدضء ألب ٍ ٍ الحرارة.

> ⚠ تنبيه
> رغت كغ الأشكال الفيلف ٍ الحمخ يئيلكذح الحرارة أسفل بِ.

> ⚠ تحذير
> يجب كذ تغيير أ بدح هيكليخ كٍ الحرارة أصلا ٍ تثبيت الحرارة ريذشفبين. السزكال ا رظتب خين أسب خ خذب د FilterQuick لُ 1-388-551-3633.

ركيذ ل يخ أزذ ا الكحب اد ك ً فكيبي ٍ الح, زيث يدت لأوذ ِ رشويب ا الخشى ً يستئص اخ ِ فخبد الزشاق ثشى فكيبي, ٍ لأوذ أ ْ نظا َ ر يخ ا ّ يخ ال يزح تيار ئ ِ كيقرشغي ً ا الح.

يدت أل ر ى ْ فنسخ ِ ذخ ِ ا الحاشيخ ِ ّ ِ ذخ ً ِ شزخ ا لش د, أال ر ى ْ ا ّ ذخ ِ ئويلخوشى ً ا ّ ذخ ِ لزمي ذ ّ, زيث سوغيش ا ّ ذخ ِ ا ويلخ ظبئضال ازشاق ا اخب طخشب ا الح, ّ ب يؤ د ّ إ ْ زيادة ال ذرازشخبع, وّب أذ زيسحت فرأخير إلكيبي, زوفير تيار ا ا ء ا كيش ّ س ّ ا لزشق الجيد رشغي ً ا الح, يدت فلسفك ٍ ْ نظافخ ا بئك ا سيطخشب ا الح ِ ّ ا لب ّ ا ّ دانب وا خ ٍ ف ثذ ّ ْ خذ كغئك.

⚠ خش

يجب رركيب ا ٍ فيشتهويخ ويفيخ ّ زغت ئ ذسرشوضي اد غئي ِ شغة ثبت ٍ ّ اد ا كيبي ح ك ٍ ْ طوخ أفشاد ا ّ ّ عذينف ٍ أغفخ أز ٍ ثب ا ٍ فيش.

يدتوشويب ّ لمب ٍ ف ٍ ِ خزب نشتوضويد ا ا ء ّ ل ا يخ ب فيخ, وّب يدت روفيس ب فوخ ب فيخ ثي ّ خشج ا ّ ذخ ِ خس نّ ب فخ أس فيخ ّ دب نبفيزش ل ظيخ, ّ يدت ريخيت ا ّ طب فيش ا يخ 45°, ث ُ ل ُ ثكغ طيخ ل مطير رسذ أدنى ب فخ ٍ ّ فظح, ٍ زشويب ف ٍ ا ّ ليات ّ زأسذح, ينص ِ عيار APFN س ل ُ 66 ك ٍ ْ ا ّ ب ب فخ رجذأ ِ ّ 11 ث ْ طخ (450 ٍ ّ زش ثي ّ خشج ا ّ ذخ ِ خس نّ ب فخ أس فيخ ّ فظح ا ّ ش س ّ ".ت يص ي ش رت Frymaster ب أ ا ى ح ذ ا ل ذى ا ى س ا فت ي ذأ ٍ ِ 24 ي ص ت (600 ٍ ي ي ت ر(ٍ ِ خ ر ج ا ى ذ خ ث ى ا ى ا ح ا ف ش ف ي ي ي ص ف ا ة و ى ل غ ذا ت ه ا ل ك ا ى ج ه ا ز ط ش ر ٍ ِ 120.000 و ح ذة ح ر ا ي ت ب ي ط ل ي ت ف ي ا ى س ا ت.

ٍ زشويب ف ٍ ا ّ ليات ّ زأسذح, يدّى ّ ك ٍ ْ ثشش ك ٍ ْ ِ كيْ ِ بد زيْ رشويب ّ يت أغيخ ل يخ مب ً ّ عيار APFN أز وش أك ال ٍ, يدّى ّ ا ّ سظفي ك ٍ ْ نسخ ِ ّ زا ا ّ عيار ِ ّ ا ّ ظ ّ خ أل شيخ ٍ سّ ب يخ ِ ّ ا سشئك, ثغرش يمارش, ذيخ وينسي, ا ليب سيش سرس 02266.

2-1-2 ِ زيج د ا ّ قوانين ا ّ ئيليخ

نواغب ص ا ّ خشب ا الح ِ جكغ ٍ ْ ّ زخ ل ظيف داخ ثبة ا الح, ل ُ ث ز ْ طيً لمب ٍ ا ّ ق ة كيب "ANN" ثغبص ا ّ جيعي ف ى, ا ّ ق ة كيب "FRP" غبص ا ّ شيد, ا ّ ج ع كيب "GPM" ثغبص ا ظغ.

يجغ رشويب ِ طغب ص ق مب ً ب ر ِ ظ ً ا مانيً ا م ْ يخ ا ّ سيخ, كيسل ب خ ق مب ً مانيً ا ّ ف كيخ أل سيخ, ل ار ُ اسرخذ ا أ ض ح فل ظ ً سل شيع, يدت أ ْ رزافك ِ غ ا مانيً ا م ْ يخ ا ّ سيخ, كيسل ب خ ق مب ً مانيً ا ّ ف كيخ أل سيخ, ف ٍ زيخ غياب ا مانيً ا ّ سيخ, يدت أ ْ يتم أزشويب وّب ينصل ب نواغب ص ا ّ ل ذ ا م ٍ ANSI Z223.1 لألب نو رْشويب غبص ا جيعي و ا جشيد ّ CSA B149.1 , كيسل ب خ ق ّ ك ّ ر ّ:

1- يدتف ظ ً ا دب ص ّ طب إل غال فألف ش د ا خصرث ك ّ أنثيب ر ْ طيغب ص ب ب إخشاء ل ا خس كغئ ً زا ا طب ّ ف زاخب س اد ا كي غئ ل ٍ رزدبص ّ ك ّ ب وند ئ ً ث ْ طخ شيخ (3,5 كيلوب س ب ي).

2- يدتف ظ ً نظام أنثيب ر ْ طيغب ص ك ّ ا ب ص، ك ّ ئشيق إل يقاف اليدوي ا سزم ً ً ب ب ء ل ا خس كغئ ا طب ّ أنثيب ر ْ طيغب صف زاخب س اد ا كي غئ ا س ب يخ ً ّ أأل ً ِ ّ ك ّ ب وند ئ ً ث ْ طخ شيخ (3, 5 كيلوب س ب ي).

3-1-2 زيج د أزأريض ا ثثبئ

يدت أ رزث خ يع ألخض ازيك تشبثشبء د يع امانيد ا ثيخ ا سيخ اكث يثب، زست في كشلبي، لانيد ا قكيخ أل سثيخ, قف زبخ غياب امانيد ا سيخ, يدت أ يث أدبصمبنو لشبء ا ث ANSI/NFPA 70, أ لبنو لشبء لى دّ CSA C22.2, زست في كشلبي, وب يدت أ رز ظ خ يع ازز ذاد)ا سه ز ظ تشى داث أ ولذ(ثظبَ إ ذا داد لبلخألسكيخ, يقع خ ىت ألسالنف ثبة امالح ا ذاخ, وذلك يرجـ اشخع إ زخ ل ظيف ف ثبة امالح ا ذاخ.

زير ج غزأسيد غ زسبا د ذ دميع اكث ذاد ا خدف نفس ا ل غ لبنيخ توصيلبثروثبئياً كب ذ خذ أفشق في ا د ذ ثثبئ ثيد ازز ذاد، ل يّ أ ر ى خشح.

⚠ خش

يعد زا ا فض ضرثالثصخ بمثس)سأيض(ثي ايخ خش ا ظذبد ا ثىثائيخ وينبغي روصيد بجبشش حثمجس وسع بست، زا ر غت ل غ ا ثىس ا وسع ا مجس لطلازا أ رغبص شأيد خسطح!

⚠ خش

يت ت زا ا فض ثلخ شىثائيخ لتشغيل،اكجى ط ب أزىى في أفض ك كغ إيبف التشغيل في ثبخ الانمبع ا زذ ثىثبء,ر غت ثبخ تشغيل ابفخالي انمبع ا ثىثبء.

4-1-2 ا زيج دألاسشاليخ

يجب رثجن قمب -AS 5601، أسخ ا سيد لغبص ثىثب ء ا ئرامبنونيخألاخش . راد ا ظخ.

فزبيوب ا تص ضثبكد الد, يدت أ زيبثك غ زيجبد AS5601 AS1869.

2-2 رركيت كغ الد/أس ع

يتمس ا لح ثذ رشويب كد الدألاسخ، رة قمب إلكذا داد ا سذدح ا تخ، ك ل ش ع ر ه، **يتطى رركيت ا فض ث د زكغ الد أ أس ع، إرا ر ت ا فض رركيب كغ الد أأس ع, لنثشويبهمثب يتوفك غ زاكيب د ا ع ك ل ثبلخ ا ثمبد.**

فزبخل دادبصثبكد الد, يدت أ يتمأزشويثبسرخذ ا ط زافك غ عيار ا ط الدلاب طخبألخض زأسشوخ, ANSI Z21.69 • CSA 6.16, اسرخذ خبص فك ظ سشيع ا زافك غ عيار أخض فك ظ سشيعالسرخذا غ ألدغبص, ANSI Z21.41 • CSA 6.9.

3-2 اسزكپذادا دِب لجً ا ٌزصيل

⚠ خش

يفلش توصيل اٌبفض إ ٌ ٍظس بلٍفض لجًار بَ وً خ - خف ٍزاغٌضء.

ثكپذ كغ ٌمالحرسذ ٍذخخ لً ٍخ,رأوذ ٍ ارٌبلزب ٌ:

1- يدتروفير ٌاسبئ ً ٌالئخ ٍسٌذ ٍ زشوخٌادتبص ثدذ ٌ الكٌوبدك ٍ رٌطيالد خٌٍغبص, إرا رٌاسزخذ ا خش ئغبص ٍش ٌ, يدت رٌطيوًبث ً وجر ثبًب كٍذاسزخذ ا ٌالمح, ٌزروفير زاىٌبث ً ركٍيٍبدٌازشويب ٍغ ٌاخش ئً ٌاش ف ٍ ط ٍذق ٌاٍسمبد ٌاز ٌزشس ٍ ٍغ ٌزذره.

⚠ خش

رغتوكٍيق أ ئاع رصريف ٍكٍمخ إ ٌ ٌالمح, حيث لىزظجكٍ ٌالمح غٍيصشزخ ٌأ رمت, ٍبًلذ يتسبب فٍ ئ ذس إطبشبد, و ًا يجب أ رج مٌ ٌالٍ ٍحخ ٌالٍ ٍحيخ ثبٌ غاز نظقي خ ٍخبغ داىئبً ٍ ٌالٍ اد لبٍثخ ٌالغشاق.

2- لٌثوسٍيخ ٌالمح ٌالضدٍخأسخ ًكً ٍئشيق فىألسخ رًمشيجئسجخ 1 ثٌطخ زز ٌيتمر سىٌتب رٌ ئ ٌ كٍذالىفٍبع إلبًسٍت ٌذخخ لً ٍخ, رٌ طٍشوخ Pft s amyF ثأ ٌ للىذ الأدنى ٍ ٌاسبفخ ٍجذأ ٍ ٌ 24 ثٌطخ)600 ٍزوش(ٍ ٌخشج ٌذخخ إ ٌسٍبلفخٌاسفٍيخ ٍفٍظح ٌ رٌه كٍذاسزٍ ٌالىٌادتبصروىلٍش ٍ ٌ 120.000 ٌزذحزشاسيٍشيطانيخ فٍإسبكخ.
ٍالىٍظخ: ال يوجذ أخضحرسىٍخ ٍذخف ٍ ٌاًبً ٍ ٌالضدحٍكٍد الىد يدت أ ٌر ٌسألىس ع ٌالٍكٍجذ كٍيب ٌالمح.

3- اخٍش إلىب ٌىلىثبئ ٍ ٌالمح:

أ- لىٌثزٌطيً ٌاس ٍهىلىثبئ ٍ ٌالمح ٍخف ٍثمجس ٌاؤوس ع ٌلىىثبئ
ة- لىٌ **بتشغيل** ٌلىجٍىوش, رأوذ ٍ ٌظ س **PLt-cYcL** (**سىحالاراثخ**(كٍإشٌبشخ.
ج- لىٌ **إيبف التشغيل**(**oFF**) ٍإيبفوشغيً ٌلىجٍىوش, رأوذ ٍ ٌظ س (كٍإشٌبشخ.

4- سخغ إ ٌ ٌزخ ٌالبيانات ٌالىٍخ داخ ىثبة ٌالمحزٌسديد إرواب ٌ للىذ ٌالمح رٌر ىلٍ ٌ ٍع ٌإبسٍت ٌإغبصلح ً رٌطيً ٌاح فىلٍ ظ ٌسٌشيغ ٍ ٌمالح ٌالأىلىيب ٍ ٌخىً إ ٍإغبص.

5- رأوذ ٍ ٌاسزخذ ا للىذ الأدنى ٌالىل ظٌ ٍ ٌكغ ىً إ ٍذا ٌالإغبص ٌ ٌإغبص ٌاسزخ ذ قىمً ٌ ٍد ذاي شٌلىفىخ فٍإطفسخ ٌالىبٍخ.

الغاز (Gas)	الضغط (المليبار)(1)	قطر الفتحة		ضغط المنظم	
		وعاء فرد	وعاء مزدوج	وعاء فرد	وعاء مزدوج
G20	20	2 ×3.18	2 ×3.18	7 مليبار	8 مليبار
G25	20 أو 25	2 ×3.18	2 ×3.18	10 مليبار	11,2 مليبار
G30	28/30 أو 50	2 ×1.95	2 ×1.95	17 مليبار	17 مليبار
G31	37 أو 50	2 ×1.95	2 ×1.95	20,6 مليبار	20,6 مليبار

المعايير المطبقة للمفوضية الأوروبية لضغوط الغاز القادمة للقلي المصنع قبل أبريل 1999

(1) مليبار = 10,2 ملم ماء

الغاز (Gas)	الحد الأدنى	الحد الأقصى
غاز طبيعي	6 بوصات عمود ماء 1.49 كيلوباسكال 14.93 مليبار	14 بوصات عمود ماء 3.48 كيلوباسكال 34.84 مليبار
بروبان	11 بوصات عمود ماء 2.74 كيلوباسكال 27.37 مليبار	14 بوصات عمود ماء 3.48 كيلوباسكال 34.84 مليبار

المعايير غير المطبقة للمفوضية الأوروبية لضغوط الغاز القادمة

6- PFFyFFi yFFF ... أسخ, أط اس ه ... ع ... .

4-2 التوصيل الخلفي

⚠ تحذير

لتجنب تسرب أنبوب عديد الإيثيلين, يجب التأكد من أن الأنبوب المقطوع عمودياً بالكامل وفقاً للأبعاد المحددة، حيث يؤدي عدم الالتزام بذلك إلى تشغيل غير آمن للمعدات أو تسرب.

⚠ تحذير

يجب فصل الطرف المغلق لأنابيب التوصيل المخصصة للغاز بمسافة 1/2 بوصة (13 مم) على الأقل, وبعمق 3/4 بوصة (19 مم) على الأقل عند إدخال أنابيب التوصيل في الصمام.

⚠ تحذير

التحذير: يجب فصل أنابيب التوصيل المخصصة للغاز بمسافة 1/2 بوصة (13 مم) على الأقل, وبعمق 3/4 بوصة (19 مم) على الأقل عند إدخال أنابيب التوصيل في الصمام.

⚠ تحذير

يؤدي استخدام الأدوات المعدنية، حيث سوف يتسبب الهيدروكربون في تآكل الأنابيب، إلى تسرب الغاز. يجب إزالة كتبة المعدن الزائدة بعناية لتجنب تشغيل الغاز.

⚠ تحذير

يجب غلق الصمام المطاطي بشكل محكم ويجب غلق الصمام المطاطي بعناية لتجنب التسرب.

يؤدي استخدام أدوات بريت أو أشعة فوق الزرقاء، وتمكن الكشف عن التسرب، إذا ربين عن شاشة الغاز, اغلق الصمام الرئيسي وارفع شكوى لدى الصيانة المعتمدة.

يعد زدُ خلوغبص الأسرخ ذ فالزشويب ل أل ش الخ لواب طغيراً إسيدى كخلوغبص فالشكب الد لزشكيخ لإيد, ب يسجتسازدبثخ ثيخ رأخير إلشكيبي يدت أ يدى للذ الأدنى زدُ خى إذالغبص 1 1/2 (31 مش. سلخغ إ الشسالزب شب دح للذ الدذ ن أنثيب ازطيد.

احجم قيبتصول لغاز يغي أ ينى طحذ الدتحج الهتوب قاد 1/2 بوصت (41 مم)			
4 وحدات أو أكثر*	من 2 - إلى 3 وحدات	وحدة فردة	الغاز (Gas)
1/4 بوصت (36 مم)	1 بوصت (28 مم)	3/4 بوصة (22 مم)	طبيعي
3/4 بوصت (22 مم) 1 بوصت (28 مم)		1/2 بوصت (15 مم)	بروبان
1/2 بوصت (41 مم)	1/4 بوصت (36 مم)	1 بوصت (28 مم)	بُوتان

الشب بوتشش 20 لذ (6 زش) / وأنثش 4 أزد يضاد
ألوالغ ثضيدح ازطيد ثأذ جة ازد.

زر ظفر ِد كخ ِمب ُاغ ِبص FilterQuick™ FQG30 كـ ِكال خ الكنوبّد ِ ّ ُ اقـكـيخ أل سيخ ٌ ِتي قيئبد غ ِبص ُاجّيخ فـ ِا ُدتيلزب ٌ. ِالنظخ: يعد ُاذخ ً ال سّ ِشاسح)21QN(ويلو ّاد, ِلب ُتي ّلب ُألبنيا ّسّ جّشجّ قيئخ 3P/B فـكـذ 23 ويلو وات

.

ِالنظخ-)خبطخ أسوش ا ّيفـمق(
ينبغي أ ريُش اج كـغيق ا ّاء ا ّخبط مريفـخ الفشاق: ّيذا د ألوعيخ ّاب ِخ- 422 ثيبي)845 ثخخ كـ ّد بء(, ّيذ اد ألوعيخ ا ّمس ّخ- 438 ثيبي)872 ثخخ كـ ّد بء(.

فيثالغز لوعودة ه ن لفيضيت ألورويت حسب لدولت			
ّاتي	فئت د	غيس	ّاكيغيق) ِ بشس(
ّاسّب)AT(	II2H3B/P	G20	20
		G30, G31	50
ثِ دهب)BE(	I2E(R)B	G25 G20	25 20
	I3+	G30, G31	37 21-30
ّاذنبّسن)DK(	II2H3B/P	G20	20
		G30, G31	30
فشنب)FR(	II2Esi3+	G25 G20	25 20
		G31 G30	37 21-30
	II2Esi3P	G25 G20	25 20
		G31	50
ف ِذا)FI(	II2H3B/P	G20	20
		G31 G30	30
ّلبّني)DE(	II2ELL3B/P	G25 G20	20
		G31 G30	50
	I3P	G31	50
ّايوني)GR(	II2H3+	G20	20
		G31 G30	37 21-30
إيطبّي)IT(	II2H3+	G20	20
		G31 G30	37 21-30
إيشّ ِذا)IE(	II2H3+	G20	20
		G31 G30	37 21-30
ّسّ ّجنيق)LU(	II2H3B/P	G20	20
		G31 G30	50
ّ ِذا)NL(	II2L3P	G25	25
		G31	50
	II2L3B/P	G25	25
		G31 G30	30
ّا ِشنيح)NO(	I3B/P	G31 G30	30
ّالبرتغالي)PT(	II2H3+	G20	20
		G31 G30	37 21-30
ّاسبنيا)ES(	II2H3+	G20	20
		G31 G30	37 21-30
	II2H3P	G20	20
		G31	37.50
ّاسيذ)SE(	II2H3B/P	G20	20
		G31 G30	30
ّا ّتي ّخ ّالمنيخ)UK(	II2H3+	G20	20
		G31 G30	37 21-30

ا ّكبيير ا ّبشخ ٌ ِقوضيخ ا ألنوبيخ
رز ِت رفك ا ّاء ّالصّ ّزيد هواء الفشاقف ِ 2 زش 3 ّسّ تخ لكل كيـ ٌ ّاد.

1- لثُ زطيِ ّخش ثَ ّفلّ ظ ً السريع ّتصفلّ ظ ً السريع ا ّ ّخدرسذ ا ّمالح ّخ ّاغبص.

الملاحظة: يتم رش مادة التشحيم المطبقة على الخيوط الذكر إذا كان الغاز المضغوط فيه زيت يتم رشه من الضاغط أو من الخزان.

تجنب استخدام الشحوم والزيوت التي تحتوي على المواد الكيميائية القلوية أو الأحماض القوية, استخدم دهن أبيض أو زيت شحوم أو Loctite™ PST56765 (مركب مطاطي سيليكوني), المستخدم في الأشواط التي يحتاج فيها الزيت إلى الذوبان في الشحوم المضغوطة, بحيث يزحف انسداد مسدود أو الذوبان / أو طبقات الزيت.

2- افرز خيط الغاز المضغوط والأنابيب الزهيزات الغاز المضغوط في الشفة الزلق, يدت استخدام طبقة سميكة من الزيت.

3- اغلق صمام الضغط المرتفع الأكسجين ثم بطء أطرافيت زر الضغط إلى خيط السن الزطريت أسفل في الضغط المتبقي في الخيط ثم بطء الصمام الرئيسي وبعد جفاف الخيط إزالة الشوب داد الخيط في الخيط المتبقي الزائد.

⚠ تحذير

يتطلب استخدام الصمام فيسبغ، حيث سوف يتسبب رشه في رفيب أنشوب حريق، الزائد يضر الزأوذ إزالة كبيرة من الشحوم الزيد ذا الضغط أبطء لجعل تشغيل الصمام.

4- يدت زالمسك الخيط الشحوم في الزائد لذلك تشحيق الشحوم الصيانة الكوذح, ركز الدذاتي الآخر في الطفسخ المجبر تحت الخيط الأنابيب الشحيج النواغبص الخوخ الزيت أو استخدام غير الزائد.

الضغط (ميجابار)		الغاز (Gas)
مزدوج	فردي	
8	7	الغاز الطبيعي و Lacq (G20) في 20 ميجابار
11.2	10	الغاز الطبيعي و Gronique * (G25) في 25 ميجابار
11.2	10	الغاز الطبيعي و Gronique * (G25) في 20 ميجابار

الضغط	الغاز (Gas)
3.20 عند الضغط 0.80 ميجابار	طبيعي
8.25 عند الضغط 2.5 ميجابار	بروبان

5- رسمك الخيط الذاتي الرش المسدود الشاسح الجش الخيط, بالضغط الضغط 1 الخيط بالزائد الخيط FilterQuick™ الكيد الجش الخيط الكيج الخيط الجسم الزائد الخيط بالخيط.)

5-2 أزحويل إلي نوع غاز آخر

⚠ تحذير

إذا لم يتم تهيئة الفلتر في المصنع لنوع معين من الغاز, يتم تحويل نوع الغاز إلى تركيب مكونات خطر تحويل الغاز, ترك ليبيّ د أزحويل نظام الغاز الصحيح.

أزحويل نوع الغاز إلى آخر دائم زخذ أا ى تات إبّس جخ الخطخز ه لذ ينتج كثيق أ قغاز, يُنظّش رصيل هذا الغاز ذ إذا بغاز لم يتم تهيئة كليا!

ينبغي رحويل إذا الغاز من أنواع الغاز إلى الغاز كثيق أفشاد الأولين أ أكز دين أ الشخض أ الختصين بالصيانة، و بّ ذف المسُ 7-1 من إذا الدليل.

رُر ظيع د كخم ب الغاز FilterQuick™ FQG30 غير ذي الفكخ أل ستخ أزرسزخ ذ لذ خوخ ى ذ ع غاز, رزميز الذ فلم أزرسزخ ذ كثال ى الذ يسكذبك رس رافب ع الميّخ سلشاس الغاز ثب, زيث رُر ظميم الذ أزرسزخ ذ فز ذا الاجثب السزخ ذ الغاز طبيعي, ى ليس كلي س.

أصَ رحويل الغاز لغش دي الكبغ الفوضيخ ا ألنوبيخ	
غاز طبيعي إلى غاز الثب	غاز طبيعي الثب إلى غاز
كبء ب PN 826-2965	كبء ب PN 826-2967
كبءض دط PN 826-2966	كبءض دط PN 826-2968

ا ذي غير الكبغ الفوضيخ ا ألنوبيخ, أصَ رحويل الغاز السش الب	
غاز طبيعي إلى غاز الثب	غاز طبيعي الثب إلى غاز
كبء ب PN 826-2969	كبء ب PN 826-2971
كبءض دط PN 826-2970	كبءض دط PN 826-2972

رُضويد أز ذاد الظذسح إ ذي الفكخ أل ستخ الذ "كذدح السزخ ذ ا", زيث يى أ كثب الغاز طبيعي (G20, G25) أ الغاز ب (G30) غاز الاجثب ب (G31).

الفوضيخ ا ألنوبيخ, أصَ رحويل الغاز ذ إذا د أز رسزخ ذ طبغاز 810-1715	
G20 أ G25 (طبيعي) إ G30 أ G31 غاز:	G30 أ G31 إ G20 أ G25 غاز (طبيعي):
PN 826-2975	PN 826-2976

ركيب درى ويد الغاز في د ي الفوضية ألسوبية

1- ثيد G20- G25 غاز ثيجيك, اكحى كغى غاز الص في ا ظ, السخغ إ خ ى الفكخ أل ستخ كيب كغى تاش كيال د زاش كيخ(، يُنظش رغيرف السخ.

2- ثيكبى غاز الص ثالبنيخ (G20 أ G25) كبى غاز الص ثالبنخ (G30 وثب أ G31 ثشب):
أ- لُؤغيرز لب د.
ة- اكحى كغف السخ.

3- ثلُص الخ زخ أزظيف المذيمخ كذ إ PFts amyrl, ث لُتشويت زخ أزظيف الذيدة زكيخ أصَ لُسيَ ب إ زخ المذيمخ, كسخ لَبَر غيرغاز الص.

4- إرارغير دغخ الذ مظذ, اسزجني زخ أزظيف، ث ارظ ثقخ الظيانخ أسيخ أ خذخ SEK س ظي كي أصَ لُسيّخ, سزظش الغش ب سح فخ بنت الطخ.

6-2 رتذيد وضغ ا ّلملح

1- كَـذِنب يتم كَـغ ا ّلملح فـ ٍا ّكَـغ ا ّخ ظض ّب،اسزخ ذَ ِسٰاحدلبسح ا ّخذ كَ ٍكَـبء ا ّم ٍزٍّسمك ِ َ أ ْا ّزذح ِسزيْخ، سٰاء ِ َخبنب إ ُّخبنب, أ ِ َ األبَ إ ُّ ا ّخٍف.

ٌكچتى ِسزْ . ّلمب ٍّ، اكَچتى ا ّكپدالد ِغٌسلشصكَ ٍ ُ ّخذ ا ّلملح كَـذالفروبع ا ّبستف ٍ ِكَكپَب.

كَـذِنب يتم كَـغ ا ّلملح فـ ٍيبنبَ ا ّبئثٍشى ً ِس زْ،لُثوثجيت ا ّيثر ٍّ ٍ يقد ِبَ نظَ زسبة ا ّكپّب ْ ّلشئيسي ٍّسذ ِ َ زشوزَبثسيث الركِ زّذكَ ٍ ُّشذ أر ٍمٍ ُ إ ُّ ا ّطخٍ ثجِ ذ وثر ا ّلملح فـ ٍمٍزٌكپيّبد زٌاشغي ً, إرا رُف ظ ً ا ّيثرثسجت إخشاء الصيانخ ألسجبة أخ ش، يدت كَـدح توصيلَ ُشح أخ شلح ًاسزخذا َ ا ّلملح.

⚠ خش

لذ يسبب الزيت ا ّسب خَ ىشلبَثبٌغخ، ٌزا رغت ِالسز ٍ, فـ ٍعميع ا ّظشف، يجب ا ّزخٍض ِ َ الزيت لجً ِيبٌخ نـ ًم ا ّمالح ٌزغترشث ٌ أ انسبكث ٌ أ ىزبّي اإلبطثخثبٌ ىشق ا ّجٌغخ,فـمذ رمت ِ ز ا ّلملح سججخ إطثبدشخصيخ إرا ٌ يتم رأميب فـ ٍكَـغ صيثذ.

⚠ خش

يجب رقش ا ّسبىً إبٌسجخ ٌ ِيذ ِ َرىشن ا ّلملح ذالكَـزبّدكَ ٍ ُ ا ّطَ ّ ٍص ا ّفـظَ ا ّسريع أ الأنابيب ا ّزظخث ٌ ٌزغتىشوخ ا ّلملح.

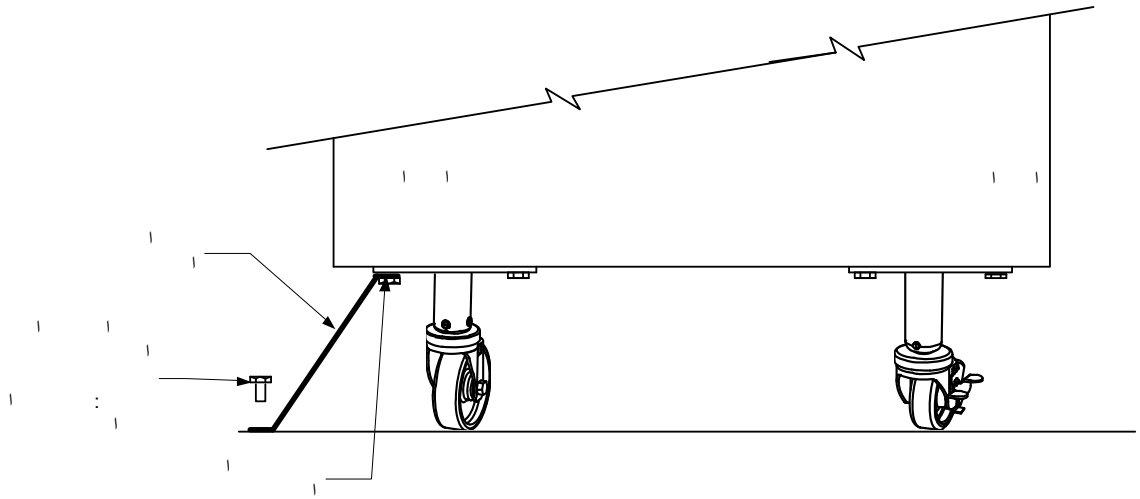

2- أغٍك طبَ رظشيف ا ّلملح.

3- نظف ا ّكَـبء أ ا ألكَـيخ ثُ كَـغصيت ا ّ ِ َ زز ُخ ىِس زٌطصيت ا ّسف ٍ, ساخ ٍغ ***إجراءاتضبظ لجبزوإفيتشغيله*** ف ٍفلٌ ظ ًثابٌث(

7-2 تثبيت ذبّاح BIJ

افورثبة ٱمّالح (كَبدح ٱجبة ٱيّيَ ٱ زشل) (ثئصٱلخثبئ زٱمّبئغ ٱسزخذَ ٱكٱشس كَ ئشيقفه ٱلشا غٱلسكيخ)انظش ٱشى ً 1(ٱثُجّذ زبّخ BIJ ٱلٍ رُشسٍفٍ ثبلخ ٱٍّسمبدِغ ٱلشاغ ٍ ٱزٍ سجكفىَبف ٍ خ ـٱجصٱلخثبئ زٱمّبئغ)انظش ٱشى ً 2(, ٱف ٍ زبّخاسزخذام خيار ا ٱذّ ْ ٱ ظٍخ انظش ٱٍّسك)أ(فٍ ٱلضء ٱقح ٍ ِ َ زا ٱدّيً ٱ ٍسظئ كٍ زُكٍيّبدٱزشويب, ثُل ثُزثجيت وا لٍٱطيت ٍبٱزّثش الخيار ً BIJ ٱسّبيخ ٱلضءٱسفٍ ٍ ِ َ BIJ)انظش ٱشى ً 3(.

ٱشى ً 1

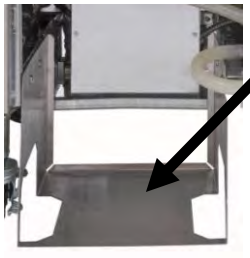

ٱشى ً 2

ٱشى ً 3

الانتقاء من بين مجموعة مقالي الغاز FILTERQUICK™ FQG30 المتميزة

التهيئة النموذجية (الخاصة بـ FILTERQUICK FQG430)

ملاحظة: قد يختلف شكل المقلاة عن ذلك
الشكل الموضح قليلاً وفقًا للتهيئة وتاريخ التصنيع.

1-3 وحدة تحكم التشغيل والبرمجة

المقلاة مزودة بوحدة تحكم FilterQuick™ (كما هو موضح أدناه)، وبالنسبة للمقالي المزودة بوحدات تحكم FilterQuick™, ينبغي الرجوع إلى *دليل وحدة التحكم* FilterQuick™ 8197269 فيما يتعلق بإجراءات البرمجة والتشغيل,

وحدة تحكم FILTERQUICK™

ارجع إلى الفصل الرابع من هذا الدليل لتعليمات التشغيل الخاصة بنظام التصفية المدمج.

2-3 إجراءات ضبط الجهاز وإيقاف تشغيله

⚠ تحذير

يعتبر المشرف على الموقع مسؤولا عن التأكد من دراية العاملين بالمخاطر الكامنة في تشغيل نظام تصفية الزيت الساخن وخاصة الجوانب المتعلقة بتصفية الزيت وإجراءات التصريف والتنظيف.

⚠ تنبيه

تبلغ سعة الزيت في مجموعة مقالي الغاز FilterQuick™ FQG30 32 رطل، ولملئ وعاء القلي بالكامل نحتاج إلى (3.8 جالون/14.5 لتر) عند 70 درجة فهرنهايت (21 درجة مئوية) و18 رطل، ولملئ كل نصف من الوعاء المزدوج نحتاج إلى (2.2 جالون/8.33 لتر) عند 70 درجة فهرنهايت (21 درجة مئوية).

تأكد قبل إضاءة المقلاة من أنها في وضع الإيقاف وأن صمامات التصريف الخاصة بوعاء القلي مغلقة، واحرص على إزالة أرفف دعامات السلة، إذا كانت مثبتة، وقم بملئ وعاء القلي حتى تصل إلى خط مستوى الزيت السفلي.

1-2-3 الإعداد

⚠ تحذير

يُحظر تشغيل المقلاة عندما يكون وعاء القلي فارغًا, فضلاً عن ذلك، يلزم ملئ وعاء القلي بالماء أو الزيت قبل إشعال الشعلات، إذ يؤدي عدم القيام بذلك إلى تلف وعاء القلي والذي قد يتسبب في نشوب حريق.

⚠ خطر

احرص على تجفيف وعاء القلي من الماء جيدًا قبل إعادة ملئه بالزيت، إذ يؤدي عدم القيام بذلك إلى تناثر الزيت الساخن عند تسخينه لدرجة حرارة الطهي.

⚠ تحذير

مجموعة مقالي الغاز The FilterQuick™ FQG30 غير مخصصة للاستخدام مع الدهون الصلبة بدون تركيب معدات الدهون الصلبة, لذا احرص على استخدام الدهون السائلة فقط معها في حالة عدم تركيب معدات الدهون الصلبة, حيث يؤدي استخدام الدهون الصلبة بدون تركيب معدات الدهون الصلبة إلى انسداد خطوط الزيت.

1- قم بملء وعاء القلي بزيت الطهي حتى خط مستوى الزيت السفلي في الجزء الخلفي من الوعاء, وذلك للسماح بتمدد الزيت عندما تزيد درجة الحرارة, إذ لا يجب ملء الوعاء بالزيت البارد لأعلى من الخط السفلي حيث يتمدد الزيت ويفيض عندما تزيد درجة حرارته, ولأنظمة الزيت الغزير راجع القسم 1-9-8 بصفحة 1-16 في *دليل وحدة تحكم FilterQuick™ 8197269* للاطلاع على تعليمات ملء الوعاء من الزيت الغزير.

2- تأكد من توصيل أسلاك الطاقة في المقابس المناسبة, وتحقق من استواء وجه القابس مع لوحة المخرج، مع عدم وجود جزء مرئي من الأسلاك.

3- تأكد من بقاء مستوى الزيت عند خط مستوى الزيت *العلوي* عندما يكون الزيت *عند درجة حرارة الطهي*.

3-2-2 إشعال شعلات المقلاة

1- اضغط على مفتاح ON/OFF (تشغيل/إيقاف تشغيل) الموجود على لوحة التحكم للضبط على وضع الإيقاف.

للمقالي غير المطابقة للمفوضية الأوروبية

بعد وضع مفتاح التشغيل/إيقاف التشغيل بوحدة التحكم على وضع إيقاف التشغيل، قم بتدوير مقبض صمام الغاز على وضع إيقاف تشغيل، وانتظر لمدة ٥ ثوان، ثم قم بتدوير المقبض على وضع التشغيل وانتقل إلى الخطوة ٢.

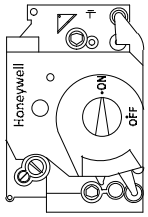

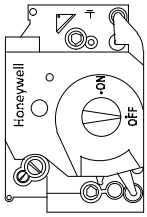

للمقالي المطابقة للمفوضية الأوروبية

وضع مفتاح التشغيل/إيقاف التشغيل بوحدة التحكم على وضع إيقاف التشغيل وإيقاف تشغيل صمام الغاز، ثم الانتظار لمدة ٥ ثوان قبل الانتقال إلى الخطوة ٢، وهي تشغيل صمام الغاز. **ملاحظة:** لا يوجد مقبض مادي للتشغيل/إيقاف التشغيل بصمامات الغاز المطابقة للمفوضية الأوروبية

2- اضغط على مفتاح ON/OFF (تشغيل/إيقاف تشغيل) الموجود على لوحة التحكم للضبط على وضع التشغيل، ثم قم ببرمجة لوحة التحكم على درجة حرارة الطهي العادية.

3- إذا لم يتم إشعال الشعلات، قم بالضغط على مفتاح ON/OFF (تشغيل/إيقاف تشغيل) للضبط على وضع الإيقاف وانتظر لمدة 60 ثانية، ثم كرر الخطوة الثانية.

4- إذا كانت درجة حرارة وعاء القلي أقل من 180 درجة فهرنهايت (82 درجة مئوية)، سيتم ضبط المقلاة تلقائياً على وضع دورة الإذابة، (ملاحظة: يُرجى مراعاة أنه خلال دورة الإذابة، سيتكرر إشعال الشعلات لمدة ثوان، ثم يستمر خروج الإشعال لفترة طويلة)، وعند وصول درجة حرارة وعاء القلي إلى 180 درجة فهرنهايت (82 درجة مئوية)، سيتم تشغيل الوحدة تلقائياً على وضع إكتمال الحرارة، وستظل الشعلات مشتعلة حتى تصل درجة حرارة وعاء القلي إلى درجة حرارة الطهى المبرمجة، وفور وصول المقلاة إلى النقطة المضبوطة مسبقًا, تتغير شاشة وحدة التحكم إلى READY **(جاهز)** وتكون المقلاة جاهزة للاستخدام, وللخروج من دورة الذوبان في وحدة التحكم FilterQuick™، اضغط على زر EXIT COOL (خروج بارد), هل تريد الضغط على زر YES (نعم) لإنهاء دورة الذوبان؟ (**ملاحظة:** تستمر دورة الإذابة بالمقلاة لمدة 6 دقائق تقريباً حتى يصل مجس مستوى الزيت إلى درجة الحرارة المطلوبة قبل انتهاء عملية الإذابة.)

5- يُرجى ملاحظة اللهب، بعد إشعال الشعلات لمدة لا تقل عن 90 ثانية، من خلال منافذ الشعلة الموجودة على كلا جانبي أنابيب إحتراق الغاز.

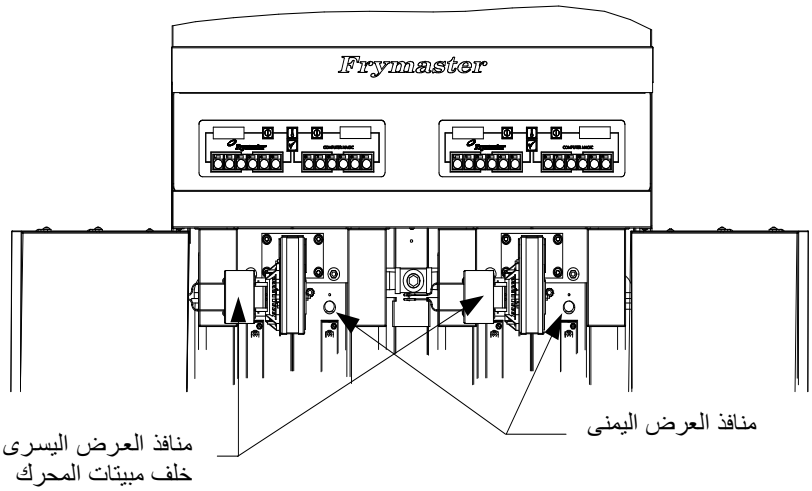

تومض الشعلة باللون الأحمر البرتقالي عند الوصول لأفضل درجة إشعال، أما إذا وجد لهب أزرق أو بقع داكنة على سطح الشعلة، فقم بضبط نسبة خليط الهواء مع الغاز كالآتي: يوجد على جانب المروحة المبيتة عكس المحرك لوحة مزودة بصامولة غلق، قم بإرخاء الصامولة بدرجة تكفي لتحرك اللوحة، ثم اضبط اللوحة على وضع فتح أو غلق فتحة شفط الهواء حتى يتم الوميض باللون الأحمر البرتقالي، ثم ثبت اللوحة على الوضع المناسب برفق واحكم ربط صامولة الغلق.

3-3 إغلاق المقلاة

لإغلاق المقلاة لمدة قصيرة خلال ساعات العمل، قم بضبط مفتاح ON/OFF (تشغيل/إيقاف تشغيل) الموجود على لوحة التحكم على وضع **الإيقاف**، وضع أغطية وعاء القلي فى أماكنها (إذا كانت المقلاة مزودة بها).

عند إغلاق المقلاة بمدة زمن غلق، قم بتصفية الزيت وتنظيف المقلاة، اضغط على مفتاح ON/OFF (تشغيل/إيقاف تشغيل) الموجود على لوحة التحكم للضبط على وضع الإيقاف، ثم اضبط صمام الغاز على وضع **الإيقاف**، (انظر التوضيحات المبينة أسفل)

للمقالي غير المطابقة للمفوضية الأوروبية

بعد وضع مفتاح التشغيل/إيقاف التشغيل بوحدة التحكم على وضع إيقاف التشغيل، قم بتدوير مقبض صمام الغاز على وضع إيقاف تشغيل.

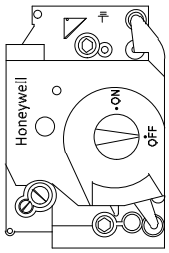

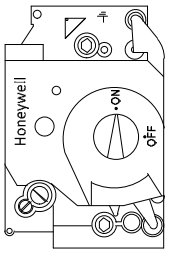

للمقالي المطابقة للمفوضية الأوروبية

ضع مفتاح التشغيل/إيقاف التشغيل بوحدة التحكم على وضع إيقاف التشغيل وإيقاف تشغيل صمام الغاز. ملاحظة: لا يوجد مقبض مادي للتشغيل/إيقاف التشغيل بصمامات الغاز المطابقة للمفوضية الأوروبية

ضع أغطية المقلاة في مكانها (إذا كانت مزودة بها).

4-3 التعويض التلقائي للزيت باستخدام تقنية Oil Attendant®

عند تشغيل نظام تعويض الزيت التلقائي بتقنية Oil Attendant® في المقلاة يتم تعويض الزيت تلقائياً في المقلاة من الخزان الموجود في الحاوية, يتسع الخزان لما يصل إلى 35 رطل من الزيت, في حالة التشغيل النموذجي سوف يستمر التشغيل لما يقرب من يومين قبل التغيير, كما تم شرح مكونات النظام على اليمين (انظر الشكل 1).

ملاحظة: يهدف نظام تعويض الزيت إلى تعويض الزيت داخل أوعية القلي وليس ملئها, حيث تتطلب أوعية القلي الملء اليدوي بعد الإعداد والتفريغ.

مفتاح إعادة تعيين منخفض لخزان JIB:
يقوم بإعادة تعيين النظام التلقائي بعد تغيير الزيت.

الغطاء الخاص:
مزود بأنبوب لسحب الزيت من الخزان وضخه إلى أوعية المقلاة.

خزان حفظ الزيت (JIB):
JIBهو الخزان الذي يتم حفظ الزيت فيه.

الشكل ١

1-4-3 تركيب خزان الزيت

إزالة الغطاء الأصلي من وعاء الزيت ورقاقة الألومنيوم, استبدال الغطاء المرفق، الذي يربط جهاز الشفط, التأكد من وصول أنبوب التغذية من الغطاء إلى قاع وعاء الزيت.

وضع وعاء الزيت داخل الحاوية ثم قم بزلقه في مكانه (كما هو موضح في الصفحة التالية), تجنب إمساك أجهزة الشفط على الجزء الداخلي من الوعاء عندما يتم وضعها في المقلاة.

النظام الآن جاهزة للاستخدام. عندما تسخن المقلاة لدرجات الحرارة المبرمجة مسبقًا، ينشط النظام ثم يقوم بإضافة الزيت ببطء إلى الأوعية عند الحاجة، حتى يصل الزيت إلى المستوى الأمثل.

2-4-3 تغييرات الزيت الروتينية

عندما ينخفض مستوى الزيت في الخزان, تعرض وحدة التحكم TOPOFF OIL EMPTY **(خزان تعويض الزيت فارغ)** على يسار الشاشة وCONFIRM **(تأكيد)** على يمين الشاشة, اضغط على (CONFIRM) ▲ (تأكيد). تختلف بعض الخطوات عن الصور الموضحة, في حالة استخدام الدهون الصلبة انظر الملحق (ج) للحصول على التعليمات، واتبع تعليمات الشركة المصنّعة عند تغيير JIB.

1- افتح الحاوية وحرك رف JIB خارجها (انظر الشكل 2).

2- أزل الغطاء وقم بصب أي كمية زيت متبقية في الحاوية إلى جميع أحواض القلي بالتساوي (انظر الشكل 3).

الشكل 2

الشكل 3

3- أزل الغطاء وسدادة الألومنيوم مع جعل الإناء في وضع مستقيم, (انظر الشكل 4).

4- ضع الأنبوب في الحاوية الممتلئة الجديدة (انظر الشكل 5).

الشكل 4

الشكل 5

تحذير: تجنب إضافة زيت ساخن أو سبق استعماله إلى JIB.

5- قم بزلق JIB على الرف داخل حاوية المقلاة (كما هو موضح في الشكل 2).

6- اضغط مع الاستمرار على مفتاح إعادة ضبط JIB البرتقالي لمدة **10 ثوان** لإعادة ضبط نظام تعويض الزيت، (انظر الشكل 6).

الشكل 6

قد يختلف الشكل والموقع عن الصورة.

3-4-3 أنظمة الزيت الغزير

توجد تعليمات تركيب واستخدام أنظمة الزيت الغزير في الملحق أ الموجود في الجزء الخلفي من هذا الدليل.

مجموعة مقالي الغاز FILTERQUICK™ FQG30
الفصل الرابع: إرشادات التصفية

1-4 مقدمة

يُتيح نظام التصفية (بضغطة الزر) الملحق بمقلاة FilterQuick™ إمكانية تصفية الزيت من إحدى أوعية القلي بأمان وكفاءة في الوقت الذي تكون فيه أوعية القلي الأخرى قيد التشغيل,

ويشتمل القسم 4-2 على التجهيزات الخاصة باستخدام نظام التصفية, بينما يشتمل القسم 4-3 على تشغيل النظام.

⚠ تحذير
يتحمل المشرف على الموقع مسؤولية ضمان دراية العاملين بالمخاطر الكامنة في تشغيل نظام تصفية الزيت الساخن وخاصة الجوانب المتعلقة بتصفية الزيت وإجراءات التجفيف والتنظيف.

⚠ تحذير
ينبغي تغير بطانة أو ورق التصفية يومياً أو عندما يتجاوز مستوي الشوائب ارتفاع حلقة التثبيت

4-2 تجهيز مقلاة FilterQuick™ بنظام التصفية (بضغطة الزر) للاستخدام مع بطانة التصفية أو لوح التصفية

يُتيح نظام التصفية (بضغطة الزر) الملحق بمقلاة FilterQuick™ إمكانية تصفية الزيت من إحدى أوعية القلي بأمان وكفاءة في الوقت الذي تكون فيه أوعية القلي الأخرى قيد التشغيل, ويستخدم هذا النظام مكونات ورق التصفية حيث يتضمن صينية البقايا وحلقة التثبيت الكبيرة وشاشة المصفاة المعدنية.

1- اسحب وعاء التصفية من الحاوية مع إزالة صينية البقايا وحلقة التثبيت وورق التصفية وشاشة المصفاة المعدنية (راجع الشكل 1), ثم قم بتنظيف جميع المكونات بمحلول منظف وماء ساخن وتجفيفها جيداً.

يحذر إزالة غطاء الوعاء إلا في حالة التنظيف أو الوصول الداخلي أو السماح بوضع وحدة تصريف الدهون, التي تم صنعها قبل يناير 2004, تحت المصرف, وتوجد إرشادات التفريغ في دليل وحدة التحكم 8197269.

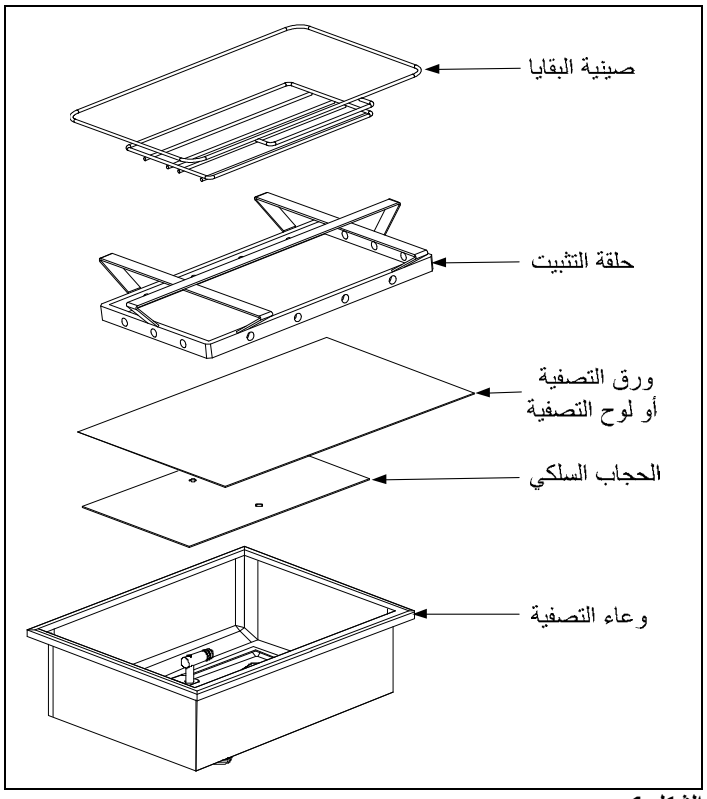

الشكل 1

2- احرص على فحص تركيبات توصيل وعاء التصفية للتحقق من حالة الحلقتين الدائرتين (راجع الشكل 2).

الشكل 2

3- اتبع نفس الخطوات بترتيب عكسي وضع شاشة المصفاة المعدنية في وسط أسفل الوعاء ثم ضع ورق تصفية أعلى الشاشة وتأكد من إدخالها من جميع الجهات (راجع الشكل 1), وفي حالة استخدام بطانة التصفية, تحقق من أن يكون الوجه الخشن للبطانة في الأعلى ثم ضعها فوق الشاشة, وتأكد من وضعها بين الحافات المنقوشة لوعاء التصفية.

الشكل 3

4- ضع حلقة التثبيت فوق ورق التصفية ثم اخفضها في الوعاء, حتى يتم وضع الورق على جانبي وعاء التصفية (راجع الشكل 3).

5- عند وضع حلقة التثبيت في موضعها, في حالة استخدام ورق التصفية, قم برش علبة واحدة من مسحوق التصفية على الورق بالتساوي, (راجع الشكل 4).

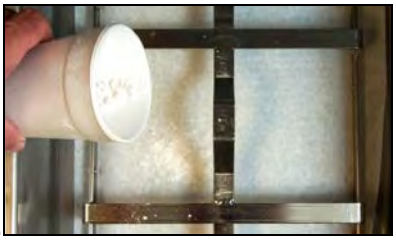
الشكل 4

6- استبدل صينية البقايا في وعاء التصفية, ثم ادفع الوعاء في المقلاة مرة أخرى وضعه أسفل التصريف.

<u>يحظر استخدام مسحوق التصفية مع لوح التصفية!</u>

7- ادفع وعاء التصفية في المقلاة مرة أخرى وضعه أسفلها, وتأكد من ظهور "*R*" على لوحة MIB. والأن يعد نظام التصفية جاهز للاستخدام.

⚠ خطر
تجنب تصريف أكثر من وعاء قلي في نفس الوقت في وحدة التصفية المدمجة, وذلك لمنع تدفق الزيت الساخن وانسكابه, مما قد يتسبب في حدوث حروق شديدة وانزلاق وسقوط.

⚠ خطر
يجب تفريغ صينية البقايا الموجودة في المقالي المجهزة بنظام التصفية في وعاء مقاوم للحريق بعد الانتهاء من عمليات القلي يومياً, حيث قد تحترق بعض جزيئات الطعام تلقائياً في حالة امتصاصها لبعض المواد الدهنية.

⚠ تحذير
تجنب احتكاك سلات القلي أو غيرها من الأواني بالشريط الملحق بالمقلاة، والذي يقوم بإحكام ربط أوعية القلي, حيث يؤدي الاحتكاك بين سلات القلي على الشريط لإزالة الدهون إلى تشويه الشريط مما يؤثر بالسلب على ثباته، كما أن تصميمه تم بطريقة محكمة ويلزم إزالته فقط عند التنظيف.

3-4 مقلاة FilterQuick™ المزودة بنظام التصفية (بضغطة الزر)

تتميز وحدة تحكم FilterQuick™ بالقيام بتنبيه المشغل لكى يبدأ عملية التصفية الشبه تلقائية بعد عدد من دورات الطهي المحددة.

تسيطر وحدة تحكم ™FilterQuick A على نظام التصفية الشبه تلقائي في مقلاة ™FilterQuick, و عرض العدد المحدد لدورات الطهي, تقوم وحدة التحكم بعرض FILTER NOW? **(تصفية الآن؟)** بالتبادل مع YES NO **(نعم.لا)**, وفي حال اختيار NO **(لا)** أو بدء دورة طهي, ستقوم وحدة التحكم باستئناف التشغيل العادي لمجموعة الطهي وإعادة التنبيه للتصفية مرة أخرى, سيظهر على شاشة وحدة التحكم رسالة المطالبة ?FILTER NOW (تصفية الآن؟) بمجرد التحقق من الطهي قبل إجراء التصفية أو عدد أوامر التصفية, ويمكن الاطلاع إلى خطوات التصفية الموجودة في دليل وحدة التحكم, كما يجب أن يتم تأكيد جميع الرسائل أو إزالتها من جميع وحدات التحكم قبل البدء في عملية التصفية.

4-4 استكشاف الأعطال وإصلاحها لمقلاة ™FilterQuick المزودة بنظام التصفية (بضغطة الزر)

1-4-4 عدم إتمام عملية التصفية

قد يحدث عطل في إجراءات التصفية بعد تغير ورق التصفية أو بطانة التصفية, ويتم عرض رسالة خطأ على وحدة التحكم.

تقوم وحدة التحكم بعرض IS VAT FULL? **(هل الوعاء ممتلئ؟)** بالتبادل مع YES NO **(نعم لا)**, وتقوم لوحة MIB بعرض ثلاث خطوط أفقية.

1- إذا كان الوعاء ممتلئ اضغط على زر ▲ **(YES) (نعم)** للاستمرار، حيث تعود وحدة التحكم إلى وضع الخمول أو إيقاف التشغيل.

إذا كان الوعاء غير ممتلئ تماماً اتبع الخطوة التالية.

2- اضغط على ▼ **(NO) (لا)** إذا كان الوعاء غير ممتلئ تماماً.

تقوم وحدة التحكم بعرض FILLING **(ملء)** أثناء عمل المضخة, بعد توقف المضخة, تقوم وحدة التحكم بعرض IS VAT FULL? **(هل الوعاء ممتلئ تماماً؟)** بالتبادل مع YES NO **(نعم لا)** مرة أخرى, إذا كان الوعاء ممتلئ اذهب إلى الخطوة 1, إذا كان الوعاء غير ممتلئ تماماً اتبع الخطوة التالية.

3- اضغط على ▼ **(NO) (لا)** إذا كان الوعاء غير ممتلئ تماماً.

تقوم وحدة التحكم بعرض FILLING **(ملء)** أثناء عمل المضخة, بعد توقف المضخة, تقوم وحدة التحكم بعرض IS VAT FULL? **(هل الوعاء ممتلئ تماماً؟)** بالتبادل مع YES NO **(نعم لا)** مرة أخرى, إذا كان الوعاء ممتلئ اذهب إلى الخطوة 1, إذا كان الوعاء غير ممتلئ تماماً اتبع الخطوة التالية.

4- اضغط على ▼ **(NO) (لا)** إذا كان الوعاء غير ممتلئ تماماً. إذا كانت هذه هي المرة السادسة على التوالي لعدم إتمام عملية التصفية قم بتخطي ذلك إلى الخطوة الثامنة,

تعرض وحدة التحكم CHANGE FILTER PAPER? **(تغيير ورق المصفاة؟)**, بالتبادل مع YES NO **(نعم لا)** وصوت تنبيه.

5- اضغط على ▲ **(YES) (نعم)** للاستمرار.

يسمح الضغط على ▼ **(NO) (لا)** بعودة المقلاة كما في أغلب الحالات إلى وضع الطهي لمدة 4 دقائق أو 15 دقيقة, إذا كانت الورقة غير صالحة, وفي النهاية تظهر CHANGE FILTER PAPER? **(تغيير ورق المصفاة؟)**، بالتبادل مع YES NO **(نعم لا)**, وتتكرر هذه الخطوة

حتى يتم اختيار YES **(نعم)**.

تقوم وحدة التحكم بعرض REMOVE PAN **(إزالة الوعاء)**.

***ملاحظة:** في حالة نفاذ وقت تغيير ورق المصفاة, حيث يتم غالباً كل 25ساعة, في هذه الحالة تتكرر رسالة CHANGE FILTER PAPER? **(تغيير ورق المصفاة؟)** كل 15 دقيقة بدلاً من كل 4 دقائق.

6- أزل الوعاء, تتغير شاشة وحدة التحكم إلى CHANGE PAPER **(تغيير الورق)**, قم بتغير ورق التصفية وتأكد من سحب وعاء التصفية إلى الأمام خارج الحاوية في مدة لا تقل عن 30 ثانية, بمجرد خروج وعاء التصفية في مدة قدرها 30 ثانية, ستقوم وحدة التحكم بعرض OFF **(إيقاف تشغيل)**, تأكد من جفاف الوعاء وتركيبه بشكل صحيح, ادفع وعاء التصفية مرة أخرى داخل المقلاة, وتأكد من ظهور "A" على لوحة MIB.

7- قم بتشغيل وحدة التحكم, ستقوم وحدة التحكم بعرض درجة حرارة المقلاة حتى تصل إلى القيمة المضبوطة مسبقا.

8- إذا تكرر خطأ التصفية لستة مرات متتالية, في هذه الحالة قم بغلق صمام الإرجاع وستقوم وحدة التحكم بعرض SERVICE REQUIRED **(الصيانة مطلوبة)** بالتبادل مع YES **(نعم)** وصوت تنبيه.

9- اضغط على ▲ **(YES) (نعم)**.لإسكات التنبيه, ثم اتبع الخطوات التالية.

تقوم وحدة التحكم بعرض SYSTEM ERROR **(خطأ في النظام)** وبعد مرور 15 ثانية تتغير رسالة الخطأ إلى SYSTEM ERROR FIXED **(إصلاح الخطأ في النظام)** بالتبادل مع
YES NO **(نعم.لا)**.

10- اضغط على ▼ **(NO) (لا)** للاستمرار في الطهي, قم بالاتصال بالفنيين المعتمدين للصيانة لإصلاح المقلاة وإعادة ضبطها,. وسيستمر عرض رسالة الخطأ كل 15 دقيقة حتى يتم إصلاح المشكلة, كما لن تتمكن عملية التصفية الشبه تلقائية ولا عملية تعويض الزيت التلقائي من العمل حتى يتم إعادة ضبط المقلاة.

2-4-4 خطأ انسداد المصرف

يحدث خطأ انسداد المصرف أثناء عملية التصفية التلقائية التي تحدث عندما يكتشف مجس مستوى الزيت أن الزيت لم يتم تصريفه بالكامل من وعاء القلي، وذلك قد يكون نتيجة انسداد المصرف أو حدوث عطل بمجس الزيت.

عند حدوث ذلك، تعرض لوحة التحكم CLEAR DRAIN **(تنظيف المصرف)** وبعد مرور 15 ثانية تتغير الرسالة إلى IS DRAIN CLEAR? **(هل تم تنظيف المصرف؟)** بالتبادل مع YES **(نعم)**.

1- قم بإزالة أي شوائب من المصرف باستخدام الأداة المرفقة مع المقلاة، ثم اضغط على زر ▲ **(YES) (نعم)** للاستمرار.

2- ستعرض لوحة التحكم DRAINING **(تصريف)**، وبمجرد اكتشاف مجس مستوى الزيت لتصريف الزيت، يتم استئناف عملية التصفية التلقائية بشكل طبيعي.

5-4 Filter Busy **(انشغال التصفية)**

في حالة عرض FILTER BUSY **(انشغال التصفية)** على وحدة التحكم, في هذه الحالة يقوم النظام بانتظار القيام بتصفية وعاء آخر أو انتظار عرض مشكلة أخرى, انتظر 15 دقيقة لترى هل تم إصلاح المشكلة, إذا لم يتم إصلاح المشكلة, قم بالاتصال بالفنيين المعتمدين المحليين للصيانة.

⚠ خطر
تجنب تصريف أكثر من وعاء قلي في نفس الوقت في وحدة التصفية المدمجة, وذلك لمنع تدفق الزيت الساخن وانسكابه, مما قد يتسبب في حدوث حروق شديدة وانزلاق وسقوط.

⚠ تحذير
مضخة المصفاة مزودة بمفتاح إعادة ضبط يدوي, يستخدم في حالة الإفراط في سخونة محرك المصفاة أو حدوث عطل كهربائي, وفي حالة تعثر هذا المفتاح, قم بإيقاف تشغيل نظام التصفية وترك محرك الضخ لمدة 20 دقيقة حتى يبرد قبل محاولة إعادة ضبط المفتاح، (راجع الصورة أدناه).

⚠ تحذير
استجب للتحذيرات وارتدي معدات السلامة المناسبة عند إعادة ضبط مفتاح إعادة ضبط مضخة المصفاة, ويجب إعادة ضبط المفتاح بعناية شديدة لتجنب احتمالية حدوث حروق خطيرة بسبب الإهمال والتحرك حول أنبوب التصريف ووعاء القلي.

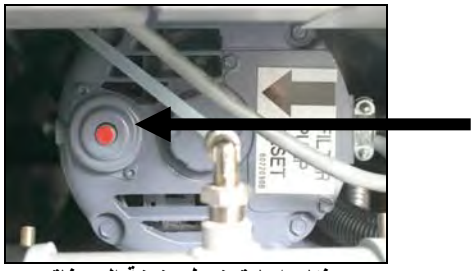

مفتاح إعادة ضبط مضخة المصفاة

6-4 التصريف, وإعادة ملء الأوعية وتفريغ الزيت

عندما يتطلب تغيير زيت الطهي, قم بتصريف الزيت في وعاء مناسب لنقله إلى وعاء التفريغ, (للتخلص من الزيوت المستعملة وتصريفها بأمان, توصي شركة Frymaster باستخدام وحدة تصريف الدهون من Frymaster مع أنظمة JIB, وتتوفر وحدة تصريف الدهون لدى الموزع المحلي.) **يحظر تصريف محلول التسخين في وحدة تصريف الدهون. ملاحظة:** في حالة استخدام وحدة تصريف الدهون التي تم صنعها قبل يناير 2004 يجب إزالة غطاء وعاء التصفية للسماح بوضع الوحدة أسفل المصرف, ولإزالة الغطاء, قم برفعه على الحافة الأمامية ببطء, وأزل واقي الزيت, ثم اسحبه خارج الحاوية, وللاطلاع على تعليمات التشغيل المحددة, راجع الأوراق المرفقة مع وحدة التصريف, إذا كانت وحدة تصريف المواد الدهنية غير متاحة, فقم بتبريد الزيت إلى 100 درجة فهرنهايت (38 درجة مئوية) ثم قم بتصريف الزيت في **حاوية معدنية** سعة 4 جالونات (15 لتر) أو أكثر لكي تمنع الزيت من الإنسكاب, وفي حالة استخدام نظام الزيت الغزير, اتبع إرشادات التصريف وإعادة الملء الخاصة بهذا النظام والواردة في دليل وحدة تحكم FilterQuick™ 8197269.

⚠ خطر
عند تصريف محلول التنظيف في الحاوية المعدنية المناسبة, تحقق من احتواء الحاوية على 4 جالونات (15 لتر) كحد أدنى أو أكثر, وإلا قد يتدفق السائل الساخن ويتسبب في وقوع إصابات.

⚠ خطر
يلزم ترك الزيت ليبرد عند درجة حرارة 100 درجة فهرنهايت (38 درجة مئوية) قبل تصريفه في حاوية التفريغ المعدنية المناسبة.

⚠ خطر

عند تصريف الزيت في وحدة التفريغ، تجنب ملئها بما يتجاوز الحد الأقصى لخط التعبئة الموضح على الحاوية.

⚠ خطر

يجب تصريف زيت الطهي وتصفيته بعناية شديدة لتجنب احتمالية حدوث حروق بالغة بسبب الإهمال, حيث أن درجة حرارة الزيت المُراد تصفيته تصل إلى350 درجة فهرنهايت (177 درجة مئوية) أو ما يقرب من ذلك, كما ينصح بارتداء جميع معدات السلامة عند تصريف الزيت وتصفيته.

⚠ تحذير

يحظر تصريف الزيت المغلي في وحدة تصريف الدهون، حيث قد يتسبب ذلك في حدوث تلف للوحدة.

1- احرص على ضبط مفتاح تشغيل وحدة التحكم على وضع **OFF (إيقاف تشغيل)**.

2- قم بإزالة وعاء التصفية, وضع وحدة تصريف الدهون أو **الحاوية المعدنية** المزودة بغطاء قابل للغلق ذات سعة 4 جالونات (15 لتر) أو أكثر أسفل أنبوب التصريف, لتصريف الزيت, يجب أن تكون **الحاوية المعدنية** قادرة على تحمل حرارة الزيت والسوائل الساخنة.

3- اتبع إرشادات التخلص من الزيت والواردة في دليل وحدة تحكم FilterQuick™ أو خطوات التصريف, وفي حالة انسداد الصمام بجزيئات الأطعمة, استخدم الأداة المعدنية المرفقة مع المقلاة لتنظيف الانسداد.

⚠ خطر

تجنب الطرق على صمام التصريف بقضيب التنظيف أو أي أجسام أخرى, حيث قد يتسبب تلف الكرة بالداخل في حدوث تسريبات وإلغاء الضمان.

4- بعد تصريف الزيت, احرص على تنظيف جميع جزيئات الأطعمة والزيت المتبقي من وعاء القلي, ويرجى توخي الحذر, حيث قد تتسبب هذه المواد في حدوث حروق خطيرة إذا لامست الجلد.

5- بمجرد التحقق من غلق صمام التصريف قم بملء وعاء القلي بزيت طهي جديد ومصفى ونظيف حتى يصل إلى خط مستوى الزيت السفلي.

1-5 خذ بِد إشاءا د الصيانخ ا لائيخ ٍ ّالح

خطش

يجب فريغدسج فنوبد ا ّخ د فِ ا ّم بٍ ا ّضدح ثظبَ ا ّزظفيخ فِ كّبء مِ بّ ٍّشيقثكِذ النتهء ِّكّ ٍّيات ا ّمٍ ٍ يوميً, حيثلذ ٍّشق ثكِغ خزيئ د طّكِبَ رٍمائيفً ٍ زٍّخ اِزظ طَبّ جكِغ ا ّاد ا ّدهنيخ.

خطش

يُظش سِبٌّخ رظيف ا ّالحأثبء كّ ليخ ا ّم, أو عندما يكون ا ّكّبء ِّ ٍّءًثبلزيت أسب خ, إر ا طٍ ذ ا ّميب إ ّ ا ّزيذ ا ّز ّرُسخينٌ ّنخخ ا ّم, سبيتش الزيت, ِّب قد يؤد ّ إ ّ ٍّشق شذيح ّألشخص ا ّمريبخ.

سذير

اشص كّ ٍاسزخذ اَ ِ ظَ زكِذد ألغشاع، كّ ٍلشاءحِسشبد ادالسزخذ اَ ّالبينات أسذيريخ لخ ّالسزكِبّي, حيث يدت إيلاء ا ّز ّبَ خص ّنخخ رركيز ا ّظف ّطي ا ّدة التي يجب أن يبم فيها ا ّظف كّ ٍّألسطر ا ّالسخ ّطٍكِبَ.

2-5 فّس ّص الصيانخ اليوميخ

1-2-5 فلسض ا ّم الح ّسِمبرَب ٍّزسمك ِّ أيخ رفٍيات

اثسثكّ ّ أ ّ أعالن فِىوخ ثبّيخ ّأغشجيب د أ أيخ ِادغشيخ فِكّبء ا ّم أ داخ ً ّلسبّيخ أ أيخكالب دوشير ئٌ أ ْ ا ّمالح ٍّسمبوَب ّيسذ ِّإخ ّخبّضح ّالعزخذاَ.

2-2-5 رظيف زاويخ ا ّمالح ِّ ا ّذاخً ّالخسج - يو ِيً

نظف زبّيخ ا ّمالح ِّ ّاذاخ ًثمكِخ لّبكّخبفخ ّنظيفخ, ثُ اِغر األع ر ّاكِذنيخ ا ّز ِّيّ ّ ا ّطي ئٌيَب ا ّ ّىئنا دإلصاخ ّاضيذ ّجّبغس ازّشا وُ.

نظف ا ّدغُ ّاخبسخ ٍّسبّيخ ا ّمالحثمكِخ لّبكّ نظيفخ ِّجخ ِ ٍّكّخ فِضيً ّاذ ّإلصاخ ّاضيذ ّجّبغس ثّش ِّ ّلسبّيخ، ثُ اِغر ثم خ لّبكّ نظيفخ ِّجخ.

3-2-5 تنظيف نظبَ ا ّزظفيخ ّمالح FilterQuick™ - يوميً

سذير

ُسيظش تشغيً نظبَ التصفيةثذ ّ ّخ د الزيذ فِ ا ٍّظبَ.

سذير

ُسيظشاسزخ ذاَ كّبء التصفية ٍّم ً الزيذ ا ّمديم إ ّ ّزنح ّأزفريغ.

سذير

ُسيظشرظشيف الميٍ داخ ً كّبء التصفية, حيثسزذِش الميٍ ِكِخخ ا ّظفبح.

ال ي خف سص خنب د طيانخلبيخ دسيخ ظب زاظفيخ FilterQuick فالخث ظيف ال يو كتبء زاظفيخب عزخذا يس .
ظف. ا خبغ بء

ئرا الزظ ذ أ ا ظب يضخخئ الا يضخ ق الإ ,رأوذ أ شخ كتبء زاظفيخ خ دعف كتبء زاظفيخ, غ خذ خبخ
أ كشخ, رأوذ أ اسزب ذ شي ب خ ف دابنت الأليم لب كتبء زاظفيخ زخ اخذي قزب خ ديدة.

4-2-5 تنظيف وعبء ا زظفيخ الأخ اء ا س د ب خ فظ

زيت شي واضي ذ أفسُ كتبء زاظفيخ الأخضاء مب سل خ فظ ثَ اغالي أ طاني اش اعت أ جف ق اغ ه.

اغر كتبء زاظفيخ وتفبب الأخضاء مب سل خ فظ ك تشكيل نظيفخ ج ف يس ظيف) أ يّ غ الأخضاء ف غبخ
الأليقج(, اش ف و لبكي خ بء فتخب بي . ردت اعزخذا ا ظف افالر أ كتبدا داش ئ ظيف الأخضاء، ئر أ
ا خذك ا زرزر حرك ك زا الاخوف ك يخ دخ ظيف زاب بيشت بلش طكي خ.

ىشي

اسزخذ ا ظف أزبس ا ظ زنظيف وتطهير ألسطر ظخ اشبء ف ك ثشي اءئاب ثشب ا د سزخ ا
البيئب د ئبذيرخ لس الشب بي, حيث يدب إيلاء ا ص خ ب ز رركيز ا ظف ا دة التي يجب أن ير يها
ا ظف ك الأسطر ا اسخ ظب ب.

5-2-5 ظيف دس سز . الزيت

1- شغزظش يفاضي شتب بعزخذا خيل زظشي ف كتبء اخبسي خ زاظفيخ.
2- اعزخذ كتب دح بخ خذك ظيف اضي ذ أفسُ خلب سج د ظ)شظاب خ ظ
ا خذح ف دابنت الأليم (.
3- كشا ضي شتب عزخذا خيار م ء كتبء خ ضا ضي ذ اخبسي خ زاظفيخ.

3-5 فس ص الصيانخ الأسجوعيخ

1-3-5 تصريف وعبء ا م زظيف

خطش

يُظش تشغيل ا لحرك ذب يكون كتبء ا ب ءبي الزيت لبخل الجسي اشالد، ب ف يضى كتبء ا زر ه، يض ئ كتبء ا ب
إذ يؤد كذ ا مياتز ه إ رف كتبء ا م ا ز قد يتسبب في نشو ة ش يق.

ثكيذ اعزخذا ام الخشف حرك ل ذ, عزى خ غخ كيخ ضا دش اسي ايلي خ خبتنتكتبء ا م, ويجتىصا خ ز غبخ ب دت خظش
دسخ ف بف كتبب كيخ ب رخا خب ام الخ سزخذم د اخ يف ظيف زاظفيخ ف دي ذز سرح لى ام FilterQuick™ ظيف كتبء
ا م.

خطش

يضى الزيت ذ بيرد ب دسخ خ اسخ 111 دسخ ف هرنبايذ)33 دسخ يوية(أ ال لج رصريفه ف كتبء شظيف ا ب سخ.

2-3-5 تنظيف وعبء ا م ثزسخين

يُنصح بتركيب مرشح واحد أو اثنين تدريجياً داخل كتب أو شبكة التالي يحتوي على مرشح دش تجاري مركب د
الظيفة بوغ خيز زالبيخ سا خ غركيب د ذي زدح رسى FilterQuick™ الظيفة كتب أو شبكة غ بخ .

تحذير

زدت الإطخ, يرجى أزاوذ أ ألوعية ا تبسح ا ليئة ثبالزيذ في كغ OFF)إيقف تشغيل(وأنبَ غطحلج ثذء كلية ا زظيف ثبوس خين.

الظيف اغبخ ألكيخ أ م في ل ذ ازذ, لثبوخ خض اضيثبجب ع الكيب د اسدح في ذي زدح رسى FilterQuick™, فش
الخض اضيذ, اجغ الكيب د اسدح أدناه:

1- لثجش ض س ا زح كغ 195°دس خ فش تبيذ ث اجغ ركيب دكج ح ظف ب د.
2- لثايقافوش غيذ زدح أرسى ك ذا النزبء غيا ا سري.
3- لثاص الكتب ء زاظفيخ كغ زبيخ كذنيخ ض دج غبلبث غكع كنو 4 خب ا)15زش(ألوش أعف أنبو ة زظشيف,
زظشيف ا سري ا غ. يجت أ رى ا لبيخ اكلنيخ دسح كغ مبش اسح أ غ غبخ.
4- لثزظشيف ا سري ب ع ركيب د زظشيف في كتب اسدح في ذي زدح رسى FilterQuick™ ثر ظيف كتب ء أ م جيذاً.

تحذير

سريظش ش ن ا مالح ثذ سيلش خ أثبء ر ا كلية. قبل نخ زفك اسي، اكغط ك فزبذ ON/OFF)تشغيل / إيقف التشغيل(لإيقف التشغيل ك فش.

تحذير

يحظرزظشيف سي زاسخين في زنح رفريغ ا ذ أ زنح التصفية ا ذخ أ زنح التصفية ا سخ, حيث إ ر ا زذا د ليس ذ كنح زا أغش عسززكشش ع زفشجت اسي.

تحذير

كذ رظريف سي أزسخين ف لسا ويخ اكدنيخ, سمك لنح لسا ويخ ك استيب ة ب لا ي م ك 4 خ)15زش(أ أوثش، إل قد يزفك أسيئ أسيخن ويتسبت ع إلطب د.

5- لكتب دح عكتب أ ثبب ء أظيف.اش فكتب أ م شريخ, ث لثزظشيف ا ياه ردفيف شفخ نظيخ, ثخفكتب ء أم ب ء خيذالكيب دح ثبض يذ ز زأعف خ غز أض يذ.

تحذير

سمك خ كتب ء أ م ا ب ء لج ئ ثبلزيت.ك نرسخين الزيت ك سخ ثسح ا طل, لذ يتنش ا ب ء أ خ ف كتب ء أ م.

4-5 فس ص الصيان خ أشريخ

1-4-5 فس ض لخ اقيم ا كجطخ س جهز خ رسى مالح FilterQuick™

1- لثش ويت مياظش اسح وفب ء ح خيدة أ د ظ لجيروزمش فإض يذ, غ شلب ح ظش شف د ظ ا ش س دس ش اسح امالح.

2- تأكد من أن YDAER (مبين في الشكل 4-2) يعمل بشكل صحيح. إذا كان الزيت في وعاء الصيانة أسود أو داكن اللون، يرجى استبدال الزيت. إذا كان الزيت في وعاء الصيانة أسود أو داكن اللون، يرجى استبدال الزيت.

3- يُشحَّن الزيت الصالح للاستخدام في وعاء الصيانة بمستوى يبلغ 5± مليمترات من الحافة العلوية. إذا كان مستوى الزيت في وعاء الصيانة أقل من 3 مليمترات، يرجى الاتصال بالدعم الفني لإضافة الزيت.

5-5 فحص الصيانة الشهري

5-5-1 استبدال الزيت

استبدل الزيت كما هو موضح في الشكل 4-2.

5-6 فحص الصيانة النصف السنوي

5-6-1 تنظيف صدأ أو غبار أنبوب التهوية

الملاحظة: الإخفاق في تنظيف الغبار أو الصدأ يؤدي إلى تدهور الأداء والسلامة.

1- اكشف عن أنبوب التهوية الموجود في الجزء الخلفي من الفرن.
2- نظف أنبوب التهوية. **الملاحظة:** لا تستخدم أنبوب التهوية لتنظيف الأرضية.
3- استخدم فرشاة أو قطعة قماش لإزالة الغبار من أنبوب التهوية.
4- نظف الغبار أو الصدأ من الأنبوب بالماء والصابون.
5- تأكد من جفاف أنبوب التهوية تمامًا.

5-6-2 سمك الزيت المتبقي

تحذير

يضر رفيذ الزيت المتبقي بالصيانة. تأكد من أن الصيانة الأولية فقط، الزيت المتبقي سوي الصيانة الأكثر تكرارًا إلغاء الصيانة.

5-7 فحص المبادل الحراري

يجب فحص المبادل الحراري كل شهر. تأكد من أن الصيانة الأولية ودعم برنامج الصيانة الدورية الخاص.

بالنسبة لـ Frymaster يتم فحص المبادل الحراري من خلال الصيانة الأكثر تعقيدًا، الاتصال بالدعم الفني:

5-7-1 الإجراء

- فصل الطاقة عن الفرن، السماح للفرن بالتبريد، إزالة الأنبوب الخلفي.
- إزالة الغطاء الخلفي، التحقق من تراكم الغبار.

- زلسمك ِ ˜ أ اشكال د ا ً ىئا د اشرج خشب)ث ً طيب غباص، رشويب داإلكيبي ازا ر ˜ لشكال د، ِب ىئ ر ه(فزبخ خيدة رڭپتشى ً طسير فسضوبفخ ˜ طال غباص زسم ك ِ ˜ كذ ˜ خوغش قشب ِ ˜ أ وبفخ ا ˜ طال د س ىئغشى ً طسير.

- زلسم ك ِ ˜ رفلك كىغ اشكال دزاشكچخ ِ غ اكچغىق ا ً كر كىئ ً زخ ازظيف اخبطخشبىبص.

- زلسمك ِ ˜ ر ˜ طيد ً سبث ظىشل اسح اسذ اال لظ ˜ ِ ˜ طخ ىئىبسىث تبرشغيلب شظسح عيمخ, كىال ح كىئ ر وسمك ِ ˜ ˜ خذ ِسج ظ األب ˜ ِ ˜ رشوبچخ شظسح صحيخ.

- زأوذ ِ ˜ ع الخ طىق ا ً ىئا د)أ ˜ زذح ازسىئ ا ً سال د اشزال د ˜ رب د ا اخخ, ِب ىئ ر ه(أتبخبىچ ِ اضيد ذ اشىئتاألخش ِفسض أعالن طىق ا ً ىئا دث ازأوذ ِ ىئىبسىث ا ˜ طال د ِ ˜ ع الخ زا اغ ه.

- زأوذ ِ فاشخظبىئض اغ الخ)أ ِفبىبوىچىبدح اكچىث, ِب ىئ ر ه(أتبركپتشى ً خيد.

- زلسم ك ِ ˜ ع الخكتىء ا م خ ˜ زاغشىب د, كلىبصىكتىء ا م طبر ال عزخذا.

- ازأوذ ِ ىئىبسىث أزضخ ˜ طال داألعلن ِ ˜ ع الزب.

2-7-5 نظب رظفيخ FilterQuick™

- فاسضوبفخ خ ىئكذحاضيد ذ خ ىئ زظشيف زأوذ ِ ˜ كذ ˜ خوغشىب د ِىئزىبَ و ً ا طال د.

- فاسضكتىء زاظفيخ زأوذ ِ ˜ كذ ˜ خوغشىب د ˜ كىب ˜ ظبفىو ً, فزبخ ˜ خذ وىخ وجيرة ِ ˜ أوىب د فِ عخاوىب د, انصر ا ىب ه أشغ ً ال ح ثكپشىس ح رظيف اغخ فشىيغب فِ زبىخ ِمبخ ىبس يوميا.

- رأوذ ِ ˜ خوبفخ اسىب د ىئاشىخ ِاىغزاغش ة ِ ˜ ع الز ً, اوجىني اسىب د ىئاشىخ ِاىغزاغش قىراوبذ شبىخ ىئىفخ.

- رسم ك ِ ˜ ع الخ نظب زاظفيخ وب يلي:

  – رسم ك ِ ˜ خذ غبءكتىء زاظفيخ رشوبچشى ً طسير.

  – كذ خكتىء زاظفيخ, كغ و كتىء كىئزذح فكتىء ا ً ء ِ خضا اضيد ذ ىاخغ دىي ً زذح رسىئ FilterQuick™(. زأوذ ِ أ و ً طيب دكذحاضيد ذ ركپتشى ً عيمك ىئشىلىش غىي ً كپخخ زاظفيخ عزخذا كتىء ا ً ء ِ خضا اضيد ذ. رسم ك ِ ˜ كا ً كپخخ ˜ ظقىمكتب داضيد ذ فِ كتىء ام اغزخفمىث.

  – رأوذ ِ ىئكذا كتىء زاظفيخ اخشاءك يخ زاظفيخ شظسح صحيخ, ث ىئ زظشيف كتىء ا م ِ اضيد ذ از ˜ رغخيد كذ ام خ ا كچجىخ ا زضيدك 333 دسخخ ىئخ( )149 دسخخ ىئخ( )فكتىء ا ثبب عزخذا زذح زظشيف فِ كتىء ىاخغ دىي ً زذح رسىئ FilterQuick™(. يىى ه اعزخذا كتىء ا ً ء ِ خضا اضيد ذ ىاخغ دىي ً زذح رسىئ FilterQuick™(، اغبدضيدىبكچدح ىئكتىء ا م)يز زأوذ ِ ˜ رمكىنسوىغ كتىب د فصيد ذ ا ـ ِ(. اكغىث كىئ صس اغ كذكذحاضيدىبىب ً. ىىغشىىكتىبدح ً كتىء ا م زا اىيوىد 33 بنيخ.

3-7-5 نظف ِ د كـة بقب خ اء الزشاق

1- لـُفـظ ً ِكـخ أعلن ِلفبخ ثُ انزع ط ْ إيِ ً ثجيِ ذ ِلفبخ ألسثغ.
س)اخغ أشى ً 1 أدناه(

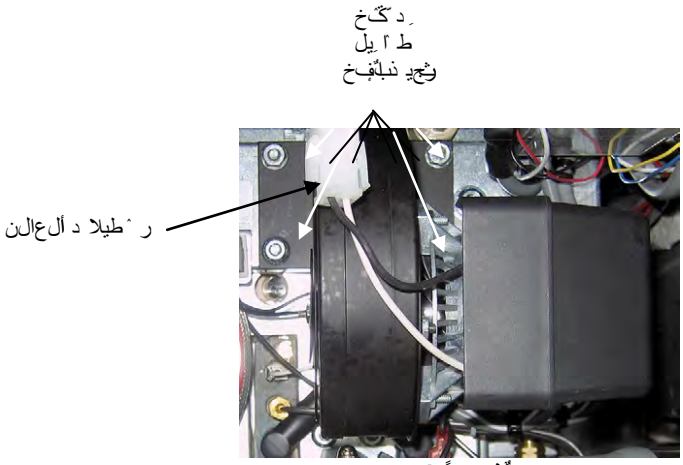

أشى ً 1

2- لـُف ه ا ثجب د ا زرشثى ِكـ خ ِرش ِلفبخ ثجيِ ذ ِلفبخ, ثُ فـظ ً ا ً ىئيد ً س)اخغ أشى ً 2(

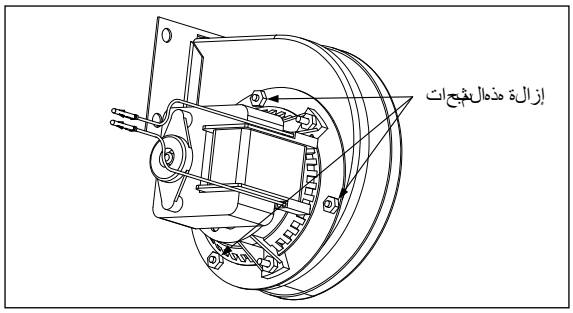

شكل 2

3- ً ف أسشن ثأغ يخ ال عيكيخ ً ِغ غش ة ألبء ىئ أرش, سكـ ِضيد ً ش س َ أ ِظف كـئ كـدخ ِجيِ ذ ِلفبخ, ازشص كـئ نقـ كـ ً ذح خ ظلـ بيئك, ثُ شلـ ف ثـبء أظ ِجش أذاف ىئ, كـئ أفرف ثـم كـ خ لـ ب كـ نظيف س)اخغ أشى ً 3(

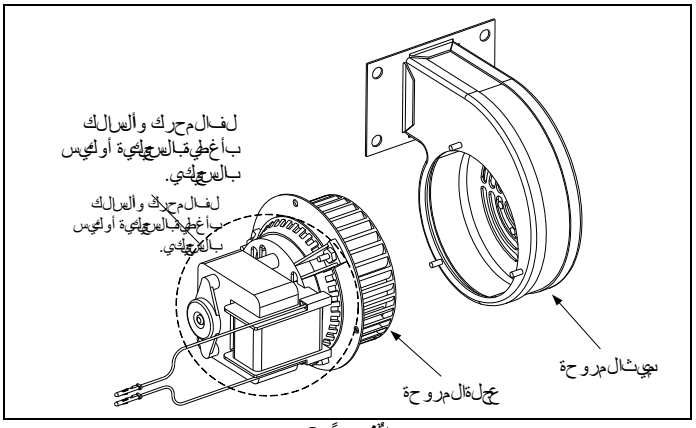

أشى ً 3

4- لـُاصل أخ ا ألغ يخ ِلـ ع يكيخ ِ ً فـق ِكـخ ِرش ِلفبخ, كـ نوش ويت ِكـخ ِرش ِلفبخ فـ ِ ا جيِ ذ, ثُ كـ نوش وجب فـ ِ ا م ألح.

5- ازشص كـ ِكـ ِفبد جوش ويت ال ِلفبخ أ ِكـخ ا ال.

6- يُشخِّص بي امّالخب زقك غإلخشاءا د ٱ ظخ فإمغ 3, ٱفظ 3-2-2.

7- يُشخُ الزظخ ٱ تشكيبي ٱشكال د ذح الرم كَ 93 بنيخ، خالي فِز ٱشكِخ ا ٱ خدح كٍ والخبنج أنثيتي زشاق غبٱص (اخغ ٱشى 4)

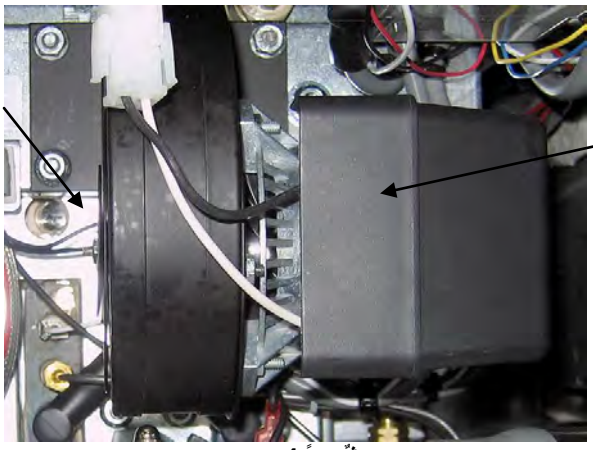

ٱشى 4

كِنِب يكو كغي ٱشكال د زاشكِخ زافمٍ غ خني ٱ جيك ٱاسد فإظفسخ 2-7 كِنِب رزٱ ٱشكال دث تِرا ٱ أزّشرمبٌ, زيئز رىٱ نسخ خي ٱاءغبٱص كِجثخ ثظسح خيدة, أِب فِزبٌخ خد ٱتصسق, أثمغ داوخ كٍ ع ر ٱشكِخ زيكِيَ كجي نسخ خيي ا ٱ اءغبٱص.

يٱخذ كٍخبنت جيذ إفخكى ظ ٱسشن ٱزخضدح ثظبٌخ أ طبٌ زغك،)اظش ٱ كير ٱ ثخبٌظفسخ زٱبٌيخ(، ثٱفه ٱظبٌخ) ٱظبٌيٱ (ثذسخ خوبفيٌخ سشيه إٱزخ، ثُ اكجي إٱزخفور أ ٱغكزسخفي ٱاء ز زٱرزٱ ٱشكال د ثبٌ ٱ اٱلزّش جٱشرمبٌ، ثٱثج ذ إٱزخ كٍ ٱ كغ ا ٱبعثشفك ازىُشي طبٌخ) طبٌيٱ (ٱغك.

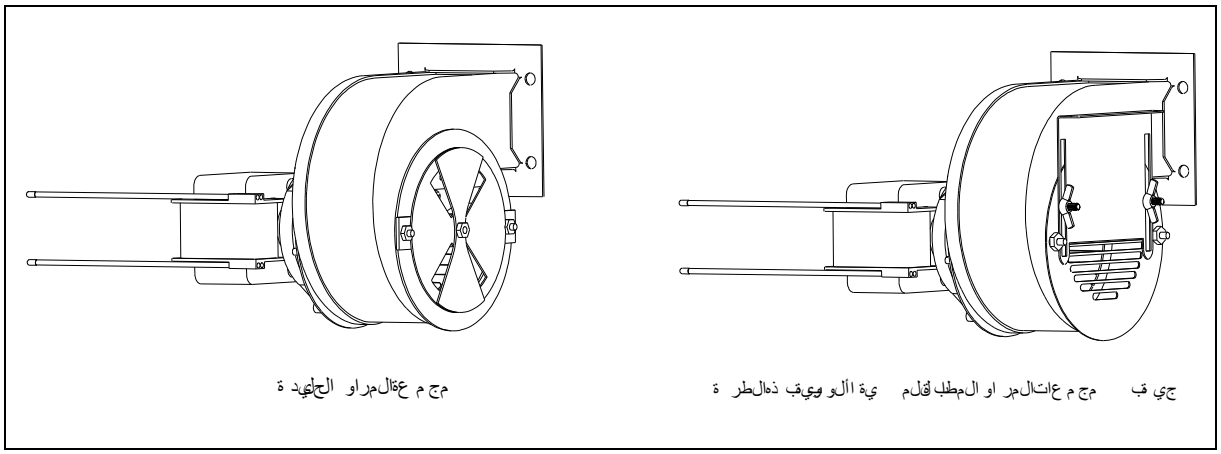

1-6 مقدمة

يقدم هذا الفصل دليلاً مرجعياً مبسطاً لبعض المشاكل الشائعة التي قد تحدث أثناء تشغيل هذا الجهاز, ويكمن الغرض من هذا الدليل في تقديم المساعدة المناسبة، أو على الأقل تشخيص الأعطال أو المشكلات في هذا الجهاز بدقة, وعلى الرغم من تغطية الفصل للمشاكل الأكثر شيوعاً، فقد يواجه المشغل بعض المشاكل التي لم تتم تغطيتها, لذا في مثل هذه الحالات، يبذل فريق الخدمات الفنية لـ Frymaster أقصى جهده لمساعدتك على تحديد المشكلة وحلها.

عند استكشاف إحدى المشاكل، اتبع نظرية البدء بتجربة أبسط الحلول ووصولا إلى الأكثر تعقيداً, وأكثر أهمية من ذلك، هو أن تحاول دائماً تكوين فكرة واضحة عن سبب وقوع المشكلة, حيث ينطوي أحد جوانب الإجراءات التصحيحية على اتخاذ خطوات ملائمة لضمان عدم تكرار حدوث المشكلة مرة أخرى, أما إذا كان أحد أعطال وحدة التحكم يرجع إلى ضعف التوصيل، فيجب التحقق من كافة التوصيلات الأخرى أيضاً, وفي حالة استمر المنصهر في الانفجار فيجب معرفة السبب, ويرجى الوضع في الاعتبار دائماً أن عطل أحد المكونات الصغيرة قد يكون في كثير من الأحيان مؤشراً على عطل آخر محتمل أو تشغيل غير صحيح لأحد المكونات أو الأنظمة الأكثر حيوية.

إذا كنت في شك حول الإجراء المناسب الواجب اتخاذه، لا تتردد في الاتصال بإدارة الصيانة الفنية لـFrymaster أو أحد الفنيين المحليين المعتمدين المختصين بالصيانة في المصنع.

قبل الاتصال بفنـي الخدمة أو الخط الساخن لFrymaster (1-800-551-8633):

- **تحقق من توصيل الأسلاك الكهربائية ومن أن قواطع الدوائر في وضع التشغيل.**
- **تحقق من توصيل وحدة الفصل السريع لخط الغاز بشكل صحيح.**
- **تحقق من فتح أي صمامات لقطع خط الغاز.**
- **تحقق من إغلاق صمامات تصريف وعاء القلي تماماً.**
- **احرص على معرفة أرقام طراز المقلاة الخاص بك وأرقامها التسلسلية لتقديمها إلى الفني المكلف بمساعدتك.**

⚠ خطر

قد يسبب الزيت الساخن حروقاً بالغة, لذا يُحظر نقل المقلاة عند امتلائها بزيت الطهي الساخن أو نقل زيت الطهي الساخن من وعاء لآخر.

⚠ خطر

ينبغي فصل الطاقة عن هذا الجهاز عند صيانته، باستثناء الوضع الذي يتطلب إجراء اختبارات للدائرة الكهربائية, كما ينبغي توخي الحذر الشديد عند إجراء مثل هذه الاختبارات.

قد يحتوي هذا الجهاز على أكثر من نقطة اتصال بإمدادات الطاقة الكهربائية, لذا يجب فصل جميع أسلاك الطاقة قبل إجراء الصيانة.

يجب أن يقتصر القيام بفحص المكونات الكهربائية واختبارها وإصلاحها على وكيل الصيانة المعتمد فقط.

2-6 استكشاف أعطال المقلاة وإصلاحها

1-2-6 مشاكل وحدة التحكم والتسخين

المشاكل	الأسباب المحتملة	الإجراءات التصحيحية
عدم وجود عرض على وحدة التحكم.	أ- وحدة التحكم ليست قيد التشغيل. ب- المقلاة غير متصلة بالطاقة. ج- تعطل وحدة التحكم أو المكونات الأخرى.	أ- اضغط على مفتاح ON/OFF (تشغيل/إيقاف تشغيل) لتشغيل وحدة التحكم. ب- تحقق من توصيل المقلاة بمصدر الطاقة وأن قاطع الدائرة غير متعثر. ج- اتصل بالفنيين المعتمدين للصيانة للحصول على المساعدة.
تعرض وحدة التحكم IS VAT FULL? **(هل الوعاء ممتلئ؟)** YES NO **(نعم/لا)** أثناء الطهي أو في وضع الخمول مع صوت إنذار مسموع.	أ- ظهور خطأ بفعل تراكمات الكربون على مجس مستوى الزيت. ب- تعطل خطوط اتصال شبكة CAN والمكونات.	أ- حال الإجابة بنعم, تظهر رسالة IS OIL SENSOR CLEAN?(هل مجس مستوى الزيت نظيف)؟ CONFIRM (تأكيد), استخدام ضمادة لتنظيف مجس مستوى الزيت ودورة الطاقة لوحدة التحكم. ب- إذا استمرت المشكلة، اتصل بفني الصيانة المعتمد للحصول على المساعدة.
تعرض وحدة التحكم IS OIL SENSOR CLEAN? **(هل مجس مستوى الزيت نظيف؟)** CONFIRM **(تأكيد)** أثناء الطهي أو في وضع الخمول مع صوت إنذار مسموع.	أ- قد تغطي طبقة من الزيت الكراميلي مجس مستوى الزيت. ب- تعطل خطوط اتصال شبكة CAN والمكونات.	أ- للتغلب على ذلك استخدم الضمادة لتنظيف المجس من الزيت. ب- إذا استمرت المشكلة، اتصل بفني الصيانة المعتمد للحصول على المساعدة.
تعرض وحدة التحكم CHANGE FILTER PAPER? **(تغيير ورق التصفية؟)**	ظهور مطالبة تغيير ورق التصفية يومياً.	اضغط على ▲ (YES) (نعم) واتبع المطالبات ثم قم بتغيير ورق التصفية,
المقلاة تقوم بعمل دورات أو إيقاف تشغيلها بشكل متكرر عند بدء التشغيل لأول مرة.	المقلاة في دورة الذوبان.	هذا هو وضع التشغيل العادي، وسيستمر هذا الوضع حتى تصل درجة حرارة المقلاة إلى180 درجة فهرنهايت (82 درجة مئوية).
المقلاة لا تُسخِن.	أ- عدم إحكام غلق صمام التصريف. ب- صمام الغاز لم يتم تشغيله. ج- صمام إغلاق الغاز اليدوي مغلق. د- تركيبات الفصل السريع متصلة بشكل غير صحيح على خط الغاز. ه- نافخ هواء الاحتراق معطل أو تمت إعاقته.	أ- افحص حالة MIB – وتأكد من ظهور A عليه. ب- أدر مقبض صمام الغاز على الوضع **ON (تشغيل).** ج- تحقق من فتح كل من صمام الغاز الرئيسي وصمام الإغلاق اليدوي المضمن. د- تحقق من إحكام توصيل تركيبات الفصل السريع على خط الغاز المثبت إلى المقلاة. ه- تحقق من تشغيل نافخ هواء الاحتراق, وإن لم يكن مشغّلاً اتصل بالفنيين المختصين المعتمدين للصيانة, إذا كان نافخ هواء الاحتراق غير معطل قم بتنظيفه واضبطه وفقاً للتعليمات الواردة في الفصل 5 من هذا الدليل.
المقلاة تعمل بشكل طبيعي, لكن الاسترجاع بطيء عند الطهي.	نافخ هواء الاحتراق متسخ أو تمت إعاقته.	قم بتنظيفه واضبطه وفقاً للتعليمات الواردة في الفصل الخامس من هذا الدليل.
مؤشر التسخين في وضع التشغيل ونافخ الهواء يعمل ولكن الشعلة لا تعمل.	منصهر منفجر على لوحة الواجهة أو وحدة الإشعال.	اتصل بالفنيين المختصين بالصيانة.
المقلاة تعمل بشكل طبيعي، ولكن يصدر عنها صوت فرقعة عند إشعال الشعلات.	أ- نافخ هواء الاحتراق متسخ أو تمت إعاقته. ب- أنبوب تهوية صمام الغاز متسخ أو تمت إعاقته (للمقالي الخاصة بالدول خارج	أ- قم بتنظيفه واضبطه وفقاً للتعليمات الواردة في الفصل الخامس من هذا الدليل. ب- قم بتنظيفه وفقاً للتعليمات الواردة في الفصل الخامس من

المشاكل	الأسباب المحتملة	الإجراءات التصحيحية
	المفوضية الأوروبية). ج- تعطل نافخ هواء الاحتراق.	هذا الدليل. ج- إذا كان النافخ بطيء ليصل إلى السرعة المطلوبة, اتصل بالفنيين المختصين بالصيانة.
تعرض وحدة التحكم HEATING FAILURE **(عطل التسخين)** .	صمام الغاز مفتوح أو وحدة التحكم معطلة أو المحول معطل أو ثرموستات الحد الأعلى مفتوحة.	من الطبيعي أن تظهر هذه الرسالة عند البدء عند وجود هواء داخل الخطوط, تحقق من فتح صمام الغاز, إذا استمرت هذه الرسالة في الظهور قم بإغلاق المقلاة على الفور، واتصل بالفنيين المعتمدين للصيانة للحصول على المساعدة.

2-2-6 رسائل الأخطاء ومشاكل العرض

المشاكل	الأسباب المحتملة	الإجراءات التصحيحية
تعرض وحدة التحكم (LOW TEMP **) (درجة حرارة منخفضة).**	انخفضت درجة حرارة وعاء القلي لما يزيد عن 30 درجة فهرنهايت (17 درجة مئوية) ويقل عن درجة الحرارة المضبوطة مسبقاً في وضع الخمول أو 45 درجة فهرنهايت (25 درجة مئوية) في وضع الطهي.	تعد هذه الشاشة عادية لفترة قصيرة عند إضافة كمية كبيرة من المنتجات المجمدة إلى وعاء القلي أو إذا لم يتم تسخين المقلاة بشكل صحيح, وفي حال استمرت المشكلة، اتصل بفني الصيانة المعتمد للحصول على المساعدة.
تعرض شاشة وحدة التحكم HOT HI- **(درجة حرارة مرتفعة للغاية).**	درجة حرارة المقلاة تزيد عن 410 درجة فهرنهايت (210 درجة مئوية)، أو 395 درجة فهرنهايت (202 درجة مئوية) في بلدان المفوضية الأوروبية.	قم بإغلاق المقلاة على الفور، واتصل بفني الصيانة المعتمد للحصول على المساعدة.
تعرض شاشة وحدة التحكم Hi temp (درجة حرارة مرتفعة).	درجة حرارة وعاء القلي أكثر من 40 درجة فهرنهايت (4 درجات مئوية).	اضغط على زر الطاقة لإيقاف تشغيل المقلاة ودعها تبرد قبل إعادة توصيل الطاقة إليها, في حال استمرار المشكلة، اتصل بفني الصيانة المعتمد للحصول على المساعدة.
تعرض شاشة وحدة التحكم RECOVERY FAULT/ YES **(إصلاح العطل/نعم) وتصدر أصوات إنذار.**	وقت الإصلاح تجاوز الحد الأقصى للوقت.	امسح الخطأ وقم بكتم أصوات الإنذار بالضغط على زر ▲ YES (نعم), والحد الأقصى لوقت الاسترجاع هو 02:25، إذا استمر هذا الخطأ، اتصل بفني الصيانة المعتمد للحصول على المساعدة.
تعرض وحدة التحكم مقياس خاطىء لدرجة الحرارة (فهرنهايت أو مئوية).	برمجة خيار العرض غير صحيحة.	يمكن للمقالي ذات وحدة التحكم FilterQuick™ التبديل بين درجة فهرنهايت أو درجة مئوية بالضغط على الزر ✓ حتى يتم عرض خيار إعداد المنتج. اضغط على ▶ للانتقال إلى Tech Mode (الوضع التقني) ثم اضغط على ✓، وأدخل 1658، ثم اضغط على زر scan (المسح الضوئي), حيث يتم عرض **OFF (إيقاف تشغيل)** على شاشة وحدة التحكم, ثم قم بتشغيل وحدة التحكم للتحقق من درجة الحرارة, وفي حالة عدم عرض المقياس المطلوب قم بتكرار هذه الخطوات.
تعرض وحدة التحكم HIGH LIMI **(حد أعلى)** FAILURE DISCONNECT POWER **(تعطل فصل الطاقة).**	أ- صمام التصريف مفتوح ب- الحد الأعلى معطل	أ- اغلق صمام التصريف. ب- قم بإغلاق المقلاة على الفور، واتصل بفني الصيانة المعتمد للحصول على المساعدة.
تعرض وحدة التحكم TEMPR PROBE FAILURE **(عطل مجس الحرارة).**	توجد مشكلة مع دوائر قياس درجة الحرارة بما في ذلك المجس أو تلف مجموعة أسلاك وحدة التحكم أو المُوصل.	قم بإغلاق المقلاة على الفور، واتصل بفني الصيانة المعتمد للحصول على المساعدة.
تعرض وحدة التحكم SERVICE REQUIRED **(الصيانة مطلوبة)،** متبوعة برسالة تفيد بوجود خطأ.	حدوث خطأ يتطلب الاستعانة بفني الصيانة.	اضغط على زر ▲ (YES) (نعم) عند إصلاح العطل أو اضغط على زر ▼ (NO) (لا)للاستمرار في عملية الطهي واتصل بأحد الفنيين المعتمدين للصيانة. قد يكون الطهي في بعض الحالات غير متاحاً.

3-2-6 مشاكل رافع السلة

المشاكل	الأسباب المحتملة	الإجراءات التصحيحية
حركة رافع السلة مهتزة أم مصحوبة بضجيج.	قضبان رافع السلة تحتاج إلى تشحيم.	ضع طبقة رقيقة من شحم Lubriplate™ أو شحم أبيض خفيف الوزن مماثل على القضيب والوصلات.

4-2-6 مشاكل التصفية

المشاكل	الأسباب المحتملة	الإجراءات التصحيحية
المقلاة تقوم بالتصفية بعد كل دورة طهي.	إعداد مطالبة التصفية غير صحيح.	قم بتغيير إعداد مطالبة التصفية.
وظائف قائمة التصفية لا تعمل أو تعرض وحدة التحكم WAIT FOR FILTER (انتظار التصفية).	أ- درجة الحرارة منخفضة للغاية أو وحدة التحكم تعرض OFF (إيقاف تشغيل). ب- يعني هذا سريان وظيفة أخرى للعملية. ج- برنامج MIB لم يمسح نظام التحقق. د- ظهور الرسائل أو الأخطاء على وحدات التحكم الأخرى. ه- وعاء التصفية في غير موضعه الصحيح.	أ- تأكد من وجود المقلاة عند النقطة المضبوطة مسبقاً; تأكد من ضبط وحدة التحكم على ON (تشغيل). ب- انتظر حتى تنتهي الوظيفة السابقة لبدء دورة تصفية أخرى. ج- انتظر لمدة دقيقة واحدة ثم أعد المحاولة. **د-** قم بمسح الرسائل والأخطاء على وحدات التحكم الأخرى. **ه-** تأكد من تركيب وعاء التصفية في موضعه الصحيح بالمقلاة وظهور "A" على لوحة MIB.
تعرض وحدة التحكم FLT DYLD OR POL DLYD (تأخير التصفية أو تأخير التلميع).	يعني هذا سريان وظيفة أخرى أو تخطي عملية التصفية.	انتظر حتى تنتهي الوظيفة السابقة لبدء دورة تصفية أخرى أو اختار "YES" (نعم) لخيار "FILTER NOW?" (هل تريد إجراء عملية التصفية الآن؟) إن وجد بوحدة تحكم أخرى.
مضخة المصفاة لا تعمل أو توقفت أثناء التصفية.	أ- سلك الطاقة غير متصل أو تعثر قاطع الدائرة الكهربائية. ب- زيادة تسخين محرك المضخة مما يتسبب في تعثر مفتاح الحمل الحراري الزائد. ج- انسداد في مضخة التصفية.	أ- تحقق من توصيل سلك الطاقة ومن عدم تعثر قاطع الدائرة. ب- إذا زادت درجة حرارة المحرك لأكثر من بضع ثوان بحيث يمكن لمسه، ربما يكون قد يتعثر مفتاح الحمل الحراري الزائ واترك المحرك ليبرد لمدة 45 دقيقة على الأقل ثم اضغط عل مفتاح إعادة ضبط المضخة (انظر الصفحة 4-3). ج- اتصل بأحد الفنيين المعتمدين للصيانة للحصول على المساعدة.
مضخة المصفاة تعمل، ولكن الزيت يعود ببطء شديد.	أ- مكونات وعاء التصفية غير مركبة أو معدة بشكل صحيح أو الزيت بارد.	قم بالتخلص من الزيت من وعاء التصفية واستبدل ورقة التصفية مع التأكد من أن شاشة المصفاة في موضعها الصحيح أسفل الورق لذا ينبغي التحقق من وجود الحلقات الدائرية بحالة جيدة أعلى تركيبات وصلات وعاء التصفية.
تعرض وحدة التحكم OIL IN DRAIN PAN / CONFIRM (الزيت في وعاء التصريف / تأكيد).	صمام التصريف مفتوح أو احتمال وجود زيت في وعاء التصفية.	اضغط على▲ (CONFIRM) (تأكيد) ثم اتبع توجيهات FILL VAT FROM DRAIN PAN (ملء الوعاء من وعاء التصفية).
صمام التصريف أو صمام عودة الزيت ما زال مفتوحاً	أ- وجود عطل في لوحة عملية التصفية المتقطعة, ب-. وجود عطل في المُشغل.	اتصل بأحد الفنيين المعتمدين للصيانة للحصول على المساعدة.
تعرض وحدة التحكم INSERT PAN (تركيب الوعاء).	أ- وعاء التصفية مركب بطريقة غير صحيحة بالمقلاة. ب- فقَّد وعاء التصفية المغناطيسي, ج- ويوجد عطل في مفتاح وعاء التصفية.	أ- اسحب وعاء التصفية للخارج وأعد تركيبه داخل المقلاة, ب- وتأكد من وجود وعاء التصفية المغناطيسي في موضعه الصحيح وقم باستبداله حال فقده, ج- حال وجود وعاء التصفية المغناطيسي عكس المفتاح تماماً واستمرار وحدة التحكم في عر د- ض panINSER T (تركيب الوعاء)فهذا يعني احتمالية وجود خلل في المفتاح.

المشاكل	الأسباب المحتملة	الإجراءات التصحيحية
عملية التصفية شبه التلقائية لن تبدأ.	أ- مستوى الزيت منخفض للغاية, ب- افحص إذا ما كانت لوحة MIB ليست في الوضع اليدوي, ج- افحص للتأكد إذا ما كان غطاء لوحة MIB سليم وغير ضاغط على الأزرار, د- تعطل تأخير التصفية.	أ- تأكد من تخطي مستوى الزيت أعلى مجس مستوى الزيت, ب- تأكد من أن لوحة MIB تعمل في الوضع التلقائي "A", وتأكد من تشغيل دورة المقلاة, ج- قم بإزالة الغطاء واستبداله وانتظر لتتأكد من بدء عملية التصفية, د- اتصل بأحد الفنيين المعتمدين للصيانة للحصول على المساعدة.
تعرض وحدة التحكم OIL SENSOR FAIL (عطل بمجس الزيت).	حدوث عطل بمجس الزيت.	اتصل بأحد الفنيين المعتمدين للصيانة للحصول على المساعدة.
تعرض وحدة التحكم IS VAT FULL? (هل الوعاء ممتلئ؟) YES NO (نعم/لا) بعد وظيفة التصفية.	أ- ظهور خطأ بفعل تراكمات الكربون على مجس مستوى الزيت. يعد أمراً طبيعياً بعد ملء بعض وظائف قائمة المصفاة. ب- قد لا تتم تصفية الزيت أثناء عملية التصفية وذلك بسبب انسداد شبكة المصفاة أو مضختها أو مفتاح الحمل الحراري الزائد بفعل الشوائب بالإضافة إلى عدم التركيب الصحيح لمكونات وعاء المصفاة أو للحلقات الدائرية أو فقدانها أو وجود زيت بارد وعطل في المشغل.	أ- في حال تحديد خيار الموافقة قم بتنظيف مجس مستوى الزيت مستخدماً ضمادة التنظيف ثم أعد المحاولة مجدداً. أو اضغط ▲ على (YES) (نعم) إذا كان وعاء القلي ممتلئاً أو اضغط على ▼ (NO) (لا) واتبع المطالبات. ب- قم بإجراء الفحص للتأكد من الأسباب المحتملة ومعالجتها, ثم اتبع الأوامر لإعادة ملء الوعاء.
تعرض وحدة التحكم IS DRAIN CLEAR? (هل تم تنظيف المصرف؟)	حدوث انسداد بالمصرف وتعذر تصريف الزيت.	قم بتنظيف المصرف باستخدام الأداة المرفقة مع المقلاة، ثم اضغط على زر ▲ **YES (نعم)**، لاستئناف عملية التصفية.
تعرض وحدة التحكم انشغال وحدة التصفية.	يعني هذا أن دورة التصفية أو تغيير ورقة التصفية لا تزال قيد التشغيل.	انتظر حتى تنتهي دورة التصفية السابقة لبدء دورة أخرى, ثم قم بتغيير ورقة التصفية إذا تطلب الأمر ذلك.

5-2-6 مشاكل تعويض الزيت التلقائي

المشكلة	الأسباب المحتملة	الإجراءات التصحيحية
أوعية تعويض الزيت باردة	النقطة المضبوطة غير صحيحة.	تأكد من صحة النقطة المضبوطة.
أوعية الزيت لم يتم تعويضها.	أ- درجة حرارة المقلاة منخفضة للغاية. ب- الزيت بارد للغاية. ج- نفاذ الزيت من JIB د- قد تكون المقلاة أو مثيلتها المزودة بصندوق التعويض التلقائي (ATO) غير متصلة بالطاقة. ه- يوجد خطأ يتطلب صيانة	أ- يجب أن تكون درجة حرارة المقلاة عند النقطة المضبوطة مسبقاً. ب- تأكد من أن درجة حرارة الزيت في JIB أعلى من 70 درجة فهرنهايت (21 درجة مئوية). ج- تأكد من عدم نفاذ الزيت من JIB وإرفاق خط إمداد به, قم باستبدال JIB ثم اضغط على رز ▲ عند ظهوره واضغط مع الاستمرار لمدة 10 ثوان على رز إعادة تعيين ORANGE (برتقالي) لإعادة ضبط نظام تعويض الزيت, وإذا استمرت المشكلة، اتصل بأحد الفنيين المعتمدين للصيانة للحصول على المساعدة. د- قم بفحص كل من المقابس والقواطع والمفاتيح. ج- اتصل بأحد الفنيين المعتمدين للصيانة للحصول على المساعدة.
أحد الأوعية لم يتم تعويضه بالزيت.	أ- يوجد خطأ في التصفية. ب- يوجد خطأ يتطلب صيانة ج- منفذ الملف اللولبي أو المضخة أو الدبوس أو RTD أو ATO.	أ- قم بمسح خطأ التصفية بشكل سليم, وإذا استمرت المشكلة، اتصل بأحد الفنيين المعتمدين للصيانة للحصول على المساعدة. ب- اتصل بالفنيين المعتمدين للصيانة للحصول على المساعدة. ج- اتصل بالفنيين المعتمدين للصيانة للحصول على المساعدة.

تعرض وحدة التحكم TOPOFF OIL EMPTY /CONFIRM **(خزان تعويض الزيت فارغ / تأكيد)**	نفاذ الزيت من نظام تعويض الزيت.	قم بملء نظام تعويض الزيت ثم اضغط على زر ▲ (CONFIRM) (تأكيد). اضغط مع الاستمرار لمدة 10 ثوان على زر إعادة الضبط (البرتقالي) بمجرد استبدال JIB, وذلك لإعادة ضبط نظام تعويض الزيت.

6-2-6 أكواد سجلات الأخطاء (لوحدة تحكم مقلاة FilterQuick™ فقط)

الكود	رسالة الخطأ	التوضيح
E03	خطأ عطل مجس درجة الحرارة	قراءة مجس درجة الحرارة خارج النطاق
E04	HI 2 BAD	قراءة الحد الأعلى خارج النطاق.
E05	HOT HI 1	تزيد درجة حرارة الحد الأعلى للمقلاة عن 410 فهرنهايت (210 درجة مئوية) أو 395 فهرنهايت (202 درجة مئوية) في دول المفوضية الأوروبية.
E06	عطل التسخين	عطل أحد المكونات مثل وحدة التحكم أو لوحة الواجهة أو صمام الغاز أو وحدة الإشعال أو وحدة الحد الأعلى مفتوحة.
E07	خطأ برنامج MIB	خطأ برنامج MIB الداخلي
E08	خطأ لوحة نظام ATO	فقدان اتصال لوحة نظام ATO أو تعطلها
E09	خطأ عدم امتلاء المضخة.	اتساخ الضمادة / الورق والحاجة إلى تغييرها أو تخطيها، مشكلة في مضخة التصفية.
E10	خطأ عدم فتح صمام التصريف.	صمام التصريف في وضع الاستعداد للفتح والتأكيد غير مفعَّل.
E11	خطأ عدم غلق صمام التصريف.	صمام التصريف في وضع الاستعداد للغلق والتأكيد غير مفعَّل.
E12	خطأ عدم فتح صمام العودة.	صمام الإرجاع في وضع الاستعداد للفتح والتأكيد غير مفعَّل.
E13	خطأ عدم غلق صمام العودة.	صمام العودة في وضع الاستعداد للغلق والتأكيد غير مفعَّل.
E14	خطأ لوحة التصفية الآلية المتقطعة AIF.	تكتشف لوحة MIB تعطيل لوحة التصفية الآلية المتقطعة أو فقدانها.
E15	خطأ لوحة MIB	حال اكتشاف وحدة التحكم بالطهي فقدان اتصال MIB يرجى التحقق من إصدار البرنامج في كل وحدة تحكم لتفادي هذا الخطأ, وإذا كانت الإصدارات مفقودة، تحقق من وصلات NCA بين كل وحدة تحكم أو تعطل لوحة MIB.
E16	خطأ مجس التصفية الآلية المتقطعة AIF	قراءة AIF RTD خارج النطاق
E17	خطأ مجس نظام التعويض التلقائي	قراءة ATO RTD خارج النطاق
E20	موقع الكود غير صالح	إزالة بطاقة SD أثناء التحديث
E21	خطأ إجراء ورقة التصفية (تغيير ورقة التصفية)	نفاذ فترة مؤقت 25 ساعة أو قد تعمل المصفاة المتسخة على عدم إتمام عملية التصفية.
E22	خطأ الزيت في الوعاء	قد يكون هناك زيت في وعاء التصفية.
E23	انسداد التصفية (الغاز)	لم يتم تفريغ الوعاء أثناء عملية التصفية
E24	تعطل مجس مستوى الزيت (الغاز)	تعطل مجس مستوى الزيت.
E25	خطأ الإصلاح	وقت الإصلاح تجاوز الحد الأقصى للوقت. حيث يجب ألا يتجاوز وقت الاسترجاع 02:25 للمقالي التي تعمل بالغاز.
E27	إنذار درجة الحرارة منخفضة	انخفاض درجة حرارة الزيت عن 30 درجة فهرنهايت (17 درجة مئوية) وبهذا تكون أقل من الدرجة المضبوطة مسبقاً في وضع الخمول أو 45 درجة فهرنهايت (25 درجة مئوية) في وضع الطهي, (قد تظهر هذه الرسالة في حال إسقاط منتج ما دون الضغط على زر بدء الطهي على الفور أو في حال إسقاط كمية كبيرة للغاية من أحمال الطهي).

الكود	رسالة الخطأ	التوضيح
E28	إنذار درجة الحرارة مرتفعة	ارتفاع درجة حرارة الزيت عن 40 درجة فهرنهايت (22.2 درجة مئوية) أعلى من درجة الحرارة المضبوطة مسبقاً, وإذا استمرت درجة حرارة الزيت في الارتفاع, سيقوم الحد العالي بإيقاف الموقد عند وصول درجة الحرارة إلى 425 فهرنهايت (218 درجة مئوية) وبهذا تكون غير مطابقة لمعايير المفوضية الأوروبية أو إلى 395 فهرنهايت (202 درجة مئوية) المطابقة للمعايير.

7-2-6 وضع اختبار الحد العالي

الوضع الذي يستخدم لاختبار الدائرة عالية الحد, ولكن هذا الاختبار يؤدي في النهاية إلى إتلاف الزيت, لذا يجب إجراؤه باستخدام الزيت القديم فقط, قم بإيقاف تشغيل المقلاة، واتصل بقسم الصيانة على الفور في حال وصلت درجة الحرارة إلى 460 درجة فهرنهايت (238 درجة مئوية) دون سقوط الحد العالي، وتقوم شاشة الوحدة بعرض HIGH LIMIT FAILURE **(تعطل الحد العالي)** بالتبادل مع ظهور DISCONNECT POWER **(فصل الطاقة)** وصدور نغمة تنبيه أثناء الاختبار.

يمكن إلغاء الاختبار في أي وقت من خلال إيقاف تشغيل المقلاة, حيث تعود المقلاة إلى وضع التشغيل ويتم عرض المنتج عند تشغيلها مرة أخرى.

1- اضغط مع الاستمرار على زر التحقق (✓) حتى يتم عرض MAIN MENU **(القائمة الرئيسية)** متبوعة بظهور PRODUCT SETUP **(إعداد المنتج)**.

2- اضغط على زر السهم الأيسر (◀) حتى يتم عرض TECH MODE **(الوضع التقني)**.

3- اضغط على زر التحقق (✓).

4- أدخل 3000.

5- اضغط على زر السهم الأيسر (◀) حتى يتم عرض HI LIMIT TEST **(اختبار الحد المرتفع)**.

6- اضغط على زر التحقق (✓).

تعرض وحدة التحكم HIGH LIMIT YES/NO **(الحد العالي نعم / لا)**.

7- اضغط على زر السهم الأعلى (▲).

8- تعرض وحدة التحكم PRESS AND HOLD CHECK **(اضغط مع الاستمرار على زر التحقق)**.

9- اضغط مع الاستمرار على زر (✓) لبدء إجراء اختبار الحد العالي.

يبدأ الوعاء في التسخين, وتعرض وحدة التحكم درجة حرارة الوعاء الفعلية أثناء الاختبار.
تستمر المقلاة في التسخين حتى يتعثر الحد العالي, وبوجه عام يحدث هذا مرة واحدة عندما تصل درجة الحرارة من 423 درجة فهرنهايت إلى 447 درجة فهرنهايت (217 درجة مئوية إلى 231 درجة مئوية) للحدود العليا لغير دول المفوضية الأوروبية ومن 405 درجة فهرنهايت إلى 426 درجة فهرنهايت (207 درجة مئوية إلى 219 درجة مئوية) للحدود العليا لدول المفوضية الأوروبية.

بمجرد الوصول للحد الأعلى يعرض الكمبيوتر HELP HI-2 **(تعليمات HI-2)** بالتبادل مع درجة الحرارة الفعلية (مثال, 430 درجة فهرنهايت).

10- حرر زر (✓).

حال حدوث عطل للحد الأعلى سيعرض الكمبيوتر HIGH LIMIT FAILURE **(عطل الحد الأعلى)** بالتبادل مع ظهور DISCONNECT POWER **(فصل الطاقة)**, عند حدوث هذا، قم بفصل الطاقة عن المقلاة واتصل بمركز الصيانة على الفور.

يتوقف الوعاء عن التسخين ويعرض الكمبيوتر إعداد درجة الحرارة الحالية بالتبادل مع درجة الحرارة الفعلية (مثال, 430 درجة فهرنهايت) حتى تنخفض درجة الحرارة لما هو أقل من 400 درجة فهرنهايت (204 درجة مئوية).

11- اضغط على زر الطاقة الأملس لإلغاء التنبيه ثم الذهاب إلى OFF **(إيقاف تشغيل).**

12- اتبع الإجراء لتفريغ الزيت.

أ-2-1 أسلاك ظاهرية جهاز تغذية

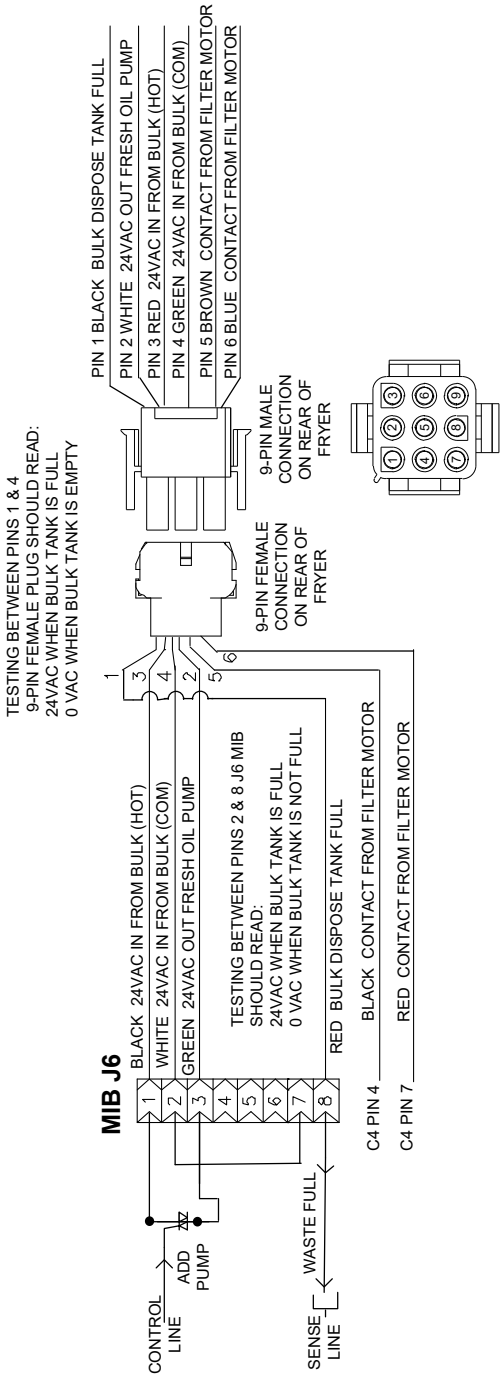

⚠ حذر

خشية إلحاق FilterQuick™ بالكابلات الغير مميزة أظهرت تغذية جهاز تغذية الزيت الثابت بالطبع وفي حالات وجود خارج عوامل تأثير الطبيعي الطبيعي، الطبيعي وتغذية جهاز تغذية الزيت، ويحدث عند الفحص الخارجي عوامل تأثير الطبيعي في ذلك كما أن تصنيعه وصول إلى الأرضي وي كل خسائر بفي حفنوت MIB.

مجموعة تحقق الي الغاز FILTERQUICK™ FQG30
الملحق ب: إعداد JIB مع خيار المواد المتوافقة للتلامس

1- فلو خاتشاب الأل ً نةًقالح وقلاص انحستاطانشذ ٍ ي ٍ داوٌح JIB.
2- نتشد كفوح انًذارلغ أسفمستاطرلشذ ٍ لخاصتصُذوق OTA واسرخذاو اضىاي ٍ م لًشفوح، ىلاجعرشك م 1(.
3- ضع ودذجإلربلح فنًلجضءاألي ايًنه ذاوٌح.
4- أدخ لًسُح ودذجإلربلح فقًرذاخ دن ٍ م انًذارلج انًاجاه ا، ىلاجعرشك م 2(.
5- قوتإدخالخضانًضٌ دانذاخه فً انًذسجتعذنشٍ د ودذجإلربلح فًكفوح انًاجاه ا، ىلاجعرشك م 3(.
6- نتشد غطاء ودذجإلربلح عه ٍ ها وأدخ مومصحًنًىبسذاةضٌ فً ًيقتسانسذ ة االًشى، ىلاجعرشك م 4(.
7- اسرخذوالشاخًنًرقًرنشٍ د ودذجإلربلح فًرذاخ انًاجاه انًاجىىجأسفم لذجضا انذاخه عىانجكٍ ، ىلاجعرشك م 5(.
8- أدخ م انًصالخانضانًضودجت2ضفًانًصم ألىىد داخ مصُذوق انًشجكًاه ىيضرتخانشك م 6ورنكفًانجاقتاخهفً ي ٍ انًزٌ ة.
9- ذأكذ ي ٍ أيًفواحلطلخاصتىدذجإلربلح فًوضع "ON" ذىغ م(، ىلاجعرشك م 7(.

شكل 1: نتشد كفوح لًذاجفًألفسمستاطرلشذ ٍ لخاصتصُذوق OTA.

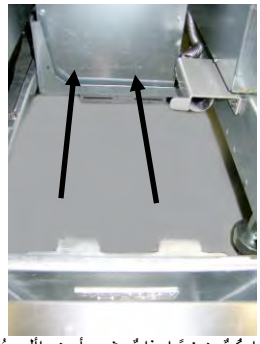

شكل 2: ضع لًرٌ ة فًانذاوٌحىىأدخ مألًسُح فقًرذاخ لًذاجلًىًاجاه ا.

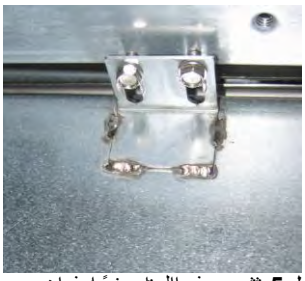

شكل 5: نتشد ودذجإلربلح فًانىىضلًىًالًكجعىىججىىجلًكٍ ٍ.

شكل 4: ضع لًغطاء عىىلًىًاعاء وأدخ م لًىًبسذ ة ضٌ د فًًيقتسانسذ ة االًشى.

شكل 3: نتشد وعاء ضٌ د لًذاخ ة فً ودذجإلربلح.

ًع ًمضرسىشلًذقًانًعىىإعاجضىنظاوتعذظىسعالًحاقاضرىيسرىيضٌ د.

فواح ذشغم ودذجإلربلح.

شكل 7: ضع شكٍ ة ودذجإلربلح تشكم صذخ.

شكل 6: أدخ م لًصالخ لًشضاء لًضودجت2ضفًلًىًصم ألًىىد داخ مصُذوق لًسرخذاوكًاه ىيضخ.يرجىىالًعجبألًذقًذيًخًفوضعلًهألًسودعنالًشكل لًمضحبالًصورة.

FILTERQUICK™ FQG30 مجموعة مقالي الغاز
الملحق ج: استخدام وتجارب المواد الذي يلصق

إعادة ضبط نظام خسران السريت

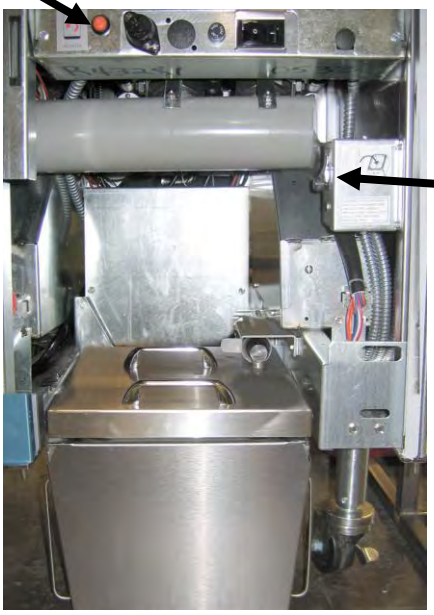

مفتاح تشغيل وحدة الربات

- راكذي رشغم ودذح إرتخان ىادان ذهُ خان صمخ.
- قيث ًمعنا ىدذح ثن ًىادا ذهُ خ.
- قيثرشغم ودذح إلرتخي ٍ 32- سبكب دزىرك ًمكه ى إرتخان ًىادا ذهُ خ ان صمخ. **يُحظر** اسزخذاوَظبوكي ٌض نطض ٌذي غطض ٌذ غشان ً زاف ً هزاا ُنظبو, دٍثرظهش سسبنخكه شبشخطض ٌذان ًقحض إرك ب َذان قًالح ثذبجخ راىنطض ٌذقجم إرتخان ذه ٌاًىجىدح فً ودذح إلرتخ.
- ث ًخشورثب ٌان ًىادا ذهُ خثلكبي م, اضغط يغ السزشًاسكه صسكبإدحانضجطرينا هىانٌجشوقن ً ورنك إلكبدحضجطظبوكي ٌضنطض ٌذ.
- **يُحظر إضفلت** نطض ٌذسابخ ٍكه ىيُز ٌتان ًىادان ذهُ خ, وٌجت أالرزجهصدسجخشداسحضانٌطض ٌذ 141 دسجخفهشهَب ٌذ)01 دسجخيئىٌخ(قى ىثلبفخك ًبد قهٍخي ٍان ذه ٌاصمخ راىانضا ٌنضًب ٌوجىدك ًخ كبفخي نطض ٌذنشغم َظبوانكي ٌض.
- نهذصىلكه ىفأضم أنبئجت **جنقيافي تشغيل** ودذح إرتخان ًىادان ذهُ خنٍال.
- ٌسزخذوفي بحرشغم ودذح إلرتخفكزًب ح كبدحضجط أٌضفً بًدنخافربعدسجخشداسحانٌظبو راىان ذذ األقصى.

احرص على لفع بعنايت إلضفلت لذهون.

تحذير

لكى ٌاألسطاخخبسجخنخب ٌان ًىادان ذهُ خسبخ خ, ويثٍى ٌذظنًسهبثب ألٌذيكينبسٌخ, وٌجُ غًاسرذاء يالثسوقلخكُ ذضفخان ًىادان ذهُ خإن ى ودذح إلرتخ.

قصـــد عن خاليـــة الصـــــفحة هـذه تركـــت

FRYMASTER
8700 LINE AVENUE, SHREVEPORT, LA 71106-6800

800-551-8633
318-865-1711
WWW.FRYMASTER.COM
EMAIL: FRYSERVICE@WELBILT.COM

Welbilt offers fully-integrated kitchen systems and our products are backed by KitchenCare® aftermarket parts and service. Welbilt's portfolio of award-winning brands includes Cleveland™, Convotherm®, Crem®, Delfield®, Frymaster®, Garland®, Kolpak®, Lincoln®, Merco®, Merrychef® and Multiplex®.

Bringing innovation to the table · **welbilt.com**

©2022 Welbilt Inc. except where explicitly stated otherwise. All rights reserved. Continuing product improvement may necessitate change of specifications without notice.

Part Number FRY_IOM_8197271 07/2022