FRYMASTER

PF110 ،PF80LP ،PF80 ،PF50

فلتر محمول

دليل التركيب والتشغيل والصيانة

تم تحديث هذا الدليل بأحدث المعلومات والموديلات عند الإطلاق. قم بزيارة موقعنا على الإنترنت للحصول على أحدث دليل.

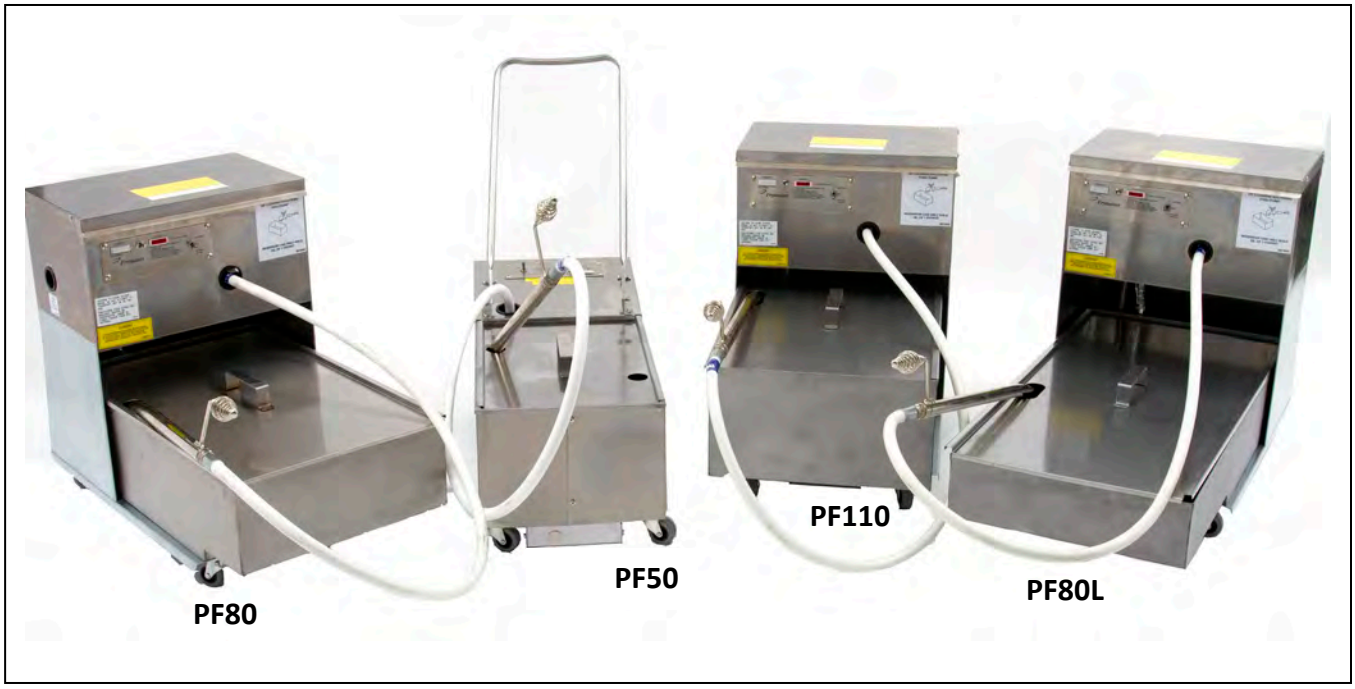

⚠ تنبيه

إقرأ التعليمات قبل إستخدام المقلاه

WELBILT

8 1 9 7 5 4 1 A R

رقم القطعة: FRY_IOM_8197541AR 2020/11

Arabic

سجل ضمانك عبر الإنترنت على

http://fm-hal.frymaster.com/qsys.lib/cgi.lib/swr290.pgm

تحذير

يعتمد تشغيل الآلة من ولمُرضي لجهازك على تركيبه لصحيح يجب أن يتوافق التركيب مع الأكوام المحلية أو في حالة عدم وجود أكوام محلية، مع أحدث إصدار من الكود الوطني للكهرباء، N.F.P.A. 70.

تحذير

تعليمات التأريض الكهربائي

في حالة تزويد الجهاز بقابس (أرضي) الثلاثي الشق لحمايات من الصدمة الكهربائية، يجب توصيله بمشرفة مقبس ثلاثي الشق أرضي تمامًا. يحظر قطع أو إزالة أو تجاهل الشق الأرضي في هذا القابس.

إذا كان من الضروري استخدام وصلة تمديد فيجب أن يكون سلكًا مؤرضًا بثلاثة موصلات بقياس 16 أو أكثر.

تحذير

هذا الجهاز مصنوع للاستخدام من قبل الأطفال تحت سن 16 أو الأشخاص الذين يعانون من عجز في القدرات البدنية أو الحسية أو العقلية أو قلة خبرة أو معرفة ما لم يخضعون للإشراف فيما يتعلق باستخدام الجهاز بواسطة شخص مسؤول عن سلامتهم. يحظر السماح للأطفال بالعبث بهذا الجهاز.

تحذير

كن حذرًا وارتدِ معدات السلامة المناسبة لتجنب التصاق الزيت الساخن أو الأسطح التي تسبب إصابات أو حرق خطيرة.

خطر

التقم بتصفية أكثر من خزان قلي في نفس الوقت.

لسائل الساخن - التمأل ما يزيد عن نقطة 25 مم (1 بوصة) أسفل حافة حاوية الزيت.

تحذير

وحدة الفلتر غير مناسبة للاستخدام الخارجي. يعتمد تشغيل هذه الوحدة على وضعها على سطح أفقي.

تحذير

وحدة الفلتر هذه غير مناسبة للتركيب في منطقة تكن فيها استخدام صنبور مياه، ويجب عدم تنظيف هذا الجهاز بنفث الماء.

ملحوظة:

إذا تم تنظيف وحدة الفلتر هذه بالماء فافصلها عن مصدر الطاقة قبل التنظيف وخف وحدة المرشح جيدًا قبل إعادة توصيلها بمصدر الطاقة الكهربائية.

⚠ خطر

تفريغ صينية فتتا الخبز الموجودة في القالة)إذا كانت مجهزة بنظام تفريغ في وعاء مضلل الشتعال بعد نهاية عمليات القلي في كل يوم حيث قد تحتوي بعض جزيئات الطعام بدون قصد في حالة تلامس أصابعه بعض المواد الدهنية.

ملحوظة:

تهدف الرسومات والصور المُستخدمة في هذا الدليل إلى توضيح الإجراءات التشغيلية والفنية وإجراءات التنظيف ولكنها قد لا تتوافق مع التجارب التشغيلية للدارة الميدانية.

ملحوظة

اليُعمل بهذا الضمان في حالة استخدام العمل لقطعة غيار لجهاز فراي ماستر غير القطعة الجديدة أو المعاد تدويرها غير المعدلة المُشتراة بشكل مباشر من بري ماستر أو أي من مراكز صيانته المعتمدين أثناء مدة الضمان ولا في حالة تعديل القطعة المستخدمة عن هيئتها الأصلية. علاوة على ذلك، التحمل فراي ماستر لا يتناول فروعها أي مسؤولية عن الطلبات أو الأضرار أو النفقات التي تكبدها العمال كنتيجة مباشرة أو غير مباشرة بشكل كلي أو جزئي من تركيب أي قطعة غير معدلة ولا قطعة غيار مستلمة من أي مركز صيانة غير معتمد.

FRYMASTER

أنظمة ترشيح المحمولة من سلسلة PF
دليل التشغيل

جدول المحتويات

صفحة

1. مقدمة 1-1
2. معلومات مهمة 1-2
3. تجهيز المصفاة 1-3
4. تعليمات التشغيل الصفية 1-4
5. الصيانة والتنظيف 1-5
6. استكشاف الأعطال وإصلاحها 1-6

أنظمة التشريح المحمولة من سلسلة PF
الفصل 1: مقدمة

1-1 طلب قطع الغيار

قدم طلبات قطع الغيار بمشاركة مع وكالة الخدمة المعتمدة من مصنع Frymaster / Dean Factory. يمكن الوصول إلى قائمة على موقع على العنوان: www.frymaster.com.

للحصول على طلب بسرعة، يرجى ملء المعلومات التالية:

رقم الموديل		النوع	
رقم المسلسل			
مميزات تيارية			
رقم قطعة عنصر		الجودة المطلوبة	

2-1 معلومات الخدمة

اتصل برقم 1-800-551-8633 أو 1711-865 (318) الخط الساخن للخدمة لمعرفة موقع أقرب وكيل خدمة معتمد من المصنع. قم دائمًا بإعطاء الموديل وأرقام التسلسل لوحدة الفلتر الخاصة بك. وحدد أيضًا ما إذا كانت وحدتك مزودة بسخان أمال.

ستكون المعلومات التالية مرتبطة لمساعدتك بكفاءة:

رقم الموديل		النوع	
رقم المسلسل			
مميزات تيارية			
بيع المشكلة:			

قد تكون المعلومات الإضافية (مثل درجة حرارة الزيت في وقت المرشح والوقت من اليوم وغيرها من المعلومات ذات الصلة) مفيدة في حل مشكلتك.

1-3 بعد الشراء

لتحسين الخدمة، ام أللرسمالي التي المع أقرب فني خدمة معتمد من Frymaster في منطقتك.

فني خدمة معتمد / FAS	
عنوان	
تف/فاكس	
رقم موديل الفلتر	
م التسلسل الفلتر	

1-4 معلومات السلامة

يرجى قراءة الإرشادات الواردة في هذا الدليل الكامل قبل محاولة تشغيل الوحدة.

تجد في هذا الدليل مربعات مزدوجة الإطار مشابهة للمربعات أدناه.

تنبيه

تنبيه تحتوي على معلومات عن الإجراءات أو الحالات التي **قد ينتج عنها أو تتسبب في تعطل النظام.**

تحذير

تحذير تحتوي على معلومات عن الإجراءات أو الحالات التي **قد ينتج عنها أو تتسبب في الإضرار بالنظام** وتتسبب في تعطل النظام.

خطر

خطر تحتوي على معلومات عن الإجراءات أو الحالات التي **قد ينتج عنها أو تتسبب في إصابة الأفراد** وتتسبب في الإضرار بالنظام و/أو تتسبب في تعطل النظام.

5-1 موظفو الصيانة

5-1.1 التعريفات

أ. الأفراد الشاغلين المؤهلين و/أو المفوضين

1. يقصد بأفراد الشاغلين المؤهلين أو المفوضين الأفراد الذين قرئوا المعلومات الواردة في هذا الدليل بعناية أو صبحوا على دراية بوظائف الجهاز أو الذين لديهم خبرة سابقة تشغيل الجهاز المذكور في هذا الدليل.

ب. أفراد التركيب المؤهلين

1. يقصد بأفراد التركيب المؤهلين الأفراد أو المؤسسات أو المنظمات و/أو الشركات المشاركة سواء بأنفسهم أو من خلال مثلهم في تركيب الأجهزة الكهربائية والمسؤولين عنها. يجب أن يكون لدى الأفراد المؤهلين خبرة في هذه الأعمال وأن يكونوا على دراية بجميع إحتياطات الكهرباء المطلوبة والتزام بجميع شروط القوانين المحلية ووطنية المعمول بها.

ج. أفراد الصيانة المؤهلين

يقصد بأفراد الصيانة المؤهلين الأفراد الذين هم على دراية بمعدات فراي ماستر والمحللين على تفويض من شركة فراي ماستر لصيانة المعدات. يجب تزويد جميع أفراد الصيانة المفوضين بمجموعة كاملة من أدلة الصيانة وقطع الغيار إلى جانب تخزين الحد الأدنى من قطع غيار معدات فراي ماستر. يمكن الوصول إلى قائمة وكالات الخدمة المعتمدة على موقع عنا على الإنترنت www.frymaster.com.

يتسبب عدم المسارعة بأفراد الصيانة المؤهلين في إبطال ضمان فراي ماستر الخاص بجهازك.

أنظمة الترشيح المحمولة من سلسلة PF
الفصل 2 معلومات مهمة

1-2 عامة

يمكن استخدام المرشحات المحمولة من سلسلة PF مع مجموعة متنوعة من قالي فراي استدراء إضافة إلى معدات الشركة المصنعة االخرى. وصفات الوحدة مذكورة أدناه.

الموديل	ارتفاع الوحدة (بوصة)	عرض الوحدة (بوصة)	طول الوحدة (بوصة)	ارتفاع الخزان االمامي (بوصة)	سعة الزيت (رطل)
PF50	13.25	13.25	30	11.75	50
PF80	24.75	17.25	30.25	11.25	80
PF80LP	24.75	17.25	38 8/5	10.5	80
PF110	24.75	17.25	30.25	13.25	110

يتم تصريف الزيت عن طريق الجاذبية مقللة إلى المرشح أو ضخه من وعاء الصينية المرشح ثم يتم ترشيحه من خالل ورق الترشيح. يتم توزيع سحاق الترشيح، الذي يعزز الترشيح، على الورق بالتصفية.

يتم شحن جميع الوحدات مجمعة الكامل مع ملحقات معبأة داخل طائرة التي يتم ضبط جميع الوحدات خارجها وفحصها في المصنع قبل الشحن.

تحذير

يضع المشرف المدير المسؤولية إخطار المشغلين بالمخاطر الكامنة في تشغيل نظام قالي بالزيت الساخن والسيما جوانب تصفية الزيت وإجراءات التجفيف والتنظيف.

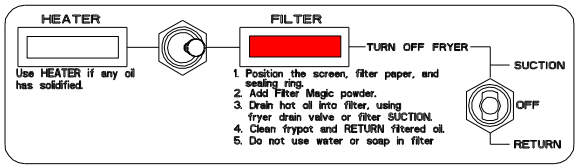

يقوم مفتاح Suction بالضغط (Off/) الإيقاف (Return/) الإرجاع (بتشريط/إغاء تشريط مضخة الفلتر. يحتوي الفلتر أيضًا على مفتاح (Heater) سخان (Filter/) فلتر (السخان) عند ترشيح الزيت الصلب.

يوفر مفتاح الحمل الحراري الزائد على محرك المضخة الحماية من ارتفاع درجة الحرارة.

مفتاح لوحة إضاءة PF.

ملاحظة: *إذا تم تشغيل الحمل الحراري الزائد، انتظر 45 دقيقة، ثم اضغط على زر إعادة الضبط بتشريط الدائرة بعد اكتشاف العطل وإصلاحه.*

تقع مفتاح الحمل الحراري الزائد للمحرك على الجانب الأيسر من الفلتر.

2-2 قوالب التصنيف

تتضمن المعلومات الموجودة على لوحة التصنيف رقم الموديل وأرقام التسلسل فضلاً عن المتطلبات الكهربائية. توجد لوحة التصنيف على الغلاف الخلفي بالقرب من الوعاء الكهربائي. اجعل معلومات لوحة التصنيف في المتناول للاتصال بالمصنع بشأن وحدة أو طلب قطع غيار أو معلومات. وبدون معلومات التصنيف، يمكن التحديد الصحيح للوحدة.

2-3 التركيب

ملاحظة: يتم تجميع الأجهزة بأقصى درجات العناية المهنية في إطار ضمان فرايماستر الخاص بجهازك.

أ. المتطلبات: يجب استخدام وحدة المرشح فوق أجهزة الإنذار والأكواد المحلية والمعمول بها.

> **⚠ خطر**
> **فصل التيار الكهربائي (بما في ذلك مزود بطارية أرضي) الثيث الشرائح الحرارية الكهربائية، يجب وضع علامة مبشر تحذير على الشاشة أو إزالة أو تجاهل الشاشة الأصلية في الدائرة!**

ب. **الوصلات الكهربائية:** تتطلب وحدات مرشح PF المحلية إمدادًا كهربائيًا جهد 115 فولت و60 هرتز و5 أمبير. بينما تتطلب الوحدات الدولية /CE إمدادًا كهربائيًا جهد 230 فولت و50 هرتز و7 أمبير. تكون الوحدات مزودة بقابس كهربائي مؤرض للاستخدام مع مجموعة سلك طاقة SJT 3-16. إذا كان من الضروري أن تكون سلك قطع مؤرض بالشاشة موصلات الأقل عن 16 عداد.

2-4 تركيب غرفة الفلتر

تأكد من أن الحاوية في وضع عمودي قائم لإزالة الفلتر من عبوته بعناية وقم بإزالة جميع العلامات الكرتونية. التخلص من الأجزاء و / أو المواد التي تضعها في غير مكانها سيؤدي إلى تشغيل متسبب عبئة أي ملحقات أو مجموعة بشغيل مضمنة مع الوحدة داخل غرفة الفلتر.

بعد تشغيل العبوة، فحص الجهاز فورًا عن العلامات الرئيسية للفلتر الناتجة عن الشحن في حالة حدوث مثل هذا الضرر، اتصل بشركة الشحن وقدم طلب التعويض الناتج عن الشحن المناسبة بتصريح المصنع، حيث إن وسيلة تلف الشحن تقع على الناقل الناتج أو المستخدم النهائي.

تطبق على الوصلات المعدنية التالية:

أ. قم بإجراء الاتصال على الفور بغض النظر عن مدى الضرر.

ب. فحص وسجل جميع الخسائر أو الأضرار الرئيسية وتأكد من أن هذه المعلومات مكتوبة في فاتورة الشحن الأصلية الشحن وتوقيعها من قبل الشخص الذي قام بتسليمها.

لإخطار أو التلف المفترض في حالة عدم الحفاظ حتى يتم فحص المعدات، قم بإخطار شركة الشحن أو الناقل فور اكتشافه وقدم طلبًا للتلف غير الملحوظ يجب تقديمه في غضون 15 يومًا من تاريخ التسليم. تأكد من الاحتفاظ بالحاوية للفحص.

ملاحظة: تتحمل فرايماستر أي مسؤولية عن الأضرار أو الخسائر المتكبدة في الترانزيت.

أنظمة ترشيح المحمولة من سلسلة PF
الفصل 3: تجهيز المصفاة

3-1 تجميع نظام الفلتر

عند تثبيت الأول وقبل الاستخدام، قم بإزالة تجميع الأجزاء السائبة من الفلتر، واغسل جميع المرشحات بالماء الساخن والصابون وجفها جيدًا. **اغسل الجزء الخلفي لوعاء الفلتر بالمنظف أو بالماء!** امسح الشوائب الوقائية من طاسة الفلتر بقطعة قماش مبللة من شفة روقية ثم بقطعة قماش جافة أو من شفة روقية.

> **⚠ تحذير!**
> **يجب عدم السماح بدخول الماء أو المنظفات أو الغليان في سطح الفلتر أو إنظمة الفلتر، سيتم تلف غير قابل للإصلاح في المضخة إذا تم السماح بدخول الماء إلى النظام، وسيتم إلغاء الضمان.**

تستخدم أنظمة ترشيح المحمولة من سلسلة PF شبكة دعم ومرشح، ورقة واحدة من ورق الترشيح وخلفية بيت تأمين ورق الترشيح في مكانه.

انظر التوضيح لتجميع العالم.

1. غطاء طاسة التصفية
   سلسلة تثبت عند إلمكان
2. حلقة البيت
3. ورق الترشيح (ورقة واحدة)
4. شبكة/دعم المصفاة
5. طاسة المصفاة

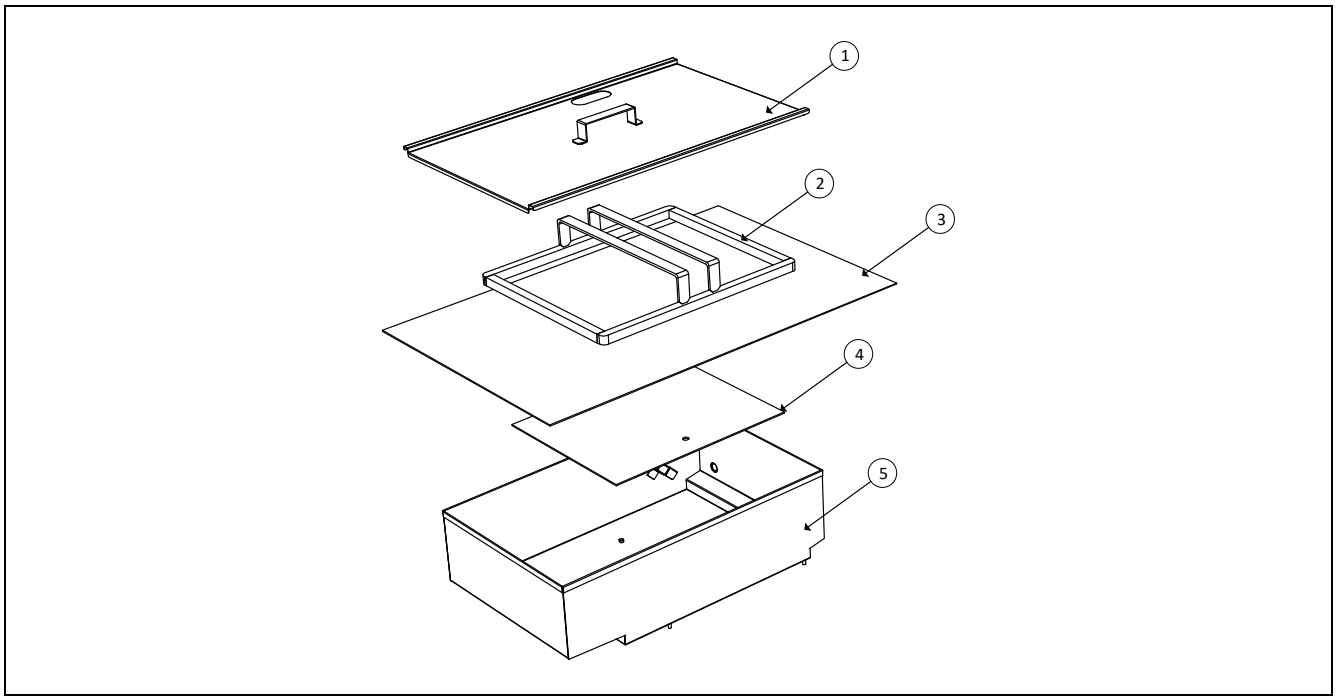

3-1 تجميع نظام الترشيح (تابع)

1. تأكد من أن طاسة الترشيح نظيفة خالية من جميع جزيئات الطعام والقسامات التي تمنع ورق الترشيح من االلتصاق بقاع الطاسة.

2. ضع مصفاة ورق الترشيح بين النتوءات المتقطعة في قاع الطاسة.

3. ضع ورقة واحدة ورق الترشيح أعلى دعامة المصفاة وتأكد من تغطية ورقة الصفيحة بتساوي قاع الطاسة.

4. ضع حلقة التثبيت أعلى ورق الترشيح وتأكد من تداخل ورق الترشيح مع جميع حلقة التثبيت، مما يشكل إغلاق محكم.

5. ضع غطاء وعاء التصفية على أجزاء وعاء التصفية، ومن ثم تم التجميع.

ملحوظة: ورق الترشيح لهذه الوحدة يبرر الحجم، مما يضمن إحكام إغلاقه. ضع الورق الزائد على جدران الطاسة **ثم بطي الورق لملاءمة الطاسة.**

4-1 تشغيل الترشيح (الفلترة والعودة)

تحذير
تجنب الاتصال بالزيت الساخن عند الترشيح والتأكد من ارتداء معدات الحماية الشخصية المناسبة لتجنب الإصابات الخطيرة.

1. ضع 8 أونصات (1 كوب) من مسحوق الترشيح على الشاشة، ووزع المسحوق بالتساوي وقم بإزالة الهواء المحتجز في الترشيح وعاء الترشيح بعد الإضافة، أضف 4 أونصات فقط من مسحوق الترشيح في المرة الثانية.
2. تأكد من توصيل كل سلك بالمقبس الموجود في الجزء الخلفي من الفلتر المحمول وتثبيت الطلاق المقبس بالمقبس بإحكام.
3. إذا تم ترشيح الزيت الذي تم تبريده إلى درجة حرارة الغرفة، قم بتسخين الفلتر المحمول في الفرن (Heater) لمدة 15 دقيقة. قم بتحريك المقبض إلى HEATER (سخان) وانظر إلى الضوء المؤشر الأحمر. عندما يصبح الزيت سائلًا، قم بتحريك المقبض إلى FILTER (فلتر) وانظر إلى الضوء المؤشر الأحمر. استخدم الفلتر لمدة 20-30 دقيقة بعد تبريد الزيت إلى درجة حرارة الغرفة.

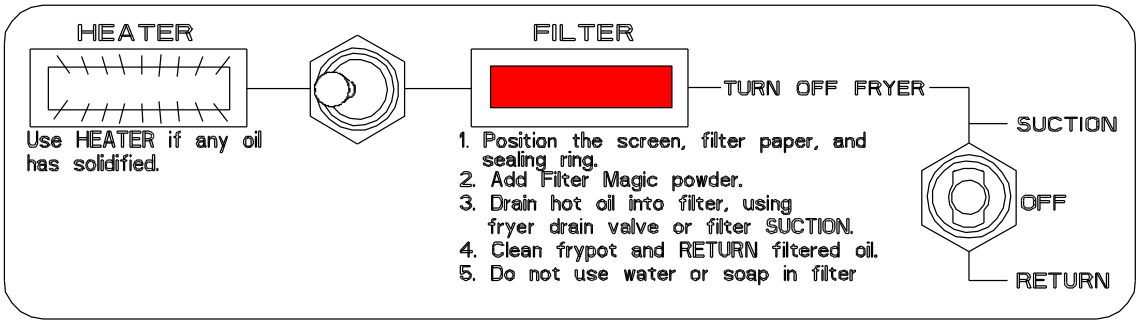

استخدم الفلتر لمدة 20-30 دقيقة بعد تبريد الزيت إلى درجة حرارة الغرفة إذا كان الزيت متصلبًا.

لاحظ أن الزيت المتصلب يمكن تسخينه في الفرن عن طريق وضع "HEATER" (سخان).

4. تأكد من إغلاق مقبض الشفط (Suction) إلى وضع (Off) (إيقاف). أدر مقبض التسخين (Heater) (سخان) إلى وضع (Return) (إرجاع). تأكد من تشغيل الفلتر (FILTER) (فلتر) وانظر إلى الضوء المؤشر الأحمر.

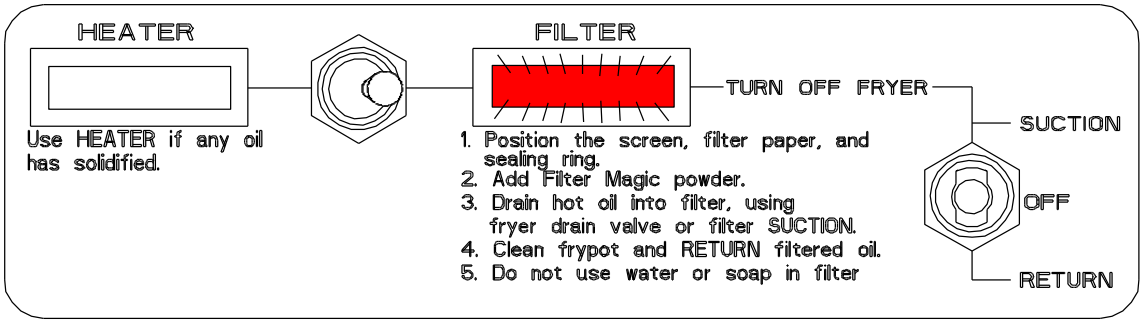

يجب أن يكون مقبض التسخين (Heater) (سخان) في وضع (FILTER) (فلتر) قبل تشغيل الفلتر. يضيء الضوء المؤشر الأحمر عادة عندما يكون المقبض في الوضع الصحيح.

1-4 علامة التصفية (تابع)

5. تأكد من أن الزيت على درجة حرارة التشغيل ويتصل إلى (350 درجة فهرنهايت/177 درجة مئوية). أغلق الفلاية.

تحذير
تختلف السعة القصوى لطاسة التحسب الرديء. تجنب ملء المقلاة بصورة مفرطة.

6. **العودة للشفط:**

أ. تشغيل الشفط: تأكد من أن غطاء طاسة الفلتر في مكانه من تحت الزيت الساخن. ضع فوهة خرطوم الفلتر في وعاء القلي. أدر مفتاح Suction (شفط/Off) إلى وضع (Return/) إلى الرجاع (إلى SUCTION) لكي يبدأ مضخة الفلتر (انظر الشكل أدناه) وتبث الزيت من وعاء القلي إلى طاسة التصفية.

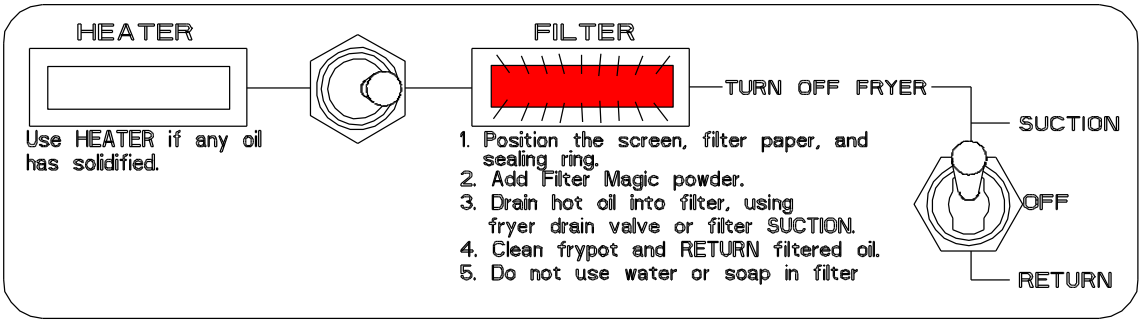

تنبيه
ادخل طرف الفوهة في منطقة الرواب في وعاء القلي. سيؤدي شفط الرواب في الفوهة إلى إتلاف مضخة الفلتر في حالة انسداد المضخة، أو قفها على الفور. اعكس المضخة فريغ الجسيمات في وعاء القلي أو طاسة التصفية.

عند إفراغ الفلاية من الزيت، ضع الفوهة في طاسة الفلتر وأدر مفتاح Suction (شفط/Off) إلى وضع (Return/) إلى الرجاع (إلى RETURN) إلى الرجاع (انظر الشكل التوضيحي أدناه). قم بتدوير الزيت عبر الفلتر لمدة 5 دقائق تقريبًا (مما يعرف بـ "المميع"). يؤدي تلميع الزيت إلى زيادة التصفية وإطالة عمر الزيت بعد 5 دقائق، أدر مفتاح Suction (شفط/Off) إلى وضع (Return/) إلى الرجاع (إلى وضع OFF) إلى وضع (.

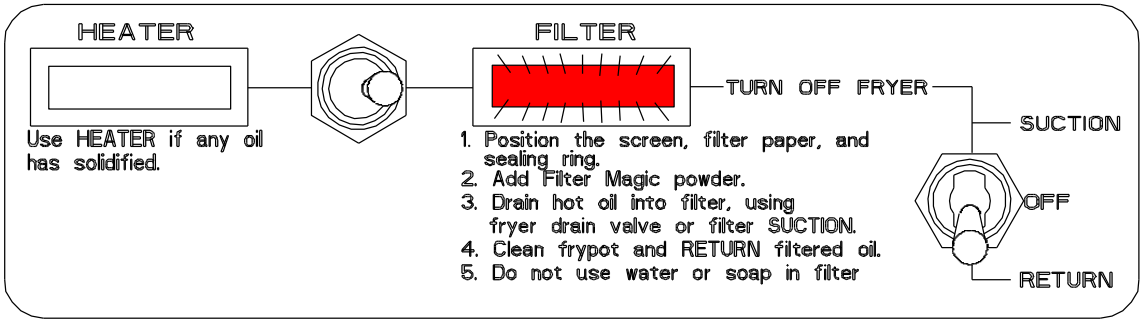

1-4 عملية التصفية (تابع)

لطرد الزيت المتبقي والرواسب من وعاء القلي، ضع وعاءً معدنيًا نظيفًا أسفل صمام تصريف وعاء القلي. تحقق من إغلاق صمام التصفية وضع فوهة الخرطوم داخل وعاء القلي. بإيقاف تشغيل فتحات Suction، اضغط على مفتاح إيقاف (Off/) إيقاف (Return/) إلى الرجاع (إلى RETURN). تحول الزيت من وعاء القلي في وعاء المصفاة. تجنب ملء الوعاء بصورة مفرطة. بعد 5 دقائق، أدر فتحات Suction، اضغط على مفتاح (Off/) إيقاف (Return/) إلى الرجاع (إلى وضع OFF) إيقاف. بعد شطف وعاء القلي.

امسح أي زيت أو رواسب متبقية من وعاء القلي بقطعة قماش نظيفة وجافة أو منشفة ورقية. غلق صمام التصفية. صب محتويات الوعاء المعدني على شبكة الفلتر، مع الحرص على عدم انسكاب الزيت الساخن. ضع فوهة الخرطوم في وعاء القلي وأدر فتحات Suction، اضغط على مفتاح (Off/) إيقاف (Return/) إلى الرجاع (إلى RETURN). تأكد من إعادة كل الزيت إلى وعاء القلي إيقاف تشغيل الفلتر.

نظف الفلتر المحمول بالماء الدافئ والصابون. شطف الجزء الداخلي لوعاء المرشح وجميع المكونات المتصلة من المنظفات أو المواد الحمضية لأنها تتداخل مع التنظيف.

التصريف عن طريق الجاذبية في PF50S:

أ. ضع وعاء المرشح تحت صمام التصريف المقابل وصف الزيت في الفلتر. ضع فوهة خرطوم الفلتر بأمان في وعاء القلي. أدر فتحات Suction، اضغط على مفتاح (Off/) إيقاف (Return/) إلى الرجاع (إلى RETURN) إرجاع (لبدء مضخة الفلتر) (انظر الشكل أدناه).

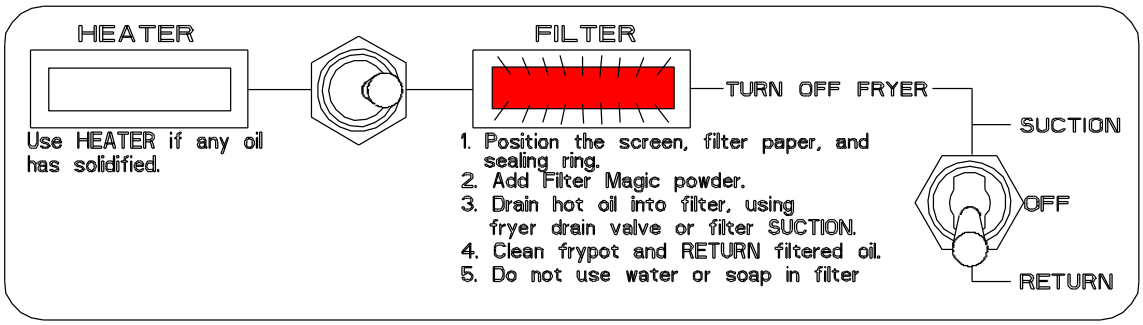

ويرقى الزيت عبر الفلتر لمدة 5 دقائق تقريبًا (مما يعرف بالتلميع). إن تجمع صرف المرشح يحتوي على الزيت من عمل الزيت. شطف أي زيت أو رواسب متبقية من وعاء القلي أثناء عملية التلميع.

أغلق ضمير المتحرك وعاء القلي ليمتلئ. تأكد من إعادة الزيت إلى وعاء القلي قبل إقفال تشغيل الفلتر.

اترك الفلتر المحمولي بردا ثم أزرق الترشيح وتخلص منه بتنظيف الجزء الداخلي لوعاء المرشح وجميع المكونات التي تستخدم منظفات أو حلول الفلتر للتنظيف.

ظل الفصل الخامس الطالع على إجراءات طلي التنظيف والوقائية.

4-2 تشغيل الفرن (الإرجاع فقط)

تحذير
تتسبب الزيوت الساخنة في حروق خطيرة. تجنب الاتصال بالزيت الساخن أثناء تصريف الزيت أو تصفيته.

1. رش 8 أونصات (1 كوب) من مسحوق التنظيف على الحوض، ووزع المسحوق بالتساوي وقم بإزالة أي بقايا متراكمة. وعاء قلي بعد ألوان بمثابة، أضف 4 أونصات فقط من مسحوق التنظيف إلى الحوض الثاني.

2. تأكد من توصيل كل سلك طاقة إلى مقبس موجود في الجزء الخلفي من الحوض وتوصيل كل سلك طاقة بسلك 15 أمبير.

3. إذا تم رش الزيت الساخن في الحوض، قم بتشغيل الفرن (إلى وضع HEATER) لتسخين الزيت الصلب. انظر الشكل أدناه. يضيء مؤشر الضوء الأحمر أثناء التسخين. بعد 20-30 دقيقة، قم بتشغيل الفرن.

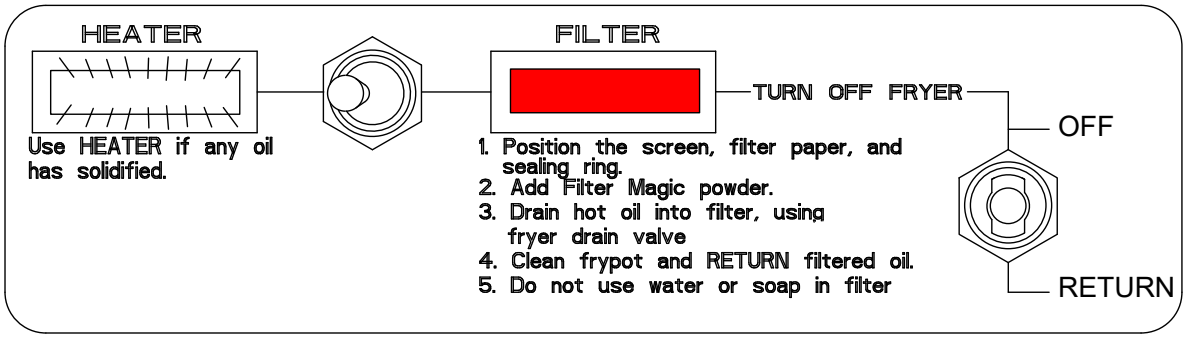

استخدم الفرن لمدة 20-30 دقيقة لتسخين الزيت الصلب إذا كان الزيت متصلبًا.

ملاحظة: يمكن تشغيل الفرن في وضع "HEATER" (السخان) أثناء تصريف الزيت.

4. تأكد من إغلاق الصمام الشفطي (Suction) في وضع الإغلاق (Off) وصمام الإرجاع (Return). أدر مفتاح السخان (Filter/Heater) إلى وضع FILTER (الفرن). انظر الشكل أدناه. يضيء مؤشر الضوء الأحمر.

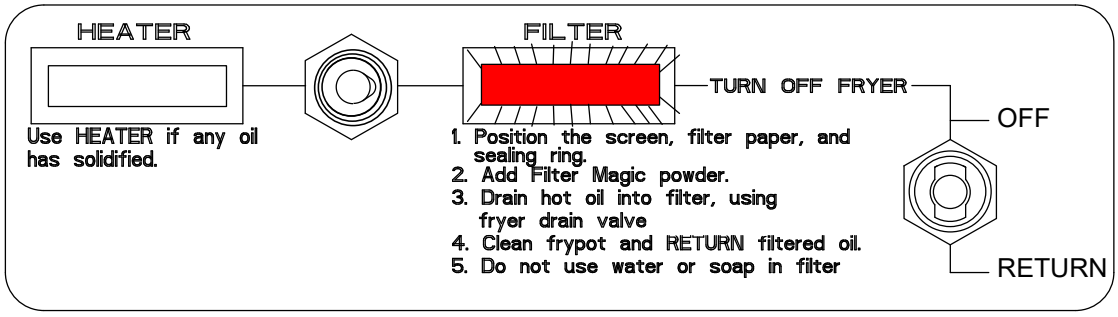

يجب أن يكون مفتاح السخان (Filter/Heater) في وضع FILTER (الفرن) قبل تشغيل الفرن. يضيء الضوء الأحمر عندما يتم جعل المفتاح في الوضع الصحيح.

2-4 عملية التصفية (تابع)

5. تصفية الزيت على نفس درجة حرارة التشغيل والتي تصل إلى (350 درجة فهرنهايت/177 درجة مئوية تقريبًا). أغلق الفالية.

تحذير
أقصى سعة لوعاء الفلتر هي 22.6796 كجم (50 رطلًا). تجنب المقالة بصورة مفرطة.

6. ضع وعاء الترشيح تحت صمام المصرف في المقالة وصف الزيت في الفلتر. ضع فوهة خرطوم الفلتر في وعاء القلي. أدر مفتاح Off إلى قاف (Return/) إلى رجاع (إلى Return) إلى رجاع (لبدء مضخة الفلتر) انظر الشكل أدناه.

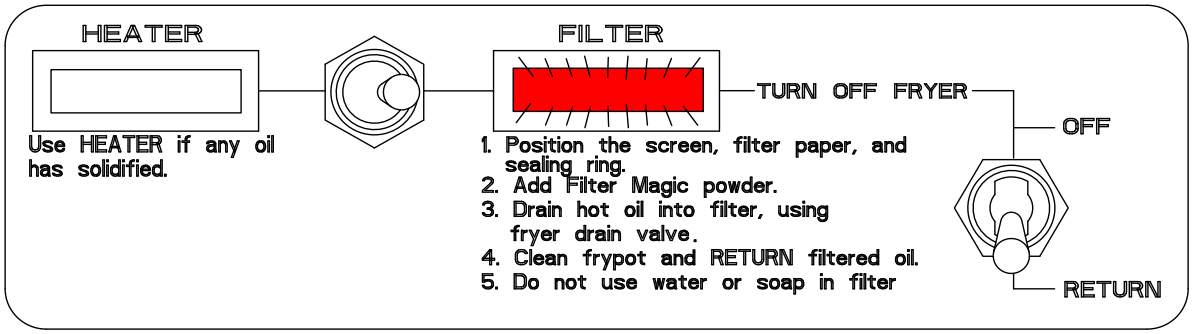

تستدير الزيت الفلتر لمدة 5 دقائق تقريبًا (مما يعرف بـ "التلميع"). ينتج عن صقل الزيت أقصى ترشيح وطيل من عمر الزيت. تسطف أي زيت أو رواسب متبقية من وعاء القلي أثناء عملية التلميع.

أغلق صمام المصفية وأعد الزيت المصفى إلى وعاء القلي. تأكد من إعادة كل الزيت إلى وعاء القلي قبل إيقاف تشغيل الفلتر.

تأكد الفلتر المحمول يرد ثم أزل ورق الترشيح وتخلص منه. قم بتنظيف الجزء الداخلي لوعاء المرشح وجميع المكونات التي تستخدم منظفات أو الماء في حوض الفلتر تنظيف.

ظن الفصل الخامس الطالع على إجراءات الفلتر الصيانة الوقائية.

5-1 معلومات عامة

تنقسم عمليات التنظيف إلى ثلاث فئات عامة:

- تنظيف وحدة ومسحاة بعد كل عملية تصفية.
- تنظيف وتغيير ورق الترشيح وتجهيز الوحدة لعملية الإيلام التالي.
- التنظيف الأسبوعي لإزالة رواسب الزيت والزجيئات الأخرى.

تحذير
لا تستخدم رشاشات مياه لتنظيف هذا الجهاز بدون القيام بذلك إلى إتلاف الوحدة وإلغاء الضمان.

تحذير
لا تقم مطلقاً بتشغيل وحدة الفلتر ما لم يكن زيت الطهي في درجة حرارة التشغيل.

5-2 كل استخدام للفلتر

في كل مرة يتم فيها استخدام الفلتر المحمول من سلسلة PF:

- اغسل جوانب طاسة الفلتر بالزيت الساخن أثناء عملية التصفية. تسمح بحدوث تراكم مفرط لرواسب داخل الفلتر.
- قبل تغيير ورق الترشيح بعد كل عملية تصفية أو في نهاية اليوم. اكشط الرواسب الزائدة من ورق الترشيح بعد تصفية كل وعاء قلي. إذا لم يتم إرجاع الزيت إلى وعاء القلي في غضون 7 دقائق فقد يتم انسداد ورق الترشيح. قم بتغيير ورق الترشيح في حالة حدوث ذلك.
- امسح أي زيت قد يكون تناثر أو انسكب.
- امسح جميع الأسطح الخارجية للوحدة الفلتر.

تحذير
يحظر نقل ماء أو محلول غليان خلال النظام التصفية. هذا يتسبب في أضرار لا يمكن إصلاحها في المضخة وفي بطل الضمان.

5-3 إنهاء يوم العمل

في نهاية يوم العمل، قم بتنظيف الجهاز وتخزينه في آمان، اتبع الخطوات التالية:

1. تأكد من أن الخراطيم المرنة وخطوط المضخة نظيفة عن طريق شفط محلول تنظيف لمدة 15-30 ثانية بعد أن تبدأ فقاعات الهواء في الخروج من خط إرجاع الزيت، تم صرف الخرطوم المرن قدر الإمكان، خاصة إذا تم استخدام زيت صلب.
2. قم بإزالة غطاء والعمل قوة التثبيت، ثم قم بإزالة ورقة الشريحة وتنظيف ورق الترشيح.
3. تخلص من الزيت.
4. اغسل جميع الأسطح والفلتر بالماء الساخن الصابون و/أو الماء داخل طالب الفلتر. امسح قباب الزيت والرواسب من الفلتر وقطع التماش نظيفة أو شفة ورقية.
5. نظف جميع الأجزاء المعدنية (باستثناء الجزء الخارجي للفلتر)، شطف جميع أجزاء الفلتر جيدًا قبل إعادة تجميع.
6. تحقق من تركيب الخرطوم على المضخة وتأكد من إحكامه. فحص السباك تبعًا عن تسريب انظر الفصل 6 إجراءات استكشاف الأخطاء وإصلاحها. فحص السباك تبعًا عن تسريبات.

⚠ خطر

تفريغ صينية فتات الخبز الموجودة في الغرفة المجهزة بتنظيف في وعاء مضلل نار بعيدًا عن أي مواد قابلة للاشتعال في كل يوم. حتى قد تتحقق بعض زجاجات الطعام بدون تنظيف في حالة تلامس بعض المواد الدهنية.

5-4 أسبوعيًا

تتبع نفس الإجراء المتبع "يوميًا"، مع هذه الخطوات الإضافية:

- نظف الجزء الخارجي المتراكمة والحطام من الفلتر عن طريق المسح بقطعة قماش نظيفة أو شفة ورقية تستخدم الصابون و/أو الماء داخل طالب الفلتر. تأكد من جميع المكونات الأسبوعية بشكل صحيح.
- نظف الجزء السفلي، وحول، وخلف الأنبوب ومرة أخرى بالماء الساخن والصابون وشطفها.
- افحص وصلة الخرطوم وشدها إلى السباك الخرطوم مرتخيًا ويدفع تسريب الزيت.

6-1 مشاكل التشغيل

تتمثل الخطوط المسدودة والورق المسدود أكثر من 90 بالمائة من أعطال الطابعة. يوفر المخطط التالي استكشاف الأخطاء وإصلاحها المضمن في الفصل، إرشادات تشخيص الأعطال الشائعة بالتصلب في الخدمة المعتمد من المصنع لاستكشاف الأخطاء وإصلاحها خارج نطاق الشغل.

أ. خطوط موصولة

1. للحماية من الخطوط المسدودة عن استخدام الزيت المطلوب باتباع الإرشادات التالية:

أ. أدفئ الحاوية (Heater) سخان (Filter/) تر (إلى HEATER) الخان (لمدة 20-30 دقيقة قبل الحاجة استعمال الفلتر لدورة واحدة.

ب. في نهاية دورة التصفية، تدفق الغاز في الفالة من خالل الخرطوم لمدة 15-30 ثانية تقريبًا. إذا كان الفلتر فاقعات فالإنواء يتحرك عبر الخط واحتمال يتسرب الفلتر.

ج. عند الانتهاء يقوم بتصريف الزيت ألسن من الخرطوم.

ب. ورقة مسدودة

يؤدي الاستخدام غير الملائم لمسوق المرشح إلى إبطاء عودة الزيت أول مؤشر على انسداد الورق هو حركة اهتزاز يتصاعدة للخرطوم بتصحيح ذلك، راجع عمليات الخاصة الاستخدام الصحيح لمسوق المرشح وتم ربط التشغيل بشكل متكرر. عند تشحيح عدة القابض يرجى الورق تأكد من لشطب للرواسب الزائدة عن ورق التشحيح بتشحيح كل وعاقلي.

6-2 استكشاف الأعطال العامة وإصلاحها

يحتوي الرسم البياني التالي على معلومات المسلوعة تشخيص أكثر الأعطال شيوعًا في أنظمة التشحيح المحوسبة. تم تقديم الحلول الممكنة و/أو الإجراءات التصحيحية لكل سيناريو.

تجدر تشخيص الأعطال استخدام المعلومات الواردة في الملف واتصل بمسؤول الصيانة المعتمد من المصنع لإجراء الإصلاحات.

⚠ خطر
توخ الحذر الشديد عند اختبار الدوائر الكهربائية يتم الكشف عن الدوائر الحية.

⚠ خطر
يجب إجراء فحص واختبار الأجهزة الكهربائية بواسطة موظفين مؤهلين.

2-6 استكشاف الأعطال العامة وإصلاحها (تابع)

المضخة لا تبدأ العمل.

-- تعثر التبديل الحراري الزائد.
-- جهد خط غير صحيح أو لا يوجد جهد.

المضخة تتوقف أثناء التصفية.

– اترك وحدة الفلتر تبرد لمدة ٤٥ دقائق على الأقل ثم اضغط (إعادة ضبط) مفتاح الحمل الحراري الزائد.
– أدر مضخة الفلتر "توقف". دع الزيت يبرد ثم أفرغ المقلاة.
– تأكد من نظافة ورق الترشيح ومن تركيبه بشكل صحيح. – أعد ملء الوعاء ثم أعد بدأ العملية.

تبدأ المضخة وتتوقف فجأة.

-- أعد تشغيل التبديل الحراري الزائد.
-- المضخة مسدودة أو الأسلاك مفكوكة. اتصل بمركز الصيانة المعتمد من المصنع.
-- فشل المحرك، اتصل بمركز الصيانة المعتمد من المصنع.

الضخ غير منتظم.

– تأكد من تركيب ورق الترشيح بشكل صحيح تحت حلقة التثبيت.

– تحقق من إحكام توصيل خرطوم المرشح.

الزيت لا يعود إلى وعاء القلي.

– خرطوم الفلتر مسدود بالحطام. نظف الخرطوم.
– انسداد ورق الترشيح. اكشط الرواسب الزائدة أو استبدل ورق الترشيح.
– أنبوب شفط طاسة الفلتر مسدود. استخدم سلكًا رفيعًا ومرنًا للتسليك.

3-6 مخطط الأسلاك

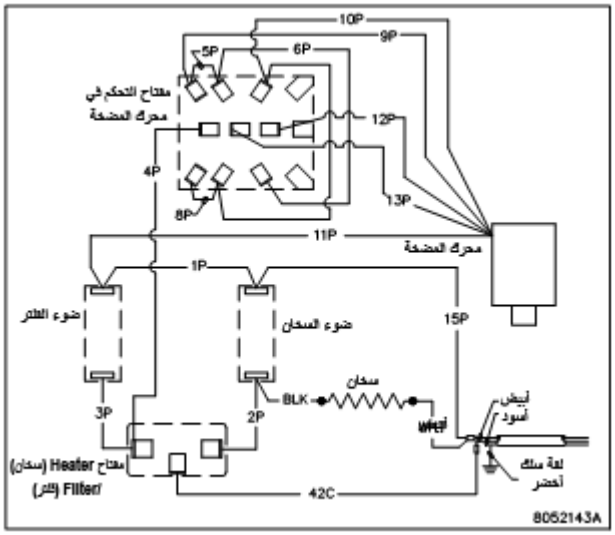

CE

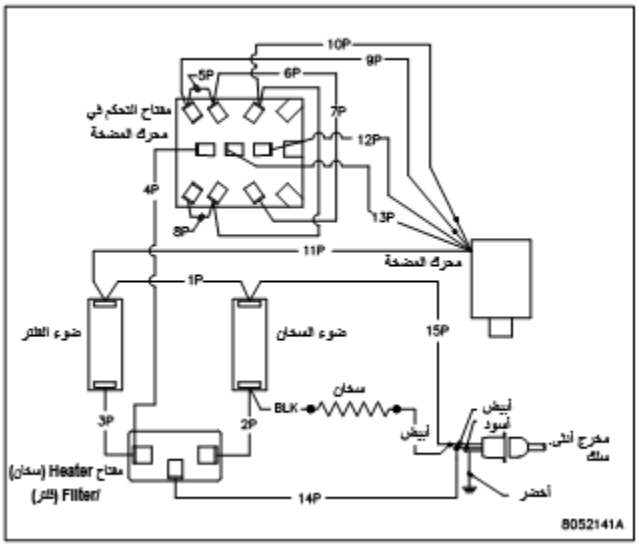

120 فولت تيار متردد

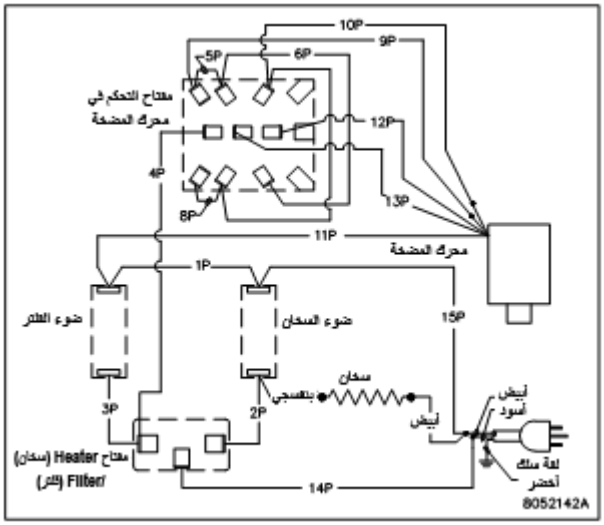

240/220 فولت تيار متردد

4-6 قائمة قطع الغيار

= مستخدمة أو مضمنة فلتر محمول.

السم	رقم القطعة	الوصف	PF110	PF50	PF80
عجلة	8102805	عجلة سطح فلتر 50.8 مم (2 بوصة)	•	•	•
عجلة	8102806	عجلة سطح فلتر 50.8 مم (2 بوصة) مع مكابح	•	•	•
مجموعة أسالك	8071224	مجموعة أسالك 120 فولت FB FLTR LJS	•	•	•
حشية	8160093	حشية، مضخة/محرك	•	•	•
فاز	8030293	فازلين وبرينض الزيت الساخن (زوج)	•		•
مقبض	8103508	مقبض، فلتر محمول		•	
سخان	8063844	سخان تريب 120 فولت 25 وات PF		•	
سخان	8071420	سخان سريطس، 120 فولت / 25 واط 914.4 مم (36.0 بوصة)	•		•
سخان	8071472	سخان 120 فولت 40 وات 1422.4 مم (56 بوصة)		•	
خرطوم	8101434	خرطوم آسى، PF قياسي	•	•	•
غطاء	8239422	غطاء مع فلتر محمول PF50		•	
غطاء	8239515	غطاء مع غطاء، وعاء فلتر MF90 DEAN PF	•		•
المحرك	8073859	محرك 115 فولت 60 هرتز (رمادي)	•	•	•
طاسة	9103756	طاسة خلفية فلتر محمول 22.6796 كجم (50 رطل)		•	
ورق	8030173	عينة ورقة، 25 فرخ 19.5X27.5		•	
ورق	8030299	ورق ترشيح عبوة 22 × 34 (25/)	•		•
مسحوق	8030342	مسحوق، صندوق من 25- وحدة فلتر		•	
مضخة	8104376	مضخة، CCW(VIKING 4 GPM فقط)	•	•	•
شبكة تصفية	8122296	تصفاة، SANA GRID KFC UFF50	•		•
شبكة تصفية	8122300	تصفاة، SANA GRID فلتر المحمول		•	
مفتاح	8071040	مفتاح تبديل التردد 3PDT	•	•	•
مفتاح	8071041	مفتاح التبديل SPDT	•	•	•
صمام	8100430	صمام جنا التحقق 12.5 مم (1/2 بوصة) فلتر محمول	•	•	•
عصا	8063825	مجموعة خرطوم العصا	•	•	•
عصا	8101091	عصا فقط	•	•	•
	1087887	– 120 فولت			
	1087981	– 240/220 فولت			
	1087982	– 250 فولت			

Foshan Manitowoc Foodservice Col, Ltd.
No.12 Chuang Ye North Road, Song Gang Song Xia Industry Park Nanhai
District, Foshan Guangdong, China 528234

800-551-8633
318-865-1711
WWW.FRYMASTER.COM
البريد الإلكتروني: FRYSERVICE@WELBILT.COM

WWW.WELBILT.COM

Bringing innovation to the table

تقوم شركة Welbilt بتزويد أفضل الطهاة على مستوى العالم ومُشغلي السلسلة الرئيسية أو المستقلين المتزايدين بمعدات وحلول رائدة في هذه الصناعة. تقوم تصميماتنا الحديثة وتكتيكات الصناعة المُعتمَدة على المعرفة العميقة وأفكار المُشغّل وخبرة الطهي.
جميع منتجاتنا مدعومة من شركة KitchenCare® - خدمات التصليح وقطع الغيار لما بعد البيع.

CLEVELAND
CONVOTHERM®
DELFIELD®
FITKITCHEN™
FRYMASTER®
GARLAND
KOLPAK®
LINCOLN
MANITOWOC®
MERCO®
MERRYCHEF®
MULTIPLEX®

©2020 Welbilt Inc. ما لم يوجد نص صريح على خلاف ذلك. جميع الحقوق محفوظة. الاستمرار في تحسين المنتج قد يتطلب تغيير المواصفات بدون إشعار.
رقم القطعة FRY_IOM_8197541AR 2020/11
Arabic